(19)中华人民共和国国家知识产权局

(12)发明专利申请

(10)申请公布号 CN 107649551 A
(43)申请公布日 2018.02.02

(21)申请号 201710884030.7

(22)申请日 2017.09.26

(71)申请人 镇江市金禄机械有限公司
地址 212100 江苏省镇江市丹徒区高桥镇镇扬村

(72)发明人 张敏

(51)Int.Cl.
B21D 5/04(2006.01)
B21D 37/16(2006.01)

权利要求书1页 说明书2页 附图1页

(54)发明名称

一种弯折机

(57)摘要

本发明公开了一种弯折机，包括工作台，工作台包括工作台支架和工作台顶面，工作台顶面包括固定顶面、加热槽和活动顶面，固定顶面固定在工作台支架上，固定顶面上设置有顶面支架，固定顶面前端与加热槽后侧固定，加热槽内设置有加热管，活动顶面的后端与加热槽的前侧铰接，活动顶面前端的底面通过第一升降结构与工作台支架连接，顶面支架上设置有第二升降结构，第二升降结构的底端设置有按压块，按压块底面与固定顶面相对，按压块前侧面与固定顶面前端齐平。本发明通过加热管对板进行加热，通过活动顶面活动实现弯折，结构简单，使用方便。

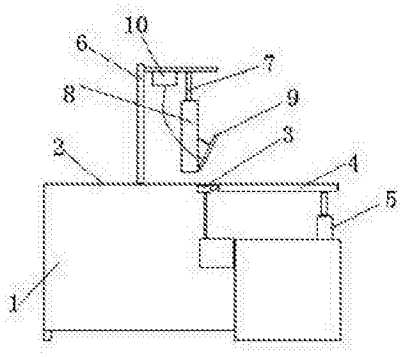

CN 107649551 A

1.一种弯折机，其特征在于：包括工作台，工作台包括工作台支架和工作台顶面，工作台顶面包括固定顶面、加热槽和活动顶面，固定顶面固定在工作台支架上，固定顶面上设置有顶面支架，固定顶面前端与加热槽后侧固定，加热槽内设置有加热管，活动顶面的后端与加热槽的前侧铰接，活动顶面前端的底面通过第一升降结构与工作台支架连接，顶面支架上设置有第二升降结构，第二升降结构的底端设置有按压块，按压块底面与固定顶面相对，按压块前侧面与固定顶面前端齐平。

2.根据权利要求1所述的一种弯折机，其特征在于：按压块前侧面上设置有挡板，挡板的底端与按压块前侧面底端铰接，挡板的板身通过电缸/气缸与按按压块前侧面连接。

3.根据权利要求2所述的一种弯折机，其特征在于：挡板前侧面设置有吸风孔，吸风孔连接排气装置。

4.根据权利要求3所述的一种弯折机，其特征在于：排气装置设置在顶面支架上。

5.根据权利要求4所述的一种弯折机，其特征在于：排气装置抽风机。

6.根据权利要求1所述的一种弯折机，其特征在于：第一升降结构和第二升降结构均为电缸/气缸。

一种弯折机

[0001]

技术领域

[0002] 本发明涉及一种弯折机，属于机械设备技术领域。

背景技术

[0003] 弯折机常用于板的弯折，在工作时，通过对板的弯折段加热，然后人工掰动板体的一端，实现弯折，自动化程度低，费工费时。

发明内容

[0004] 为了解决上述技术问题，本发明提供了一种弯折机。

[0005] 为了达到上述目的，本发明所采用的技术方案是：

一种弯折机，包括工作台，工作台包括工作台支架和工作台顶面，工作台顶面包括固定顶面、加热槽和活动顶面，固定顶面固定在工作台支架上，固定顶面上设置有顶面支架，固定顶面前端与加热槽后侧固定，加热槽内设置有加热管，活动顶面的后端与加热槽的前侧铰接，活动顶面前端的底面通过第一升降结构与工作台支架连接，顶面支架上设置有第二升降结构，第二升降结构的底端设置有按压块，按压块底面与固定顶面相对，按压块前侧面与固定顶面前端齐平。

[0006] 按压块前侧面上设置有挡板，挡板的底端与按压块前侧面底端铰接，挡板的板身通过电缸/气缸与按按压块前侧面连接。

[0007] 挡板前侧面设置有吸风孔，吸风孔连接排气装置。

[0008] 排气装置设置在顶面支架上。

[0009] 排气装置抽风机。

[0010] 第一升降结构和第二升降结构均为电缸/气缸。

[0011] 本发明所达到的有益效果：1、本发明通过加热管对板进行加热，通过活动顶面活动实现弯折，结构简单，使用方便；2、按压块前侧面上设置有挡板，通过挡板可限定弯折的角度。

附图说明

[0012] 图1为本发明的结构示意图。

具体实施方式

[0013] 下面结合附图对本发明作进一步描述。以下实施例仅用于更加清楚地说明本发明的技术方案，而不能以此来限制本发明的保护范围。

[0014] 如图1所示，一种弯折机，包括工作台，工作台包括工作台支架1和工作台顶面，工作台顶面包括固定顶面2、加热槽3和活动顶面4，固定顶面2固定在工作台支架1上，固定顶

面2上设置有顶面支架6，固定顶面2前端与加热槽3后侧固定，加热槽3内设置有加热管，活动顶面4的后端与加热槽3的前侧铰接，活动顶面4前端的底面通过第一升降结构5与工作台支架1连接，顶面支架6上设置有第二升降结构7，第一升降结构5和第二升降结构7均为电缸/气缸，第二升降结构7的底端设置有按压块8，按压块8底面与固定顶面2相对，按压块8前侧面与固定顶面2前端齐平，按压块8前侧面上设置有挡板9，挡板9的底端与按压块8前侧面底端铰接，挡板9的板身通过电缸/气缸与按按压块8前侧面连接，挡板9前侧面设置有吸风孔，吸风孔连接排气装置10，排气装置10设置在顶面支架6上，排气装置10抽风机。

[0015] 在使用时，将需弯折的板放置在工作台顶面上，弯折部与加热槽3对齐，弯折部两侧的板体分别位于固定顶面2和活动顶面4上，将按压块8压下，通过加热管软化弯折部，抬升活动顶面4下方的第一升降结构5，使活动顶面4的一端抬升，直到抬升的板梯与挡板9贴靠，弯折完成；可通过调节挡板9与按压块8前侧面的角度，从而调节弯折的角度；弯折完成后，启动排气装置10，加速冷却。

[0016] 以上所述仅是本发明的优选实施方式，应当指出，对于本技术领域的普通技术人员来说，在不脱离本发明技术原理的前提下，还可以做出若干改进和变形，这些改进和变形也应视为本发明的保护范围。

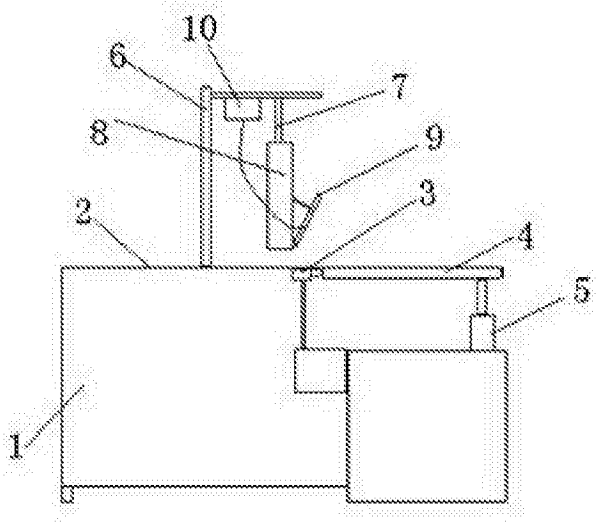

图1