(19)中华人民共和国国家知识产权局

(12)实用新型专利

(10)授权公告号 CN 207245593 U
(45)授权公告日 2018.04.17

(21)申请号 201721183183.0

(22)申请日 2017.09.15

(73)专利权人 封敏艳
地址 314000 浙江省嘉兴市南湖区罗马都市95幢504室

(72)发明人 封敏艳

(74)专利代理机构 杭州千克知识产权代理有限公司 33246
代理人 周希良 张云波

(51)Int.Cl.
E06B 9/52(2006.01)
E06B 3/964(2006.01)

权利要求书1页 说明书4页 附图4页

(54)实用新型名称

一种安装在平开窗上的纱窗

(57)摘要

一种安装在平开窗上的纱窗，包括一矩形窗框，窗框内装有纱网，矩形窗框由四根型材围构而成，至少一型材上设有锁具，所述的锁具采用锁扣式，所述的锁具用于将纱窗锁定于所述的平开窗；与现有技术相比，通过锁扣式的安装设计，不破坏原有窗框，方便拆卸，在发生火灾的情况下，户主可以将纱窗拆卸从而逃生；同时在天冷没有蚊虫的季节，户主可以把纱窗拆卸下来，改善室内通风和采光，由于是卡扣设计，拆卸安装比较方便，纱网可以直接拆卸下来，进行卷起来放置，从而节省空间。

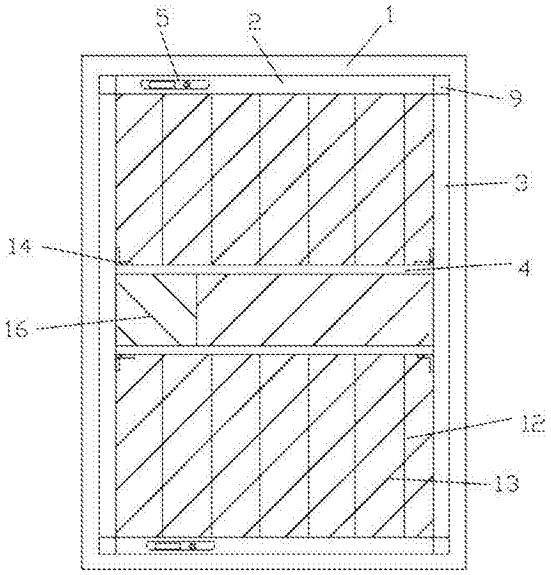

CN 207245593 U

1.一种安装在平开窗上的纱窗，其特征在于，包括一矩形窗框，窗框内装有纱网(13)，矩形窗框由四根型材围构而成，至少一型材上设有锁具(5)，所述的锁具(5)采用锁扣式，所述的锁具(5)用于将纱窗锁定于所述的平开窗(1)。

2.根据权利要求1所述的一种安装在平开窗上的纱窗，其特征在于，所述锁具(5)包括拉手(7)和插销(6)，拉手(7)与插销(6)固定连接，插销(6)随着拉手(7)的移动而移动，进而将纱窗锁定于平开窗(1)或解除与平开窗(1)的锁定。

3.根据权利要求2所述的一种安装在平开窗上的纱窗，其特征在于，所述插销(6)在锁具(5)的作用下与其中一型材滑动配合。

4.根据权利要求3所述的一种安装在平开窗上的纱窗，其特征在于，所述锁具(5)上还设有锁芯(8)。

5.根据权利要求1所述的一种安装在平开窗上的纱窗，其特征在于，所述四根型材朝向纱网(13)一侧设有凹槽(15)，纱网(13)四周内嵌于凹槽(15)。

6.根据权利要求5所述的一种安装在平开窗上的纱窗，其特征在于，所述相邻两型材之间设有角码(9)，角码(9)上设有与两型材相适配的卡槽(11)。

7.根据权利要求6所述的一种安装在平开窗上的纱窗，其特征在于，所述相对侧的两型材之间平行设置两根第三型材(4)，第三型材(4)与另两根相对侧的型材垂直连接。

8.根据权利要求7所述的一种安装在平开窗上的纱窗，其特征在于，所述两根第三型材(4)均上设有第四型材(17)，第四型材(17)相对设置，且第四型材(17)之间设有第二纱网(16)。

9.根据权利要求8所述的一种安装在平开窗上的纱窗，其特征在于，所述第三型材(4)与所述型材的连接处设有组角片(14)。

10.根据权利要求9所述的一种安装在平开窗上的纱窗，其特征在于，所述第三型材(4)与其相平行同侧型材之间设有防护杆(12)。

一种安装在平开窗上的纱窗

技术领域

[0001] 本实用新型属于门窗技术领域，尤其是涉及一种安装在平开窗上的纱窗。

背景技术

[0002] 平开窗在性能上要优于推拉窗，但推拉窗在加工制作与操作使用上要优于平开窗。正因为这方面的原因，平开窗大量的应用于城市的商住楼、写字楼、高档住宅、别墅等中高档建筑；而推拉窗则广泛的用于工业厂房、乡村住宅等中低档建筑。铝合金门窗就其开启方式分类，市场上较为流行、实用的窗型要数推拉窗与平开窗两种方式。平开窗是指合页铰链安装于门窗侧面向内或向外开启的门窗；推拉门窗主要是指窗扇沿水平方向垂直左右推拉的门窗。推拉与平开在采用同等玻璃与配件的情况之下相比较。各有所长，下面就以门窗的外观、性能、价格及使用功能等方面详细论述其各自的特点。

[0003] 目前市场上的平开窗主要分为平移式平开窗和上悬式平开窗，开平窗的优点主要是开启面积大，通风好，密封性好，隔音、保温、抗渗性能优良。上悬式平开窗又分为内开式和外开式，内开式的擦窗方便；外开式的开启时不占空间。

[0004] 外开窗开启要占用墙外的一块空间，刮大风时易受损；而内开窗更是要占去室内的部分空间，使用纱窗也不方便，开窗时使用纱窗、窗帘等也不方便，如质量不过关，还可能渗雨。

[0005] 目前很多小区不允许在窗户外面安装防护窗，当家里存在有小孩时，存在一定的安全隐患，同时就算能安装防护窗，房子的采光也会受很大影响，而且装了防护窗，屋内还得装纱窗防蚊，成本也比较大。目前市场上的纱窗主要以金刚网类防护纱窗为主，缺点在于防护和纱窗功能集中在一张不锈钢网上，当用户拆了不锈钢网，就没了防护，同时由于不锈钢网中钢丝之间的距离较小，在一定程度上影响室内通风采光，且安装这种纱窗的时候需要在原有窗框上打孔和拧螺丝，对原有窗框造成破坏。

[0006] 中国专利号CN103899236A公开了一种锁扣嵌窗纱式纱窗，它包括外框、面内框、塞扣、窗纱、里内框、螺钉；所述外框是按配套窗制作的矩形框，其中的横边框和竖边框用同一种横截面呈“h”形的型材制作，横边框和竖边框通过外角件两端榫插入再加上螺钉锁紧实现角向连接；所述里内框和面内框为尺寸相同的矩形框，两者配对安装在外框内膛；所述塞扣为直角弯构件，长边塞入外框内置槽中，朝内弯的短边钩住面内框构成易拆卸的止位结构；其特征在于：所述里内框和面内框用同一种型材制作，该型材仅一面设有相间排列顺长度方向的凹槽和凸条，里内框每边均以有凹凸结构的一面作为正面，里内框的横边框和竖边框由内角件两端榫插入连接；所述面内框面朝里内框的一面设有凹凸结构，但凹凸结构的位置与里内框相反，配对配合时形成凹槽与凸条互补式锁扣；所述窗纱蒙在里内框有凹凸结构的一面，面内框以有凹凸结构的一面相对里内框作嵌合锁紧窗纱。

[0007] 上述锁扣式纱窗通过里内框和面内框凹凸结构做互补性嵌合，同时需要螺钉的紧固，将纱窗进行夹持，在拆卸时，这种锁扣式纱窗拆卸复杂，且会对原本的窗户造成一定的破坏。

实用新型内容

[0008] 本实用新型是为了克服上述现有技术中的缺陷，提供一种拆装简单，安全可靠，节省空间的安装在平开窗上的锁扣式组合型防护纱窗。

[0009] 为了达到以上目的，本实用新型所采用的技术方案是：一种安装在平开窗上的纱窗，包括一矩形窗框，窗框内装有纱网，矩形窗框由四根型材围构而成，至少一型材上设有锁具，所述的锁具采用锁扣式，所述的锁具用于将纱窗锁定于所述的平开窗。

[0010] 作为本实用新型的一种优选方案，所述锁具包括拉手和插销，拉手与插销固定连接，插销随着拉手的移动而移动，进而将纱窗锁定于平开窗或接触于与平开窗的锁定。

[0011] 作为本实用新型的一种优选方案，所述插销在锁具的作用下与其中一型材滑动配合。

[0012] 作为本实用新型的一种优选方案，所述锁具上还设有锁芯。

[0013] 作为本实用新型的一种优选方案，所述四根型材朝向纱网一侧设有凹槽，纱网四周内嵌于凹槽。

[0014] 作为本实用新型的一种优选方案，所述相邻两型材之间设有角码，角码上设有与两型材相适配的卡槽。

[0015] 作为本实用新型的一种优选方案，所述相对侧的两型材之间平行设置两根第三型材，第三型材与另两根相对侧的型材垂直连接。

[0016] 作为本实用新型的一种优选方案，所述两根第三型材均上设有第四型材，第四型材相对设置，且第四型材之间设有第二纱网。

[0017] 作为本实用新型的一种优选方案，所述第三型材与所述型材的连接处设有组角片。

[0018] 作为本实用新型的一种优选方案，所述第三型材与其相平行同侧型材之间设有防护杆。

[0019] 本实用新型的有益效果是：与现有技术相比，通过锁扣式的安装设计，不破坏原有窗框，方便拆卸，在发生火灾的情况下，户主可以将纱窗拆卸从而逃生；同时在天冷没有蚊虫的季节，户主可以把纱窗拆卸下来，改善室内通风和采光，由于是卡扣设计，拆卸安装比较方便，纱网可以直接拆卸下来，进行卷起来放置，从而节省空间。

附图说明

[0020] 图1是本实用新型的机构示意图；

[0021] 图2是本实用新型的侧视图；

[0022] 图3是角码的结构示意图；

[0023] 图4是锁具的结构示意图。

[0024] 图中附图标记：平开窗1，第一型材2，第二型材3，第四型材4，锁具5，插销6，拉手7，锁芯8，角码9，基座10，卡槽11，防护杆12，纱网13，组角片14，凹槽15，第二纱网16，第四型材17。

具体实施方式

[0025] 下面结合附图对本实用新型实施例作详细说明。

[0026] 如图1-2所示，一种安装在平开窗上的纱窗，包括两根第一型材2、两根第二型材3和纱网13；两根第一型材2和两根第二型材3围成一根与平开窗1相适配的矩形，纱网13位于两根第一型材2和两根第二型材3围成的矩形内；纱网13包括玻璃纤维纱网和皮带，皮带位于玻璃纤维纱网的四周，使得玻璃纤维纱网被限制成特定尺寸的大小，同时保护玻璃纤维纱网的损伤，第一型材2和第二型材3朝向纱网13一侧设有凹槽15，纱网13的皮带与凹槽相适配，皮带内嵌于凹槽15内，使得纱网13与第一型材2和第二型材3相适配，纱网13与第一型材2和第二型材3通过皮带便捷式拆装。

[0027] 两根第一型材2之间设有两根第三型材4，第三型材4与第一型材2平行设置，且第三型材4与第二型材3垂直设置，第三型材4位于第二型材3中心位置，第三型材4位置与平开窗1把手位置相对应，平开窗1的把手位于第三型材4之间；同时两根第三型材3上均设有第四型材17，一个第三型材3与两个第四型材17相配合，第四型材17相对设置，第四型材17中内嵌有第二纱网16，第三型材3和第四型材17之间通过卡槽式连接，使得相对的第四型材17上设有两层相互平行的第二纱网16，第二纱网16可在第四型材17上水平移动，当要对平开窗1的把手进行操作时，只需将第二纱网16向把手另一侧移动，使得把手处没有纱网，从而可直接操作把手，对平开窗1进行开关，同时第三型材4与第二型材3之间设有组角片14，第三型材4与第二型材3之间通过组角片4固定连接，第三型材4的两侧均设有与第二型材3连接的组角片14。

[0028] 相邻的第一型材2与第三型材4之间设有防护杆12，第一型材2和第三型材4上设有相对应的开孔，用于安装防护杆12，防护杆12位于纱网13外侧，使得纱网13在防护杆12的作用下，不会被向外吹落，从而砸伤行人；同时防护杆12用于防止并保护室内物品的向外掉落，防止室内的儿童在窗口玩耍时掉落，且防护杆12与第一型材2和第三型材4可拆卸式连接。

[0029] 如图3所示，第一型材2上设有锁具5，锁具5包括拉手7和插销6，拉手7与插销6固定连接，且拉手7位于锁具5上，插销6随着拉手7的移动而移动，使得插销6在锁具5的作用下与第一型材2滑动连接，插销6与平开窗1相适配，从而将第一型材2固定于平开窗1上，同时锁具5上还设有锁芯8，锁芯8与拉手7配合连接，锁芯8用于限制拉手7的移动，从而锁芯8用于限制插销6的移动，当锁芯8开锁时，拉手7带动插销6移动，使得插销6不与平开窗1配合，从而将第一型材2脱离平开窗1，当锁芯8锁紧时，拉手7不能移动，从而插销6与第一型材2固定配合，此时插销6与平开窗1配合连接，使得第一型材2固定于平开窗1上。

[0030] 如图4所示，相邻第一型材2和第二型材3之间设有角码9，角码9上设有与第一型材2和第二型材3相适配的两个卡槽11，两个卡槽11分别插入到第一型材2和第二型材3中，使得角码9与第一型材2和第二型材3配合连接，从而使得第一型材2和第二型材3配合连接，角码9上还设有基座10，第一型材2和第二型材3与卡槽11配合的同时，与基座10相抵，使得第一型材2和第二型材3固定连接。

[0031] 对所公开的实施例的上述说明，使本领域专业技术人员能够实现或使用本实用新型。对这些实施例的多种修改对本领域的专业技术人员来说将是显而易见的，本文中所定义的一般原理可以在不脱离本实用新型的精神或范围的情况下，在其它实施例中实现；因此，本实用新型将不会被限制于本文所示的这些实施例，而是要符合与本文所公开的原理

和新颖特点相一致的最宽的范围。

[0032] 尽管本文较多地使用了图中附图标记:平开窗1,第一型材2,第二型材3,第四型材4,锁具5,插销6,拉手7,锁芯8,角码9,基座10,卡槽11,防护杆12,纱网13,组角片14,凹槽15,第二纱网16,第四型材17等术语,但并不排除使用其它术语的可能性;使用这些术语仅仅是为了更方便地描述和解释本实用新型的本质;把它们解释成任何一种附加的限制都是与本实用新型精神相违背的。

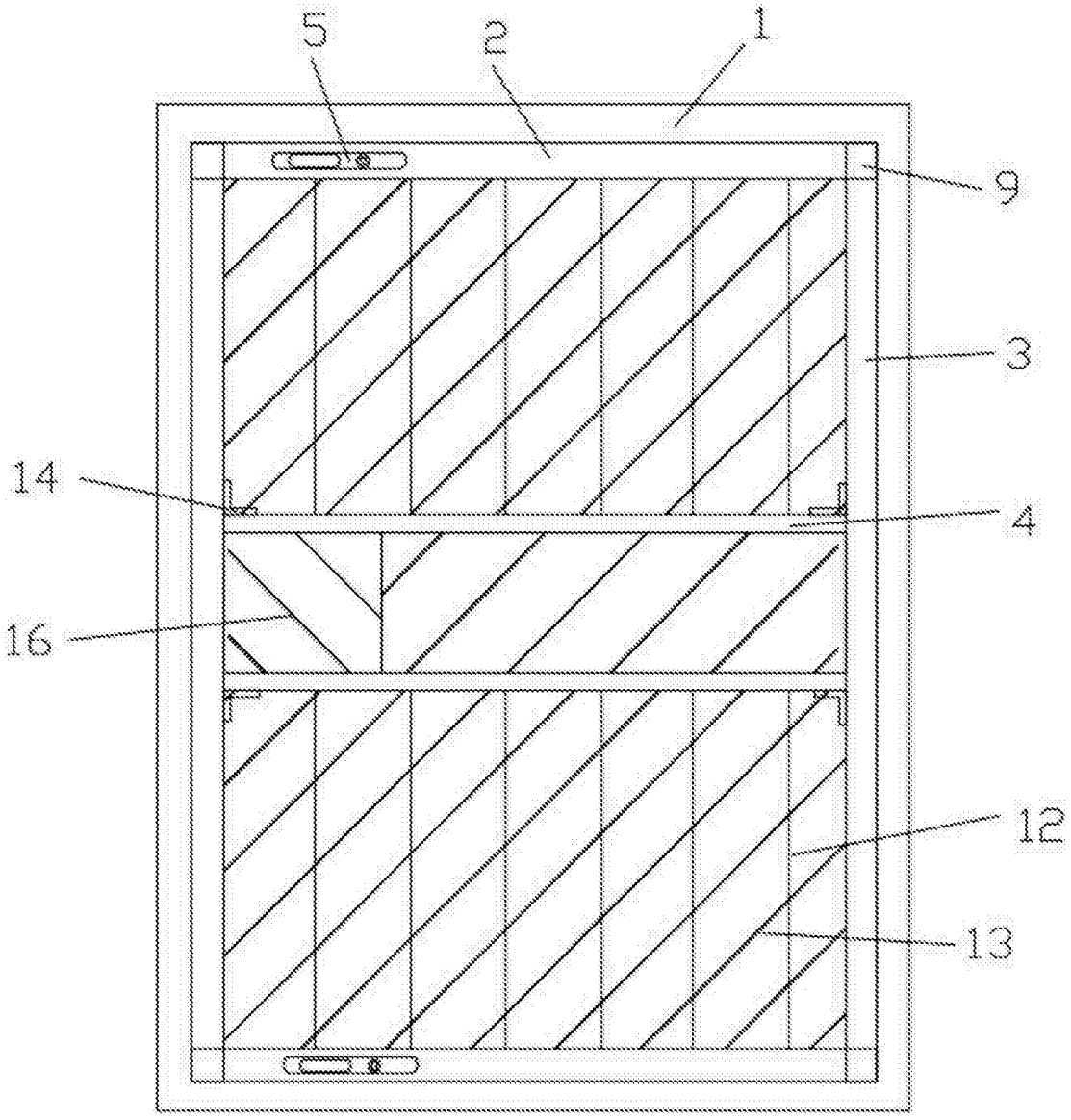

图1

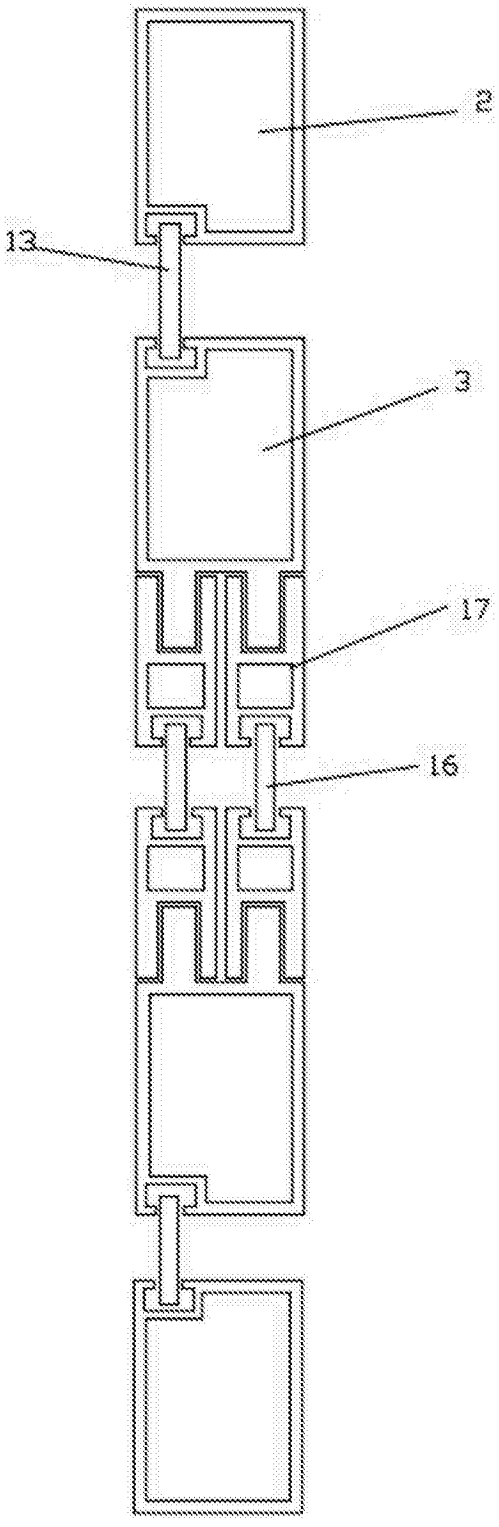

图2

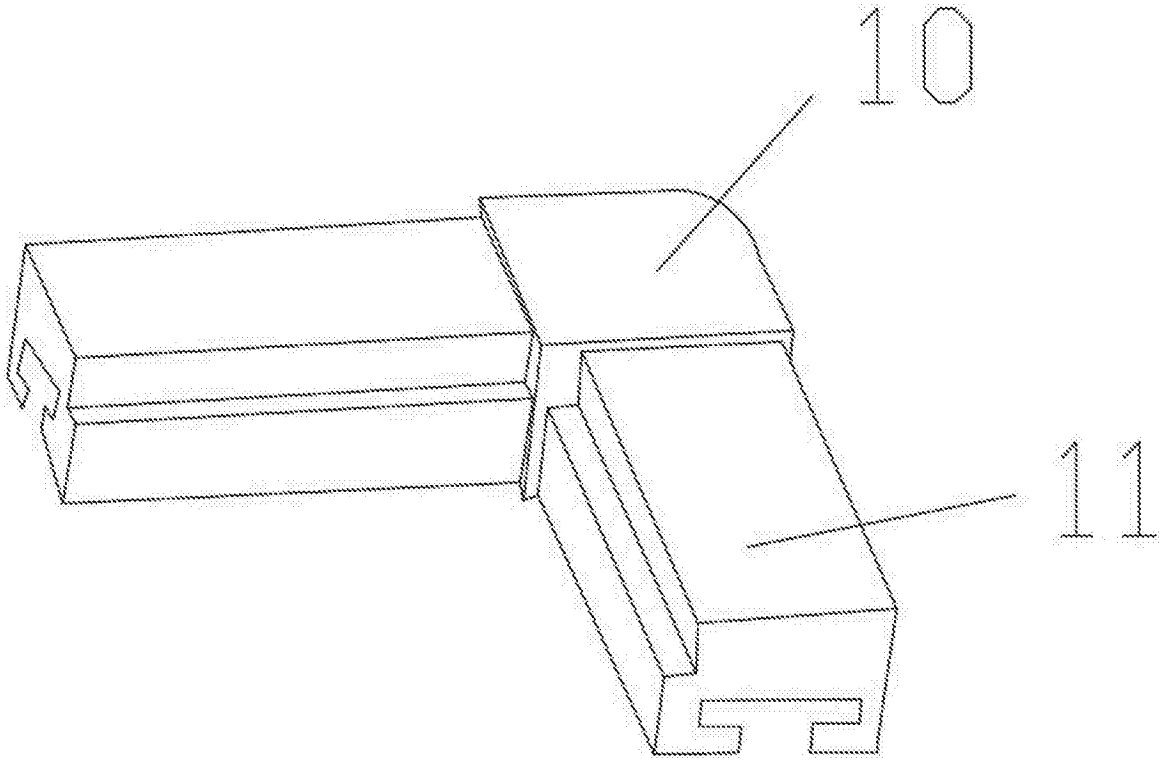

图3

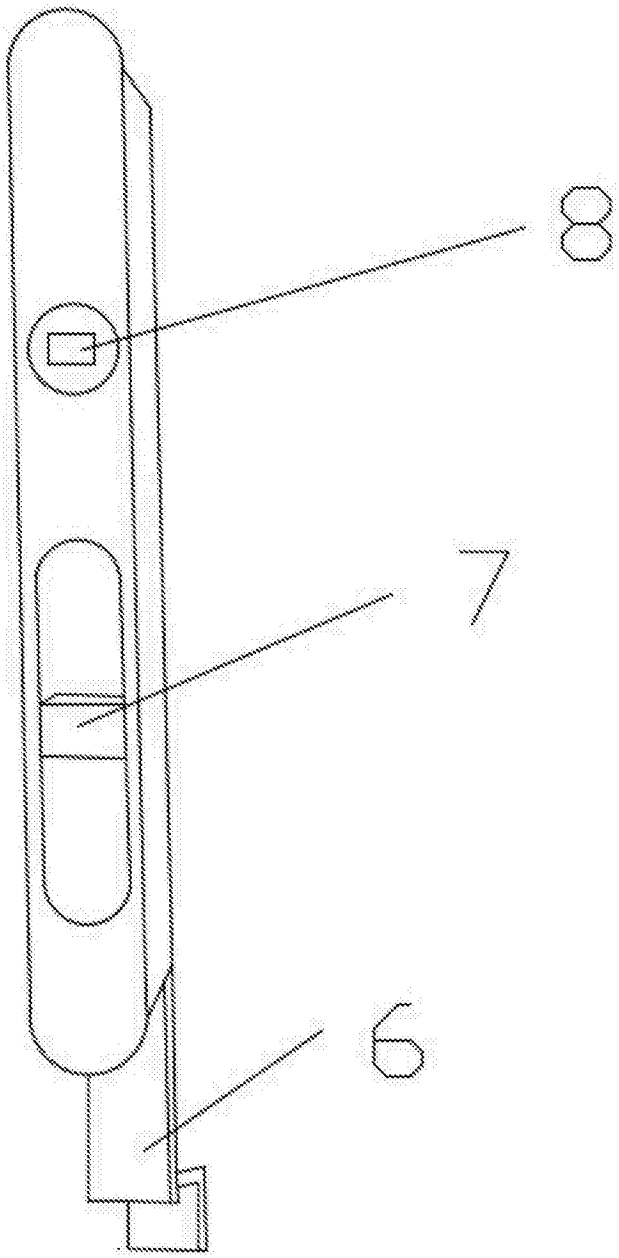

图4