(19)中华人民共和国国家知识产权局

(12)实用新型专利

(10)授权公告号 CN 213910767 U
(45)授权公告日 2021.08.10

(21)申请号 202021415763.X

(22)申请日 2020.07.17

(73)专利权人 张永祥
地址 277100 山东省枣庄市市中区君山西路18号

(72)发明人 张永祥 绪桂贤
其他发明人请求不公开姓名

(74)专利代理机构 北京高航知识产权代理有限公司 11530
代理人 刘艳玲

(51)Int.Cl.
A61F 5/058(2006.01)

权利要求书1页 说明书3页 附图2页

(54)实用新型名称

一种医疗骨科夹板

(57)摘要

本实用新型涉及管道技术领域，具体涉及一种医疗骨科夹板，包括夹块、固定板和壳体，夹块设有两块，夹块左右两侧固定连接有固定板，且夹块前后两侧固定连接有壳体，夹块之间有弹簧，且夹块表面开有圆槽，圆槽内设有旋钮，壳体表面开有圆孔，且圆孔内设有绑带，夹块内侧前后两端紧密贴合有两个垫块，且垫块内侧开有槽口，夹块内侧且位于垫块之间固定连接有气囊，且气囊上固定连接有带子，该种医疗骨科夹板，首先患者可以将手部或者腿部卡在槽口内，并紧密贴合于垫块，然后向下按压弹簧，弹簧将立即伸缩，同时夹块将夹住患者的手部和腿部，接着系住绑带，使患者的手部和腿部与夹块固定，医护人员只需拉伸弹簧即可调节夹块的松紧度，十分便捷。

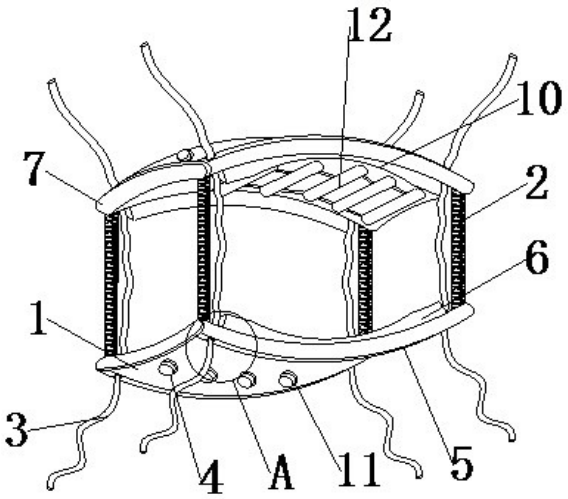

CN 213910767 U

1.一种医疗骨科夹板，包括夹块(1)、固定板(7)和壳体(5)，所述夹块(1)设有两块，所述夹块(1)左右两侧固定连接有固定板(7)，且所述夹块(1)前后两侧固定连接有壳体(5)，其特征在于：所述夹块(1)之间有弹簧(2)，且所述夹块(1)表面开有圆槽(11)，所述圆槽(11)内设有旋钮(4)，所述壳体(5)表面开有圆孔(8)，且所述圆孔(8)内设有绑带(3)，所述夹块(1)内侧前后两端紧密贴合有两个垫块(6)，且所述垫块(6)内侧开有槽口(10)，所述夹块(1)内侧且位于垫块(6)之间固定连接有气囊(12)，且所述气囊(12)上固定连接有带子(13)，所述气囊(12)下方固定连接有进气管(14)，且所述进气管(14)上覆盖有螺纹(15)。

2.根据权利要求1所述的一种医疗骨科夹板，其特征在于：所述气囊(12)设有至少八个，且所述气囊(12)数字排列于夹块(1)内侧，并且气囊(12)通过带子(13)进行串联。

3.根据权利要求1所述的一种医疗骨科夹板，其特征在于：所述绑带(3)通过圆孔(8)与壳体(5)相连接，且所述绑带(3)上且位于圆孔(8)外侧固定连接有管套(9)，并且管套(9)的直径比圆孔(8)的直径大2cm。

4.根据权利要求1所述的一种医疗骨科夹板，其特征在于：所述弹簧(2)可拉伸的最大长度为10cm，且所述弹簧(2)与夹块(1)固定连接。

5.根据权利要求1所述的一种医疗骨科夹板，其特征在于：所述旋钮(4)内壁设有与螺纹(15)相吻合的纹路，且所述旋钮(4)通过进气管(14)与气囊(12)相连接。

6.根据权利要求1所述的一种医疗骨科夹板，其特征在于：所述垫块(6)由海绵与橡胶制作而成，且所述垫块(6)呈圆弧状。

一种医疗骨科夹板

技术领域

[0001] 本实用新型涉及夹板技术领域，具体涉及一种医疗骨科夹板。

背景技术

[0002] 骨科学又称矫形外科学，是医学的一个专业或学科，专门研究骨骼肌肉系统的解剖、生理与病理，运用药物、手术及物理方法保持和发展这一系统的正常形态与功能，以及治疗这一系统的伤病，骨科学又称矫形外科学，是医学的一个专业或学科，专门研究骨骼肌肉系统的解剖、生理与病理，运用药物、手术及物理方法保持和发展这一系统的正常形态与功能，以及治疗这一系统的伤病。

[0003] 但现有的医疗骨科夹板，由于在对患者的手部和腿部进行固定时，需要不断调试夹板的松紧度，以保证患者的舒适度，但来回调试十分不便捷，且降低了医护人员的工作效率，同时患者的手部和腿部在固定一段时间后需要调整夹板的松紧度，以保证骨骼的运动，但重新拆卸安装又十分不便捷。

实用新型内容

[0004] 本实用新型的目的旨在于解决由于在对患者的手部和腿部进行固定时，需要不断调试夹板的松紧度，以保证患者的舒适度，但来回调试十分不便捷，且降低了医护人员的工作效率，同时患者的手部和腿部在固定一段时间后需要调整夹板的松紧度，以保证骨骼的运动，但重新拆卸安装又十分不便捷的技术问题，提供一种医疗骨科夹板。

[0005] 为实现上述目的，本实用新型提供了如下技术方案：一种医疗骨科夹板，包括夹块、固定板和壳体，所述夹块设有两块，所述夹块左右两侧固定连接有固定板，且所述夹块前后两侧固定连接有壳体，所述夹块之间有弹簧，且所述夹块表面开有圆槽，所述圆槽内设有旋钮，所述壳体表面开有圆孔，且所述圆孔内设有绑带，所述夹块内侧前后两端紧密贴合有两个垫块，且所述垫块内侧开有槽口，所述夹块内侧且位于垫块之间固定连接有气囊，且所述气囊上固定连接有带子，所述气囊下方固定连接有进气管，且所述进气管上覆盖有螺纹。

[0006] 进一步的，所述气囊设有至少八个，且所述气囊数字排列于夹块内侧，并且气囊通过带子进行串联。

[0007] 进一步的，所述绑带通过圆孔与壳体相连接，且所述绑带上且位于圆孔外侧固定连接有管套，并且管套的直径比圆孔的直径大2cm。

[0008] 进一步的，所述弹簧可拉伸的最大长度为10cm，且所述弹簧与夹块固定连接。

[0009] 进一步的，所述旋钮内壁设有与螺纹相吻合的纹路，且所述旋钮通过进气管与气囊相连接。

[0010] 进一步的，所述垫块由海绵与橡胶制作而成，且所述垫块呈圆弧状。

[0011] 本实用新型的有益效果是，与现有技术相比：

[0012] 1.该种医疗骨科夹板，首先患者可以将手部或者腿部卡在槽口内，并紧密贴合于

垫块，然后向下按压弹簧，弹簧将立即伸缩，同时夹块将夹住患者的手部和腿部，接着系住绑带，使患者的手部和腿部与夹块固定，医护人员只需拉伸弹簧即可调节夹块的松紧度，十分便捷；

[0013] 2.同时在患者进行初期治疗时，可以旋转旋钮，并通过进气管向气囊内部输送气体，使气囊鼓胀，气囊将紧密贴合于患者的手部和腿部，使患者感到更加舒适，若患者治疗一段时间后，可以再次旋转旋钮，并导出气囊内的气体，当气囊消气后，患者的手部和腿部将与气囊之间形成空隙，方便于患者活动。

[0014] 下面结合说明书附图和具体实施例对本实用新型作进一步说明。

附图说明

[0015] 图1为本实用新型实施例的整体结构示意图。

[0016] 图2为本实用新型实施例的A局部结构示意图。

[0017] 图3为本实用新型实施例的气囊结构示意图。

[0018] 附图中：1-夹块；2-弹簧；3-绑带；4-旋钮；5-壳体；6-垫块；7-固定板；8-圆孔；9-管套；10-槽口；11-圆槽；12-气囊；13-带子；14-进气管；15-螺纹。

具体实施方式

[0019] 参见图1-3，本实用新型公开的一种医疗骨科夹板，包括夹块1、固定板7和壳体5，所述夹块1设有两块，所述夹块1左右两侧固定连接有固定板7，且所述夹块1前后两侧固定连接有壳体5，所述夹块1之间有弹簧2，所述弹簧2可拉伸的最大长度为10cm，且所述弹簧2与夹块1固定连接，首先患者可以将手部或者腿部卡在槽口10内，并紧密贴合于垫块6，然后向下按压弹簧2，弹簧2将立即伸缩，同时夹块1将夹住患者的手部和腿部，接着系住绑带3，使患者的手部和腿部与夹块3固定，医护人员只需拉伸弹簧2即可调节夹块3的松紧度，十分便捷，且所述夹块1表面开有圆槽11，所述圆槽11内设有旋钮4，所述壳体5表面开有圆孔8，且所述圆孔8内设有绑带3，所述夹块1内侧前后两端紧密贴合有两个垫块6，且所述垫块6内侧开有槽口10，所述夹块1内侧且位于垫块6之间固定连接有气囊12，所述气囊12设有至少八个，且所述气囊12数字排列于夹块1内侧，并且气囊12通过带子13进行串联，同时在患者进行初期治疗时，可以旋转旋钮4，并通过进气管14向气囊12内部输送气体，使气囊12鼓胀，气囊12将紧密贴合于患者的手部和腿部，使患者感到更加舒适，若患者治疗一段时间后，可以再次旋转旋钮4，并导出气囊12内的气体，当气囊12消气后，患者的手部和腿部将与气囊12之间形成空隙，方便于患者活动，且所述气囊12上固定连接有带子13，所述气囊12下方固定连接有进气管14，且所述进气管14上覆盖有螺纹15。

[0020] 作为优选的，所述绑带3通过圆孔8与壳体5相连接，且所述绑带3上且位于圆孔8外侧固定连接有管套9，并且管套9的直径比圆孔8的直径大2cm，管套9能够密封住圆孔8，防止绑带3滑出圆孔8内。

[0021] 作为优选的，所述旋钮4内壁设有与螺纹15相吻合的纹路，且所述旋钮4通过进气管14与气囊12相连接，旋钮4可以密封住进气管14的进口，防止气囊12内的气体泄露。

[0022] 作为优选的，所述垫块6由海绵与橡胶制作而成，且所述垫块6呈圆弧状，垫块6能使患者的手部与腿部感觉更加舒适。

[0023] 上述实施例对本实用新型的具体描述，只用于对本实用新型进行进一步说明，不能理解为对本实用新型保护范围的限定，本领域的技术工程师根据上述实用新型的内容对本实用新型作出一些非本质的改进和调整均落入本实用新型的保护范围之内。

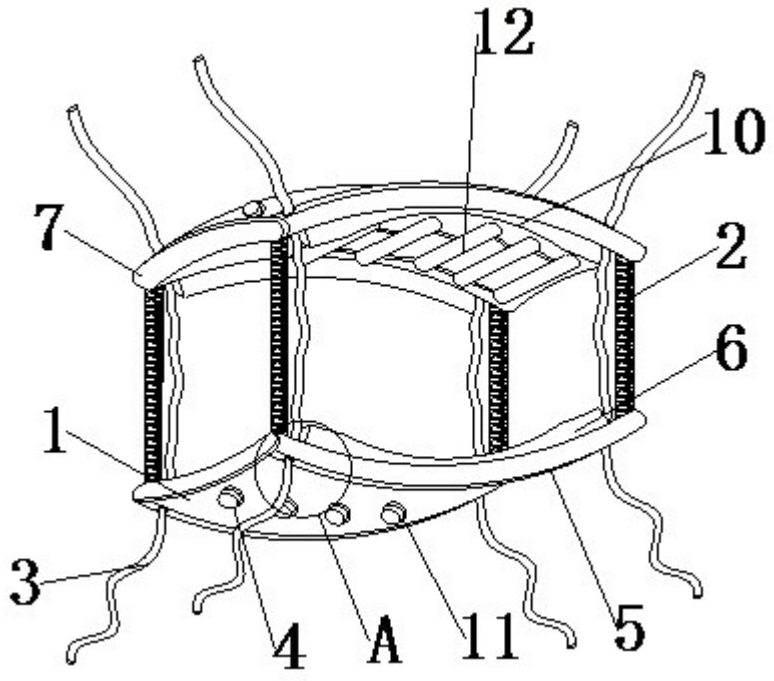

图1

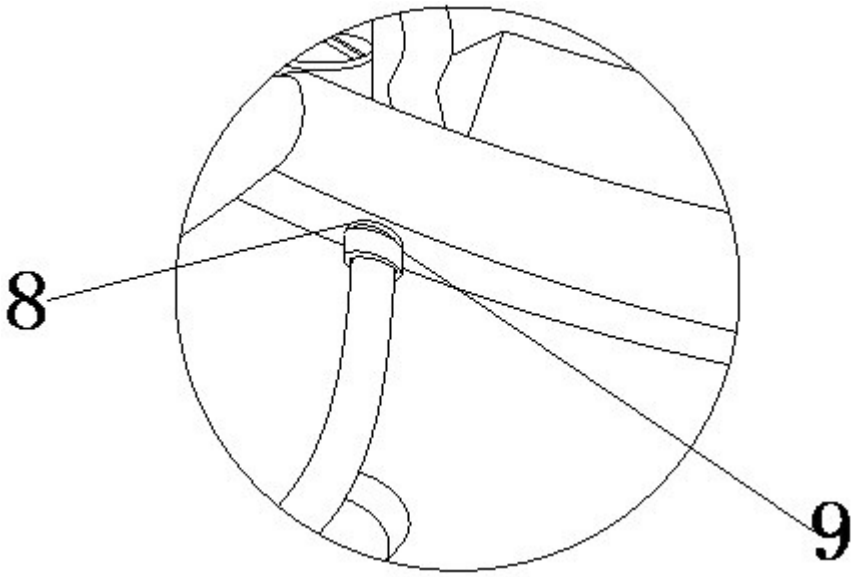

图2

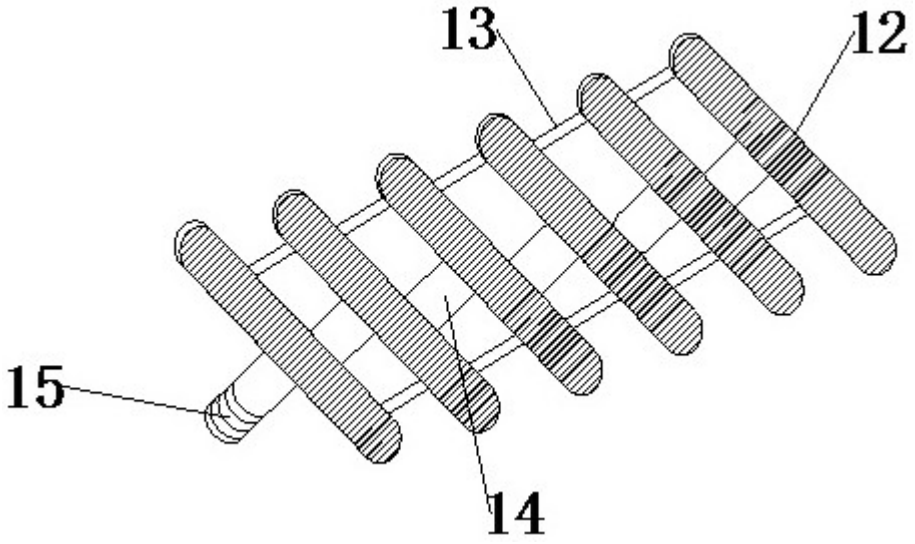

图3