(19) CONFÉDÉRATION SUISSE
INSTITUT FÉDÉRAL DE LA PROPRIÉTÉ INTELLECTUELLE

(11) CH 706 563 A2

(51) Int. Cl.: A41D 25/00 (2006.01)

Demande de brevet pour la Suisse et le Liechtenstein
Traité sur les brevets, du 22 décembre 1978, entre la Suisse et le Liechtenstein

(12) DEMANDE DE BREVET

(21) Numéro de la demande: 00735/12

(22) Date de dépôt: 29.05.2012

(43) Demande publiée: 29.11.2013

(71) Requérant:
Simeon Stoitzev, Langstrasse 238
8005 Zürich (CH)

(72) Inventeur(s):
Simeon Stoitzev, 8005 Zürich (CH)

(54) Cravate essuie-verres.

(57) La cravate (1) intègre une partie essuie-verre (2) à la partie arrière (inférieure, ou fine) de la cravate. Cette partie est composée d'un tissu à propriétés essuie-verre et a pour objectif de permettre à l'utilisateur de nettoyer ses verres.

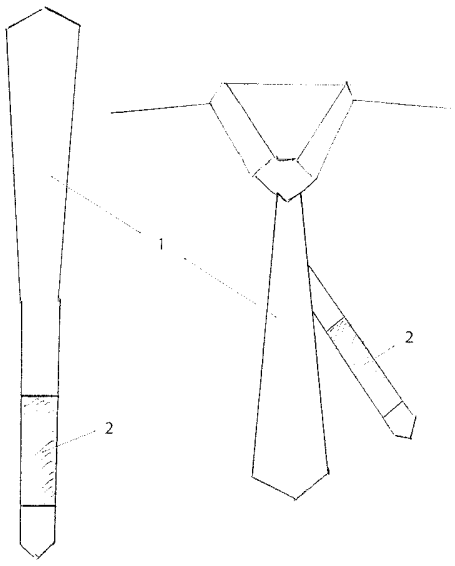

Description

[0001] L'invention concerne un type de cravate qui intègre une fonction essuie-verre à la partie arrière (inférieure, ou fine) de la cravate.

[0002] Il existe diverses formes d'essuie-verres dans le commerce. Cependant, si vous êtes à deux minutes d'avoir une rencontre importantes et vos lunettes ne sont pas propres, peux nombreuses sont les personnes qui ont un chiffon essuie-verre sur eux. Par contre un bon nombre ont leur cravate bien attachée au cou. Ainsi, l'invention consiste à intégrer au bout arrière (inférieure, ou fine) de la cravate une partie composée d'un tissu qui aura la fonction d'essuie- verre.

[0003] L'avantage de l'invention est que l'utilisateur aura toujours sur lui un moyen d'essuyer efficacement ces lunettes sans devoir prendre un chiffon séparément. De plus, la partie essuie-verre se situe sur la partie arrière (inférieure, ou fine) et n'est pas visible. Ceci étant dit, il est tout à fait possible d'améliorer l'aspect visuel de deux manières: soit en faisant la partie essuie-verre de la même couleur et avec les mêmes motifs que le reste de la cravate, soit en intégrant la partie essuie-verre dans la doublure de la partie arrière (inférieure, ou fine) de la cravate seulement.

[0004] L'invention va être exposée de manière plus détaillée à l'aide d'un exemple de réalisation représenté dans les dessins suivants:

Fig. 1 Représentation du concept qui montre dans quelle partie de la cravate le tissus essuie-verre est intégré

Fig. 2 Solution avec «dissimulation» de la partie essuie-verre dans la doublure de la partie arrière (inférieure, ou fine) de la cravate.

Revendications

1. Cravate (1) pouvant être de différentes formes ou matériaux utilités dans la production de cravates et intégrant une partie composée en tissu essuie-verre (2) se distinguant par la possibilité d'essuyer et nettoyer ses lunettes sur la partie essuie-verre (2).
2. Cravate selon revendication 1 et qui se caractérise par le fait que la partie essuie-verre (2) se situe sur la partie arrière (inférieure, ou fine) ou avant (large) de la cravate et peut recouvrir une partie soit telle qu'indiqué par la fig. 1 soit plus ou moins grande.
3. Cravate selon revendication 1 ou 2 et qui se caractérise par le fait que la partie essuie-verre (2) peut être composée d'un tissue essuie-verre de la même couleur et mêmes motifs que le reste de la cravate.
4. Cravate selon revendication 1 ou 2 et qui se caractérise par le fait que la partie essuie-verre (3) peut être intégrée dans la doublure de la partie arrière (inférieure, ou fine) ou avant (large) de la cravate.

Fig. 1

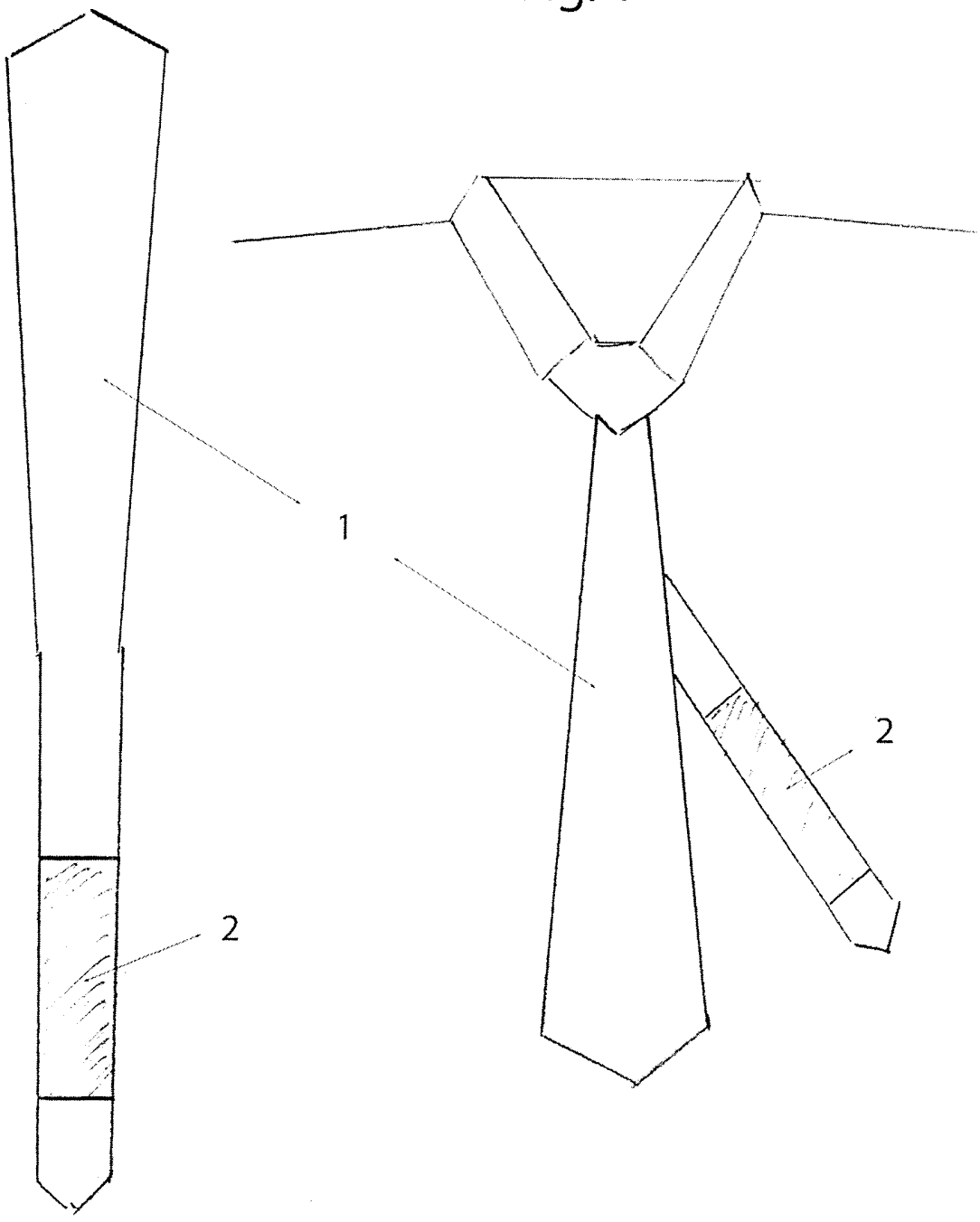

Fig. 2

