(19)中华人民共和国国家知识产权局

(12)实用新型专利

(10)授权公告号 CN 209575126 U
(45)授权公告日 2019.11.05

(21)申请号 201721065231.6

(22)申请日 2017.08.24

(73)专利权人 吉林大学
地址 130011 吉林省长春市前进大街2699号

(72)发明人 李秋菊 秦彦国 宋旸 刘国民 钟磊

(74)专利代理机构 吉林长春新纪元专利代理有限责任公司 22100
代理人 陈宏伟

(51)Int.Cl.
A61G 7/057(2006.01)

权利要求书1页 说明书2页 附图2页

(54)实用新型名称

一种卧床患者翻身护理垫

(57)摘要

本实用新型公开一种卧床患者翻身护理垫；包括翻身垫、固定架；翻身垫包括平板、固定带、延长绳；固定带间隔均布置紧固粘接在平板上；平板置于患者身下；固定带两端紧固连接延长绳；固定架包括螺栓、立柱、滑轮、摇杆；立柱通过螺栓固定于床的一侧；滑轮安装在立柱上部；摇杆与滑轮紧固连接；对侧的延长绳通过滑轮连接于固定架；转动摇杆带动滑轮转动；延长绳在滑轮上缠绕拉紧，将平板一侧抬起；平板将翻身垫固定于患者需要的角度。优点：操作简单，省时省力，单人即可实现患者翻身护理，预防坠积性肺炎、尿路感染、压疮等并发症，并极大的减少了护理人员的人数需求和工作压力。

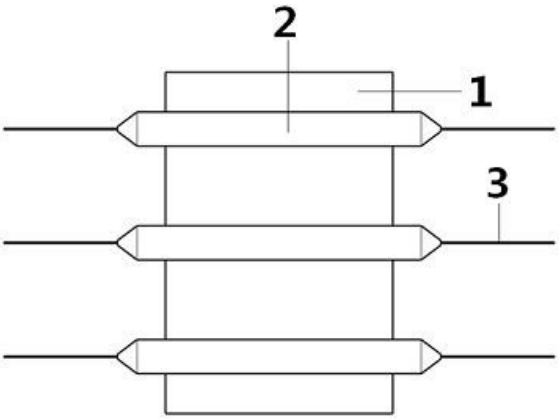

CN 209575126 U

1.一种卧床患者翻身护理垫;其特征在于:包括翻身垫、固定架;

所述的翻身垫包括平板、固定带、延长绳;固定带间隔均布置紧固粘接在平板上;平板置于患者身下;固定带两端紧固连接延长绳;

所述的固定架包括螺栓、立柱、滑轮、摇杆;立柱通过螺栓固定于床的一侧;滑轮安装在立柱上部;摇杆与滑轮紧固连接;对侧的延长绳通过滑轮连接于固定架;转动摇杆带动滑轮转动。

一种卧床患者翻身护理垫

技术领域

[0001] 本实用新型属于骨科医疗器械技术领域，涉及一种卧床患者翻身护理垫；特别适用于需要经常翻身护理长期卧床患者。

背景技术

[0002] 为避免坠积性肺炎、尿路感染、压疮等并发症，长期卧床患者需要经常翻身护理。这种护理通常需要2-3名护理人员才能完成；对于体重较大患者则需要更多护理人员，对于身材较小的女性护理人员的体力更是极大的挑战，费力费时。

发明内容

[0003] 本实用新型公开了一种卧床患者翻身护理垫，以解决现有技术中长期卧床患者需要经常翻身护理，需用护理人员多，费力费时等问题。

[0004] 本实用新型包括翻身垫、固定架；翻身垫包括平板、固定带、延长绳；固定带间隔均布置紧固粘接在平板上；平板置于患者身下；固定带两端紧固连接延长绳；固定架包括螺栓、立柱、滑轮、摇杆；立柱通过螺栓固定于床的一侧；滑轮安装在立柱上部；摇杆与滑轮紧固连接；对侧的延长绳通过滑轮连接于固定架；转动摇杆带动滑轮转动；延长绳在滑轮上缠绕拉紧，将平板一侧抬起，帮助患者翻身；平板将翻身垫固定于患者需要的角度，而无需额外的人力帮忙。

[0005] 本实用新型滑轮上具有锁孔；锁孔在滑轮上周向均布；滑轮上的锁孔插入锁止件，锁止滑轮转动。

[0006] 本实用新型的积极效果在于：操作简单，省时省力，单人即可实现患者翻身护理，预防坠积性肺炎、尿路感染、压疮等并发症，并极大的减少了护理人员的人数需求和工作压力。

附图说明

[0007] 图1为本实用新型翻身垫结构示意图；

[0008] 图2为本实用新型固定架结构主视图；

[0009] 图3为本实用新型固定架结构侧视图；

[0010] 图中：1平板、2固定带、3延长绳、4螺栓、5立柱、6滑轮、7摇杆、8锁孔。

具体实施方式

[0011] 以下结合附图详细说明本实用新型的一个实施例。

[0012] 本实用新型实施例如图1、图2、图3所示，包括翻身垫、固定架；翻身垫包括平板1、固定带2、延长绳3；固定带2间隔均布置紧固粘接在平板1上；平板1置于患者身下；固定带2两端紧固连接延长绳3；固定架包括螺栓4、立柱5、滑轮6、摇杆7；立柱5通过螺栓4固定于床的一侧；滑轮6安装在立柱5上部；摇杆7与滑轮6紧固连接；对侧的延长绳3通过滑轮6连接于

固定架;转动摇杆7带动滑轮转动;延长绳在滑轮上缠绕拉紧,将平板1一侧抬起,帮助患者翻身。平板将翻身垫固定于患者需要的角度,而无需额外的人力帮忙。滑轮6上具有锁孔8;锁孔8在滑轮6上周向均布;滑轮6上的锁孔8用于止动插入锁止件,锁止滑轮6转动。

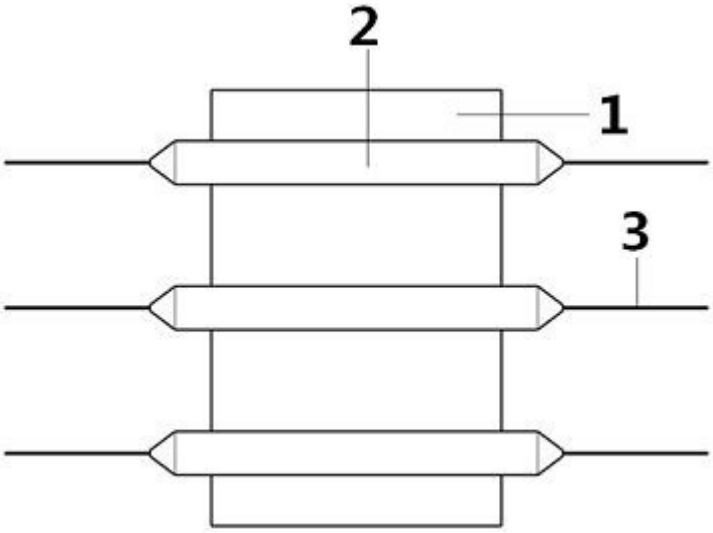

图1

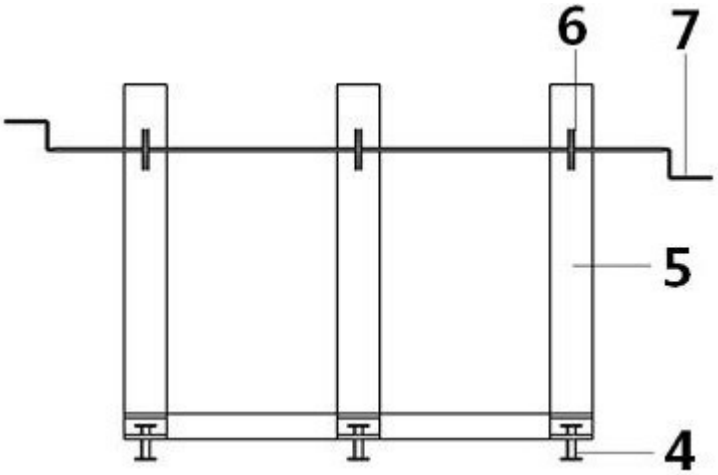

图2

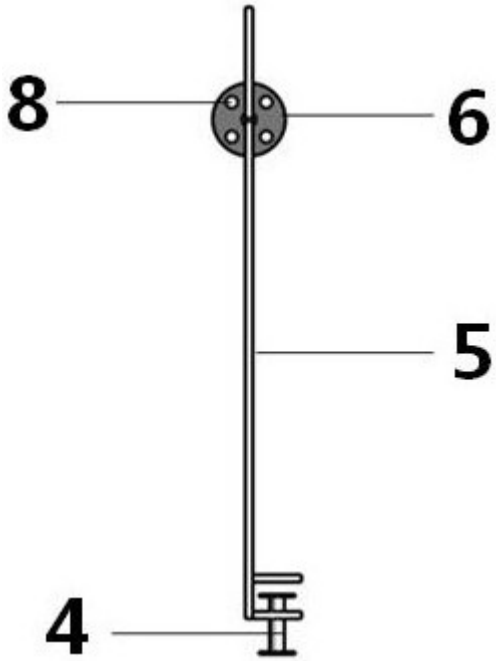

图3