(19)中华人民共和国国家知识产权局

(12)实用新型专利

(10)授权公告号 CN 202375008 U
(45)授权公告日 2012.08.15

(21)申请号 201120578423.3

(22)申请日 2011.12.30

(73)专利权人 潍坊阳光传媒科技职业培训学校
地址 261061 山东省潍坊市高新区东风东街潍坊学院潍大花园B区2号楼1-301室

(72)发明人 李现欣

(51)Int.Cl.
A23N 12/02(2006.01)

权利要求书 1 页 说明书 2 页 附图 1 页

(54)实用新型名称

土豆清洗机

(57)摘要

本实用新型公开了一种土豆清洗机，包括清洗箱，所述清洗箱的顶部设有料口，所述清洗箱内排列设有清洗毛辊，所述清洗毛辊连接有转动驱动装置，相邻清洗毛辊的转动方向相反，所述清洗箱内腔还设有喷水头；相邻清洗毛辊的转动方向相反，对被清洗物进行往复清洗，提高了清洗效率，保证了清洗效果。

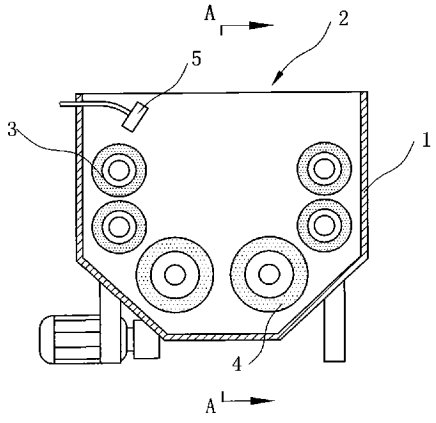

CN 202375008 U

1. 土豆清洗机，其特征在于，包括清洗箱，所述清洗箱的顶部设有料口，所述清洗箱内排列设有清洗毛辊，所述清洗毛辊连接有转动驱动装置，相邻清洗毛辊的转动方向相反，所述清洗箱内腔还设有喷水头。

2. 如权利要求 1 所述的土豆清洗机，其特征在于：所述清洗毛辊包括设在所述清洗箱内腔侧部的侧清洗毛辊和设在所述清洗箱内腔底部的底清洗毛辊，所述底清洗毛辊直径大于侧清洗毛辊的直径。

土豆清洗机

技术领域

[0001] 本实用新型涉及一种食品加工机械，尤其涉及一种土豆清洗装置。

背景技术

[0002] 土豆可供烧煮作粮食蔬菜，但新鲜土豆因块茎体积较大，含水量较高，运输和长期贮藏有困难，为了更好对其进行利用，提高附加值，人们尝试采用不同的方式对其进行进一步加工，在土豆深加工之前通常要对其进行清洗处理，现有土豆清洗设备存在清洗效率低的问题。

实用新型内容

[0003] 本实用新型所要解决的技术问题是提供一种清洗效率较高的土豆清洗机。

[0004] 为解决上述技术问题，本实用新型的技术方案是：土豆清洗机，包括清洗箱，所述清洗箱的顶部设有料口，所述清洗箱内排列设有清洗毛辊，所述清洗毛辊连接有转动驱动装置，相邻清洗毛辊的转动方向相反，所述清洗箱内腔还设有喷水头。

[0005] 作为优选的技术方案，所述清洗毛辊包括设在所述清洗箱内腔侧部的侧清洗毛辊和设在所述清洗箱内腔底部的底清洗毛辊，所述底清洗毛辊直径大于侧清洗毛辊的直径。

[0006] 由于采用了上述技术方案，土豆清洗机，包括清洗箱，所述清洗箱的顶部设有料口，所述清洗箱内排列设有清洗毛辊，所述清洗毛辊连接有转动驱动装置，相邻清洗毛辊的转动方向相反，所述清洗箱内腔还设有喷水头；相邻清洗毛辊的转动方向相反，对被清洗物进行往复清洗，提高了清洗效率，保证了清洗效果。

附图说明

[0007] 图 1 是本实用新型实施例的结构示意图；

[0008] 图 2 是图 1 中 A-A 向的结构示意图；

[0009] 图中：1- 清洗箱；2- 料口；3- 侧清洗毛辊；4- 底清洗毛辊；5- 喷水头。

具体实施方式

[0010] 如图 1 和图 2 所示，土豆清洗机，包括清洗箱 1，所述清洗箱 1 的顶部设有料口 2，所述清洗箱 1 内排列设有清洗毛辊，所述清洗毛辊连接有转动驱动装置，相邻清洗毛辊的转动方向相反，所述清洗箱 1 内腔还设有喷水头 5。

[0011] 所述清洗毛辊包括设在所述清洗箱 1 内腔侧部的侧清洗毛辊 3 和设在所述清洗箱 1 内腔底部的底清洗毛辊 4，所述底清洗毛辊 4 直径大于侧清洗毛辊 3 的直径。

[0012] 相邻清洗毛辊的转动方向相反，对被清洗物进行往复清洗，提高了清洗效率，保证了清洗效果。

[0013] 以上显示和描述了本实用新型的基本原理、主要特征及本实用新型的优点。本行业的技术人员应该了解，本实用新型不受上述实施例的限制，上述实施例和说明书中描述

的只是说明本实用新型的原理，在不脱离本实用新型精神和范围的前提下，本实用新型还会有各种变化和改进，这些变化和改进都落入要求保护的本实用新型范围内。本实用新型要求保护范围由所附的权利要求书及其等效物界定。

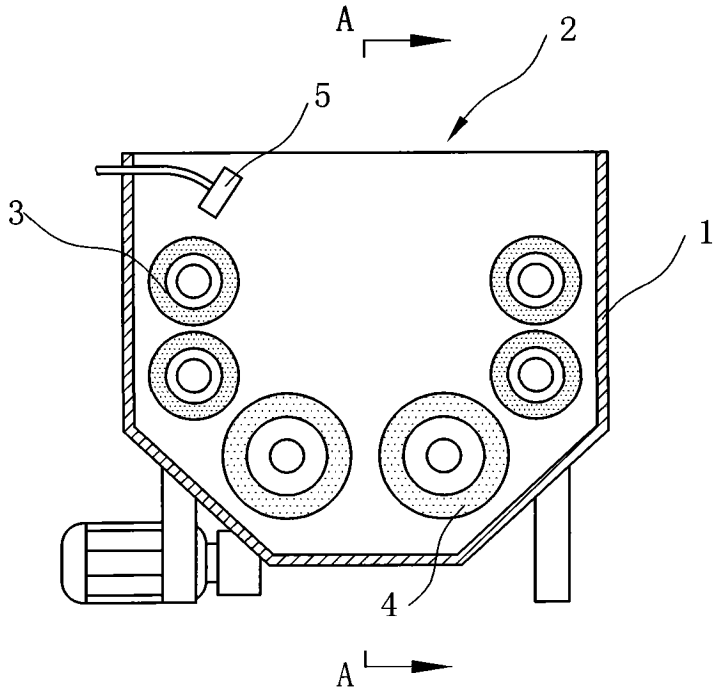

图 1

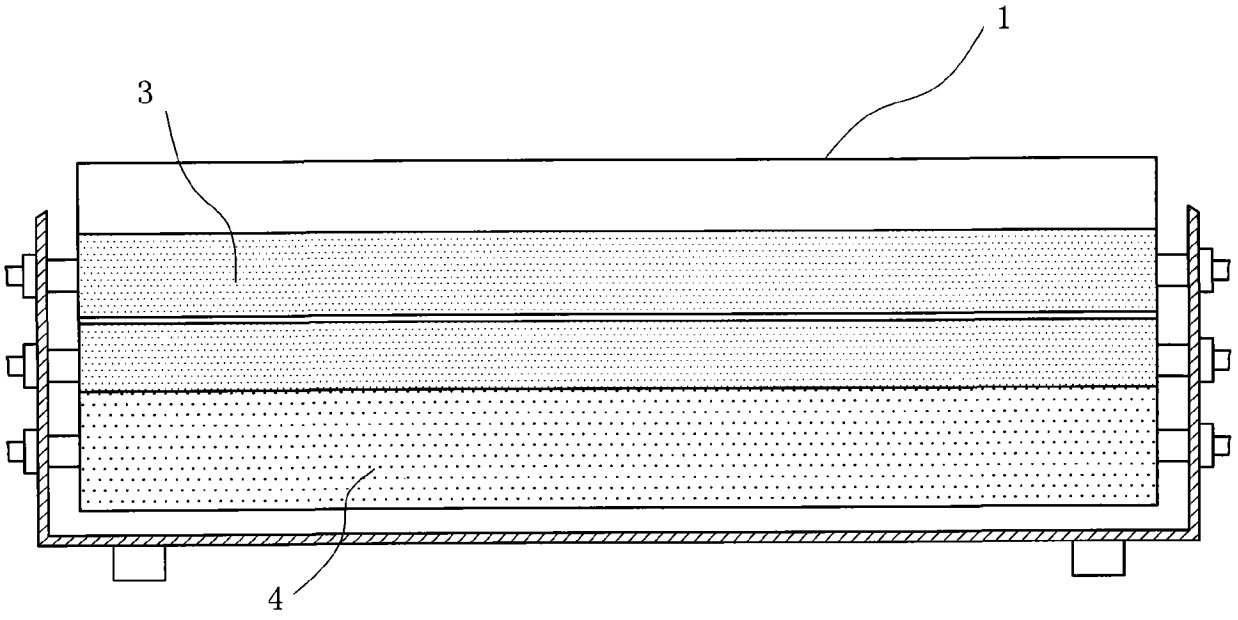

图 2