(19)中华人民共和国国家知识产权局

(12)实用新型专利

(10)授权公告号 CN 201745984 U
(45)授权公告日 2011.02.16

(21)申请号 201020222874.9
(22)申请日 2010.06.09
(73)专利权人 余姚市神仆环保科技有限公司
地址 315460 浙江省余姚市临山车站东路35号
(72)发明人 王金鑫
(74)专利代理机构 杭州九洲专利事务所有限公司 33101
代理人 翁霁明
(51)Int.Cl.
B65F 1/00(2006.01)
F21V 33/00(2006.01)
A01M 1/02(2006.01)

权利要求书 1 页 说明书 2 页 附图 1 页

(54)实用新型名称

带有捕蝇功能的组合式垃圾桶

(57)摘要

一种带有捕蝇功能的组合式垃圾桶，它包括有一垃圾桶，所述的垃圾桶两对应侧固定有一根倒U型的固定杆，在该倒U型固定杆的中间端部悬挂有一捕蝇器；该捕蝇器包括一底部开口的捕蝇器体，所述捕蝇器体的底部开口并相接有一向器体内凸起的、呈收缩状的进蝇通道，在该进蝇通道的顶端部开设有连通捕蝇器体内腔的进蝇口；所述的捕蝇器体底部设置有供放置引诱剂的料盘；所述的料盘下方有与捕蝇器体底部相连的底盘；所述的捕蝇器体顶部设置有吊环且通过该吊环悬挂于倒U型固定杆上，所述倒U型固定杆的两下端各配置有一定位底片，在所述倒U型固定杆的中间通过固定销固定有所述的圆形或方形的垃圾桶；它具有结构简单，使用方便，外形美观，适用范围广，集捕虫、照明、装饰于一体，捕蚊蝇效果好，能将蚊蝇捕捉在一密闭容器内自然死亡后，控制蚊蝇腐烂后产生二次污染对人类带来危害等特点。

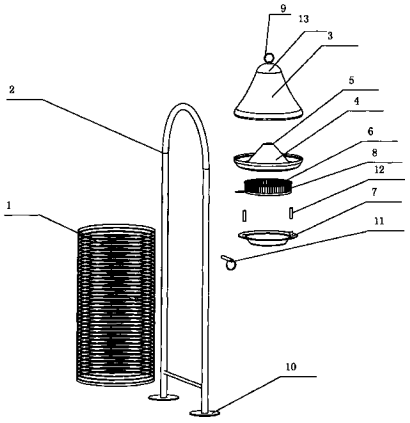

CN 201745984 U

1. 一种带有捕蝇功能的组合式垃圾桶，它包括有一垃圾桶，其特征在于所述的垃圾桶(1)两对应侧固定有一根倒U型的固定杆(2)，在该倒U型固定杆(2)的中间端部悬挂有一捕蝇器。

2. 根据权利要求1所述的带有捕蝇功能的组合式垃圾桶，其特征在于所述的捕蝇器一底部开口的捕蝇器体，所述捕蝇器体(3)的底部开口并相接有一向器体内凸起的、呈收缩状的进蝇通道(4)，在该进蝇通道(4)的顶端部开设有连通捕蝇器体(3)内腔的进蝇口(5)；所述的捕蝇器体(3)底部设置有供放置引诱剂的料盘(6)。

3. 根据权利要求2所述的带有捕蝇功能的组合式垃圾桶，其特征在于所述的料盘(6)下方与捕蝇器体(3)底部相连有底盘(7)；所述的底盘(7)上面设置或安置的是周边开设有隔栅条(8)的固定式料盘或活动式料盘(6)；所述的捕蝇器体(3)顶部设置有吊环(9)且通过该吊环(9)悬挂于倒U型固定杆(2)上，所述倒U型固定杆(2)的两下端各配置有一定位底片(10)，在所述倒U型固定杆(2)的两侧中间通过固定销(11)固定有所述的圆形或方形的垃圾桶(1)。

4. 根据权利要求3所述的带有捕蝇功能的组合式垃圾桶，其特征在于所述的捕蝇器体(3)至少用两根连接柱(12)相接于下部的底盘(7)；所述捕蝇器体(3)设置的进蝇通道(4)由一圆锥或半圆或方型网罩构成；所述的捕蝇器体(3)内安装有连接着电源的发光器(13)。

5. 根据权利要求4所述的带有捕蝇功能的组合式垃圾桶，其特征在于所述的发光器(13)为至少一个发光二极管灯组成，与该发光器(13)配置有由太阳能蓄电池和/或太阳能电池板构成的电源并安装在捕蝇器体(3)的顶部。

6. 根据权利要求2或3或4所述的带有捕蝇功能的组合式垃圾桶，其特征在于所述的捕蝇器体(3)呈上小下大的葫芦形状，其底部通过三根连接柱(12)连接着底盘(7)。

带有捕蝇功能的组合式垃圾桶

技术领域

[0001] 本实用新型涉及的是一种能将捕蝇器与垃圾桶结合在一起、兼具捕蝇和装垃圾容器功能于一体的组合式垃圾桶。

背景技术

[0002] 苍蝇和蚊子是人类的四大害虫之二，它们具有较高的繁殖能力，自身携带有大量的各种病菌和病毒，尤其是在各种室外的垃圾桶，它们成为目前各种致病菌传染的最大渠道之一。在日常生活中，室内外个中垃圾严重影响着人们的身体健康，为了消灭苍蝇、蚊子，世界上各个国家和机构采取了各种各样的灭蚊蝇方法，因此，目前现有技术中，出现有几种不同形式和结构的捕蝇机，如常见的纱网制成的捕蝇器少量捕捉到的苍蝇尸体腐烂后，往网孔外散发致病菌；又有常见的电击灭蚊灯，它采用电击灭蚊蝇，但功效较低，而且如有少量被电击致死的蚊蝇，往往会将蚊蝇尸体暴露在外，腐烂后散发病菌和病毒并传播，造成环境的二次污染，对人体带来隐性的危害。又如采用化学药剂杀蚊蝇的方法，这种方法将会严重地影响环境卫生，危害人类身体健康等等。

实用新型内容

[0003] 本实用新型的目的在于克服现有技术存在的不足，而提供一种结构简单，使用方便，利用垃圾桶能吸引较多蚊蝇，将捕蝇机与垃圾桶结合在一起，将蚊蝇捕捉到一密闭容器内的带有捕蝇功能的组合式垃圾桶，它能够很好地控制被捕抓后蚊蝇腐烂而产生二次污染对人类带来危害，且对环境具有较好的美化效果。

[0004] 本实用新型的目的是通过如下技术方案来完成的，它包括有一垃圾桶，所述的垃圾桶两对应侧固定有一根倒U型的固定杆，在该倒U型固定杆的中间端部悬挂有一捕蝇器。

[0005] 所述的捕蝇器一底部开口的捕蝇器体，所述捕蝇器体的底部开口并相接有一向器体内凸起的、呈收缩状的进蝇通道，在该进蝇通道的顶端部开设有连通捕蝇器体内腔的进蝇口；所述的捕蝇器体底部设置有供放置引诱剂的料盘。

[0006] 所述的料盘下方与捕蝇器体底部相连有底盘；所述的底盘上面设置或安置的是周边开设有隔栅条的固定式料盘或活动式料盘；所述的捕蝇器体顶部设置有吊环且通过该吊环悬挂于倒U型固定杆上，所述倒U型固定杆的两下端各配置有一定位底片，在所述倒U型固定杆的中间通过固定销固定有所述的圆形或方形的垃圾桶。

[0007] 所述的捕蝇器体至少用两根连接柱相接于下部的底盘；所述捕蝇器体设置的进蝇通道由一圆锥或半圆或方型网罩构成；所述的捕蝇器体内安装有连接着电源的发光器。

[0008] 所述的发光器为至少一个发光二极管灯组成，与该发光器配置有由太阳能蓄电池和/或太阳能电池板构成的电源并安装在捕蝇器体的顶部。

[0009] 所述的捕蝇器体呈上小下大的葫芦形状，其底部通过三根连接柱连接着底盘；器体顶部设置有可悬挂的挂钩或挂环。

[0010] 本实用新型与现有技术相比，具有结构简单，使用方便，外形美观，适用范围广，集

捕虫、照明、装饰于一体，捕蚊蝇效果好，能将蚊蝇捕捉在一密闭容器内自然死亡后，控制蚊蝇腐烂后产生二次污染对人类带来危害等特点。

附图说明

[0011] 图 1 是本实用新型的分解结构示意图。

[0012] 图 2 是本实用新型的整体结构示意图。

具体实施方式

[0013] 下面将结合附图对本实用新型作详细的介绍：图 1、2 所示，本实用新型包括有一垃圾桶 1，所述的垃圾桶 1 两对应侧固定有一根倒 U 型的固定杆 2，在该倒 U 型固定杆 2 的中间端部悬挂有一捕蝇器。

[0014] 所述的捕蝇器一底部开口的捕蝇器体 3，该捕蝇器体 3 可以是正方体或长方体或其它规则或不规则形状，附图所示的为一外形美观、类似于室外灯形的、呈上小下大的葫芦形状。所述的捕蝇器体 3 的底部开口相接有一向捕蝇器体 3 内凸起的、呈收缩状的进蝇通道 4，在该进蝇通道 4 的顶端部开设有连通捕蝇器体 3 内腔的进蝇口 5；所述的捕蝇器体 3 底部设置有供放置引诱剂的料盘 6；所述的料盘 6 上面既可以直接放置引诱剂，也可以在其上放置一次性的诱料块或诱料盒。

[0015] 所述的料盘 6 下方与捕蝇器体 3 底部相连有底盘 7；所述的底盘 7 上面设置或安置的是周边开设有隔栅条 8 的固定式料盘 6 或活动式料盘；在其它实施例中，所述的料盘也可以直接当作底盘，在所述底盘 7 与所述捕蝇器体 3 之间形成的空间即为将蚊蝇引诱进入捕蝇器体的引诱通道。所述的捕蝇器体 3 顶部设置有吊环 9 且通过该吊环 9 悬挂于倒 U 型固定杆 2 上，所述倒 U 型固定杆 2 的两下端各配置有一定位底片 10，用于稳固地定位于地面上，在所述倒 U 型固定杆 2 的两侧中间位置通过固定销 11 固定有所述的圆形或方形的垃圾桶 1，这种垃圾桶 1 的结构为常用的垃圾桶，故不再详细展开进行说明。

[0016] 所述的捕蝇器体 3 至少用两根连接柱 12 相接于下部的底盘 7，图中所示的是：捕蝇器体 3 底部通过三根均布的连接柱 12 连接着底盘 7，并形成所述的引诱通道；所述捕蝇器体 3 设置的进蝇通道 4 由一圆锥或半圆或方型网罩构成，该网罩可以用塑料一次注塑成型，也可以用现有的金属或塑料或化纤丝网制成；所述的捕蝇器体 3 内安装有连接着电源的发光器 13。

[0017] 所述的发光器 13 为至少一个发光二极管灯组成，在其它实施例中也可用其它常规的灯管或灯泡形发光器代替。与该发光器 13 配置有由太阳能蓄电池和 / 或太阳能电池板构成的电源并安装在捕蝇器体 3 的顶部。这种太阳能电池板或太阳能蓄电池的技术为现有较为成熟的技术，可以从市场上选购；在其它实施例中，所述的太阳能蓄电池也可以用其它蓄电池或充电式蓄电池代替，如锂电池等。

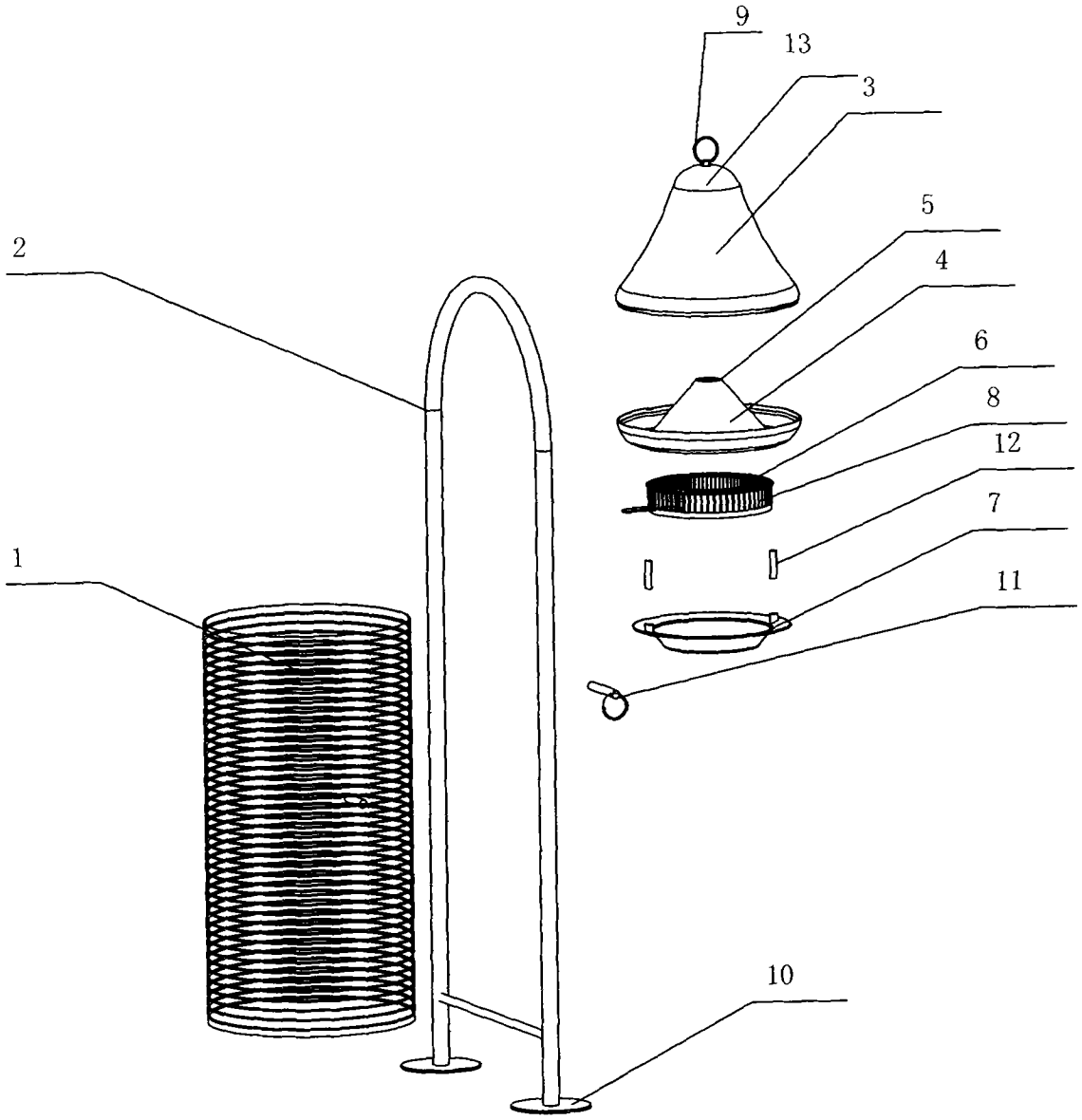

图 1

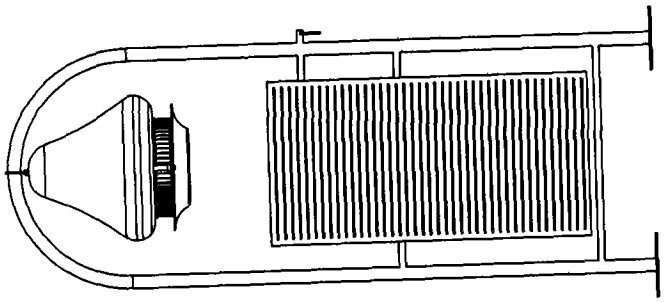

图 2