(19)中华人民共和国国家知识产权局

(12)实用新型专利

(10)授权公告号 CN 211608128 U
(45)授权公告日 2020.10.02

(21)申请号 202020208332.X

(22)申请日 2020.02.25

(73)专利权人 兴宁市贵食食品连锁有限公司
地址 514500 广东省梅州市兴宁市兴田街道办事处洋岗村(兴南中队斜对面)

(72)发明人 廖苑堂

(74)专利代理机构 北京力量专利代理事务所(特殊普通合伙) 11504
代理人 姚远方

(51)Int.Cl.
A23L 3/3589(2006.01)
B08B 9/093(2006.01)
A23P 30/00(2016.01)

权利要求书1页 说明书3页 附图4页

(54)实用新型名称

一种食品腌制装置

(57)摘要

本实用新型属于食品加工技术领域,尤其为一种食品腌制装置,包括底板,所述底板的上表面固定安装有支撑体,所述支撑体的一侧设置有第一转轴,所述第一转轴的一侧固定连接有腌制箱,所述腌制箱的内壁固定安装有滑轨,所述滑轨的内部滑动连接有支撑架,所述支撑架的内壁固定连接有电机,所述电机的输出端固定连接有搅拌轴。通过设置有第一转轴,可方便调整腌制箱的倾斜角度,从而方便食品的投放和取出,通过设置有滑轨,可方便支撑架安装,通过设置有支撑架,可为电机提供安装位置并提高其运行稳定性,通过设置有电机,其输出端与搅拌轴固定连接,转动时可带动搅拌轴及搅拌杆转动,从而可对腌制箱内部的食品和腌制用水进行搅拌。

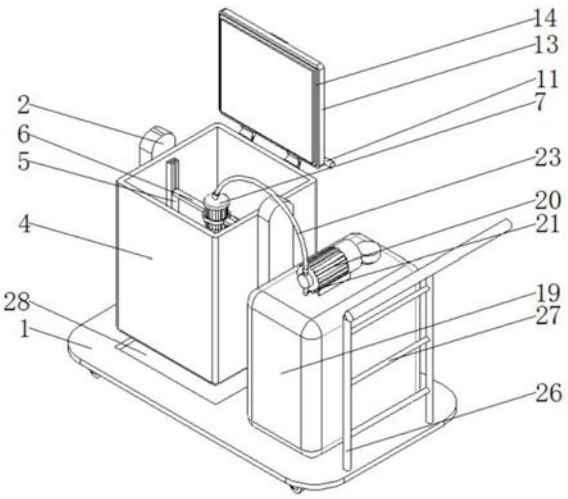

CN 211608128 U

1.一种食品腌制装置,包括底板(1),所述底板(1)的上表面固定安装有支撑体(2),其特征在于:所述支撑体(2)的一侧设置有第一转轴(3),所述第一转轴(3)的一侧固定连接有腌制箱(4),所述腌制箱(4)的内壁固定安装有滑轨(5),所述滑轨(5)的内部滑动连接有支撑架(6),所述支撑架(6)的内壁固定连接有电机(7),所述电机(7)的输出端固定连接有搅拌轴(8),所述搅拌轴(8)的表面固定安装有搅拌杆(9),所述腌制箱(4)的一侧固定安装有连接件(10),所述连接件(10)的一侧固定安装有第一推杆(11),所述连接件(10)内部设置有门轴(12),所述门轴(12)的表面固定连接有箱门(13),所述箱门(13)的一侧固定安装有密封圈(14),所述箱门(13)的一侧固定安装有把手(15),所述腌制箱(4)的一侧固定安装有透明板(16),所述腌制箱(4)的一侧固定安装有排水管(17),所述排水管(17)的表面固定安装有阀门(18),所述底板(1)的上表面固定安装有水箱(19),所述水箱(19)的上表面固定安装有抽水泵(20),所述抽水泵(20)的输出端固定连接有抽水管(21),所述抽水管(21)的一端设置有第二转轴(22),所述第二转轴(22)的上表面固定连接有弧形管(23),所述弧形管(23)的一端固定连接有喷头(24)。

2.根据权利要求1所述的一种食品腌制装置,其特征在于:所述底板(1)的下表面固定安装有万向轮(25),所述万向轮(25)的数量为四个,并分别对称设置。

3.根据权利要求1所述的一种食品腌制装置,其特征在于:所述底板(1)的上表面固定安装有第二推杆(26),所述第二推杆(26)的表面固定安装有支撑杆(27)。

4.根据权利要求1所述的一种食品腌制装置,其特征在于:所述滑轨(5)的数量为两个,且两个滑轨(5)为对称安装,所述滑轨(5)的内部开设有滑槽,且滑槽高度为滑轨(5)高度的五分之一。

5.根据权利要求1所述的一种食品腌制装置,其特征在于:所述底板(1)的上表面开设有槽口(28),且槽口(28)的长宽大于腌制箱(4)的长宽。

一种食品腌制装置

技术领域

[0001] 本实用新型属于食品加工技术领域，具体涉及一种食品腌制装置。

背景技术

[0002] 食品腌制的方法十分多样，都是围绕着脱水、隔氧、加味三大原则进行的。食品腌制方法的发现，扩大了食品收藏的范围，延长了食品收藏的时间。食品腌制技术保证了民族生存和发展的食物基础。在食品腌制的过程中，通常会用到一种腌制装置。

[0003] 然而，现有的食品腌制装置的密封性不好，在食品腌制过程中，通常需要人工品尝腌制用水的味道，因此会打开腌制装置，这样一来，腌制装置就无法达到隔氧的目的，从而使食品达不到腌制要求，且现有的腌制装置不能对食品和腌制用水进行搅拌，从而会导致食品在腌制装置内堆积，影响口感。

实用新型内容

[0004] 为解决上述背景技术中提出的问题。本实用新型提供了一种食品腌制装置，解决了现有的腌制装置不能对食品和腌制用水进行搅拌的问题。

[0005] 为实现上述目的，本实用新型提供如下技术方案：一种食品腌制装置，包括底板，所述底板的上表面固定安装有支撑体，所述支撑体的一侧设置有第一转轴，所述第一转轴的一侧固定连接有腌制箱，所述腌制箱的内壁固定安装有滑轨，所述滑轨的内部滑动连接有支撑架，所述支撑架的内壁固定连接有电机，所述电机的输出端固定连接有搅拌轴，所述搅拌轴的表面固定安装有搅拌杆，所述腌制箱的一侧固定安装有连接件，所述连接件的一侧固定安装有第一推杆，所述连接件内部设置有门轴，所述门轴的表面固定连接有箱门，所述箱门的一侧固定安装有密封圈，所述箱门的一侧固定安装有把手，所述腌制箱的一侧固定安装有透明板，所述腌制箱的一侧固定安装有排水管，所述排水管的表面固定安装有阀门，所述底板的上表面固定安装有水箱，所述水箱的上表面固定安装有抽水泵，所述抽水泵的输出端固定连接有抽水管，所述抽水管的一端设置有第二转轴，所述第二转轴的上表面固定连接有弧形管，所述弧形管的一端固定连接有喷头。

[0006] 优选的，所述底板的下表面固定安装有万向轮，所述万向轮的数量为四个，并分别对称设置。

[0007] 优选的，所述底板的上表面固定安装有第二推杆，所述第二推杆的表面固定安装有支撑杆。

[0008] 优选的，所述滑轨的数量为两个，且两个滑轨为对称安装，所述滑轨的内部开设有滑槽，且滑槽高度为滑轨高度的五分之一。

[0009] 优选的，所述底板的上表面开设有槽口，且槽口的长宽大于腌制箱的长宽。

[0010] 与现有技术相比，本实用新型的有益效果是：

[0011] 通过设置有第一转轴，可方便调整腌制箱的倾斜角度，从而方便食品的投放和取出，通过设置有滑轨，可方便支撑架安装，通过设置有支撑架，可为电机提供安装位置并提

高其运行稳定性，通过设置有电机，其输出端与搅拌轴固定连接，转动时可带动搅拌轴及搅拌杆转动，从而可对腌制箱内部的食品和腌制用水进行搅拌，进而可防止食品堆积，通过设置有密封圈，可极大地提高密封性，从而可使腌制箱达到隔氧的目的，通过设置有透明板，可方便使用者从外界观察食品的状况，通过排水管配合阀门，可方便使用者接取腌制用水进行品尝，从而可避免开启箱门，使腌制箱内部始终处于密封状态，通过设置有抽水泵，可通过抽水管抽取水箱内的水并使其最终从喷头喷出，从而可对腌制箱进行清洗，通过设置有第二转轴，可方便弧形管转向。

附图说明

[0012] 附图用来提供对本实用新型的进一步理解，并且构成说明书的一部分，与本实用新型的实施例一起用于解释本实用新型，并不构成对本实用新型的限制。在附图中：

[0013] 图1为本实用新型的完整结构示意图；

[0014] 图2为本实用新型的正视图；

[0015] 图3为本实用新型的左视图；

[0016] 图4为本实用新型的腌制箱剖面图。

[0017] 图中：1底板；2支撑体；3第一转轴；4腌制箱；5滑轨；6支撑架；7电机；8搅拌轴；9搅拌杆；10连接件；11第一推杆；12门轴；13箱门；14密封圈；15把手；16透明板；17排水管；18阀门；19水箱；20抽水泵；21抽水管；22第二转轴；23弧形管；24喷头；25万向轮；26第二推杆；27支撑杆；28槽口。

具体实施方式

[0018] 下面将结合本实用新型实施例中的附图，对本实用新型实施例中的技术方案进行清楚、完整地描述，显然，所描述的实施例仅仅是本实用新型一部分实施例，而不是全部的实施例。基于本实用新型中的实施例，本领域普通技术人员在没有做出创造性劳动前提下所获得的所有其他实施例，都属于本实用新型保护的范围。

[0019] 请参阅图1-4，本实用新型提供以下技术方案：一种食品腌制装置，包括底板1，底板1的上表面固定安装有支撑体2，支撑体2的一侧设置有第一转轴3，第一转轴3的一侧固定连接有腌制箱4，腌制箱4的内壁固定安装有滑轨5，滑轨5的内部滑动连接有支撑架6，支撑架6的内壁固定连接有电机7，电机7的输出端固定连接有搅拌轴8，搅拌轴8的表面固定安装有搅拌杆9，腌制箱4的一侧固定安装有连接件10，连接件10的一侧固定安装有第一推杆11，连接件10内部设置有门轴12，门轴12的表面固定连接有箱门13，箱门13的一侧固定安装有密封圈14，箱门13的一侧固定安装有把手15，腌制箱4的一侧固定安装有透明板16，腌制箱4的一侧固定安装有排水管17，排水管17的表面固定安装有阀门18，底板1的上表面固定安装有水箱19，水箱19的上表面固定安装有抽水泵20，抽水泵20的输出端固定连接有抽水管21，抽水管21的一端设置有第二转轴22，第二转轴22的上表面固定连接有弧形管23，弧形管23的一端固定连接有喷头24。

[0020] 本实施例中，通过设置有第一转轴3，可方便调整腌制箱4的倾斜角度，从而方便食品的投放和取出，通过设置有滑轨5，可方便支撑架6安装，通过设置有支撑架6，可为电机7提供安装位置并提高其运行稳定性，通过设置有电机7，其输出端与搅拌轴8固定连接，转动

时可带动搅拌轴8及搅拌杆9转动，从而可对腌制箱4内部的食品和腌制用水进行搅拌，进而可防止食品堆积，通过设置有密封圈14，可极大地提高密封性，从而可使腌制箱4达到隔氧的目的，通过设置有透明板16，可方便使用者从外界观察食品的状况，通过排水管17配合阀门18，可方便使用者接取腌制用水进行品尝，从而可避免开启箱门13，使腌制箱4内部始终处于密封状态，通过设置有抽水泵20，可通过抽水管21抽取水箱19内的水并使其最终从喷头24喷出，从而可对腌制箱1进行清洗，通过设置有第二转轴22，可方便弧形管23转向。

[0021] 具体的，底板1的下表面固定安装有万向轮25，万向轮25的数量为四个，并分别对称设置，通过设置有万向轮25，可方便次此装置的移动，有效的提高了灵活性，通过万向轮25的数量为四个，并分别对称设置，从而可有效地支撑底板1。

[0022] 具体的，底板1的上表面固定安装有第二推杆26，第二推杆26的表面固定安装有支撑杆27，通过设置有第二推杆26，可方便此装置在移动过程中转向，通过设置有支撑杆27，可防止第二推杆26弯曲，提高了稳固性。

[0023] 具体的，滑轨5的数量为两个，且两个滑轨5为对称安装，滑轨5的内部开设有滑槽，且滑槽高度为滑轨5高度的五分之一，通过设置滑轨5的数量为两个，且两个滑轨5为对称安装，从而可方便支撑架6的安装，通过滑轨5的内部开设有滑槽，且滑槽高度为滑轨5高度的五分之一，从而可方便架起电机7，对电机7起到较好的限位作用。

[0024] 具体的，底板1的上表面开设有槽口28，且槽口28的长宽大于腌制箱4的长宽，通过设置有槽口28，可方便调整腌制箱4的倾斜角度，通过槽口28的长宽大于腌制箱4的长宽，可防止腌制箱4的底部摩擦底板1，提高了腌制箱4的使用寿命。

[0025] 本实用新型的工作原理及使用流程：本实用新型安装好过后，在使用时，首先通过第一推杆11推动腌制箱4倾斜一定角度，然后将食品和腌制用水投放至腌制箱4的内部，然后拉动第一推杆11使腌制箱4复位，然后启动电机7，其输出端转动将会带动搅拌轴8及搅拌杆9转动，从而对腌制箱4内部的食品和腌制用水进行搅拌，然后可关闭箱门13，使密封圈14紧贴腌制箱4达到密封效果，然后可通过开启阀门18接取腌制用水，使用者可自行品尝辨别，腌制完成后，再次推动第一推杆11使腌制箱4倾斜，然后开启箱门13，将食品及腌制用水取出，然后拉动第一推杆11使腌制箱4复位，然后将弧形管23对准腌制箱4的内部，然后启动抽水泵20，其通过抽水管21抽取水箱19内的水，使其最终通过喷头24喷出，从而对腌制箱4进行清洁，其中，电机7和抽水泵20与外接电源为电性连接。

[0026] 最后应说明的是：以上所述仅为本实用新型的优选实施例而已，并不用于限制本实用新型，尽管参照前述实施例对本实用新型进行了详细的说明，对于本领域的技术人员来说，其依然可以对前述各实施例所记载的技术方案进行修改，或者对其中部分技术特征进行等同替换。凡在本实用新型的精神和原则之内，所作的任何修改、等同替换、改进等，均应包含在本实用新型的保护范围之内。

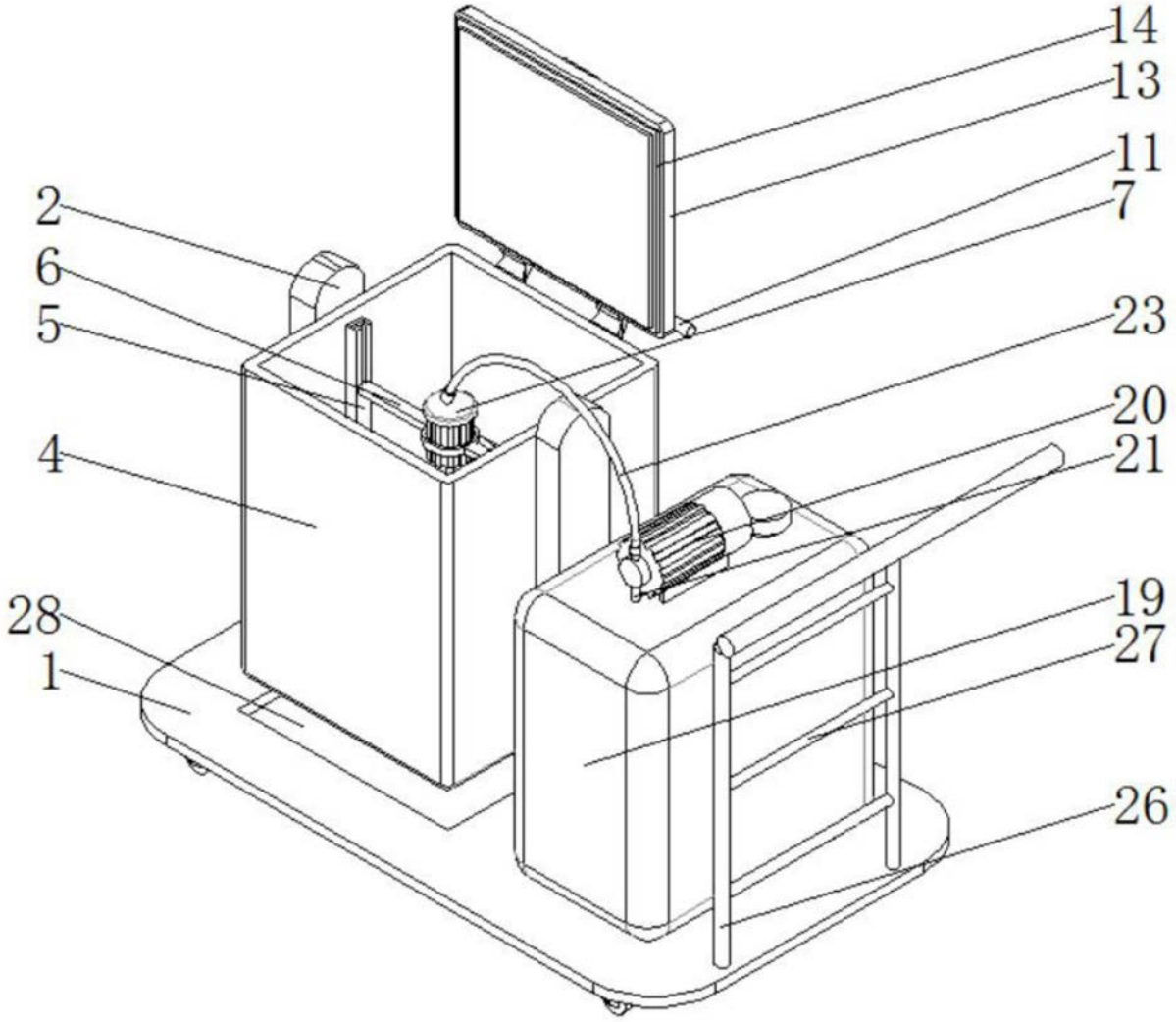

图1

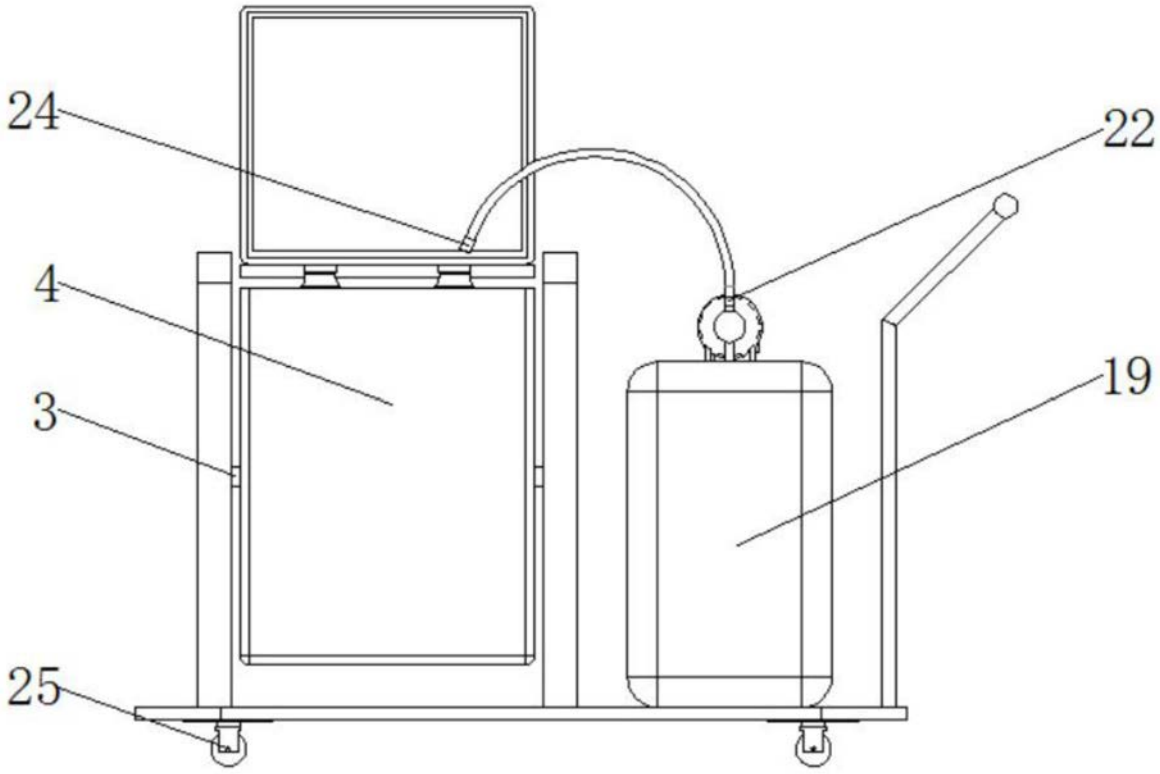

图2

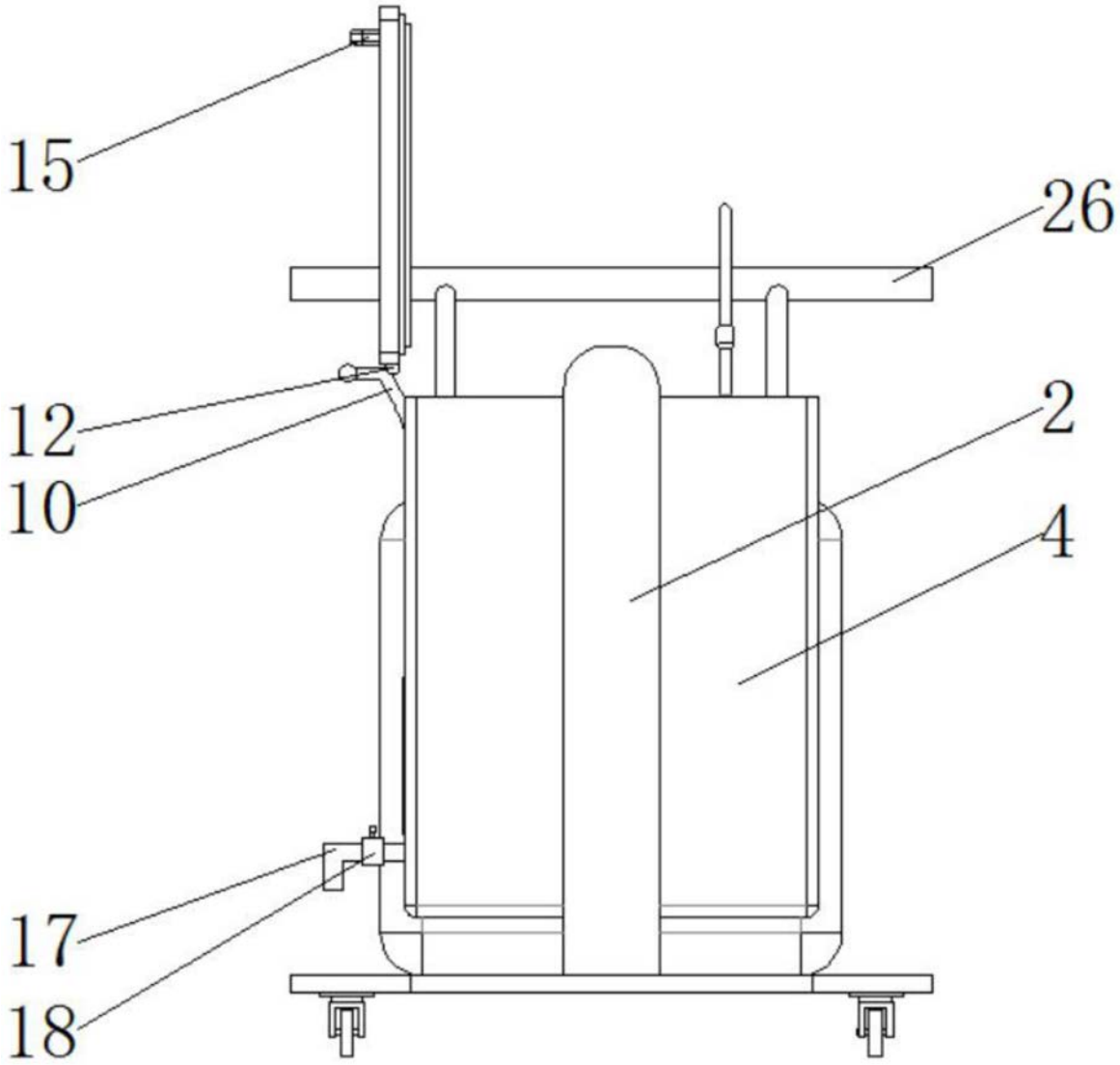

图3

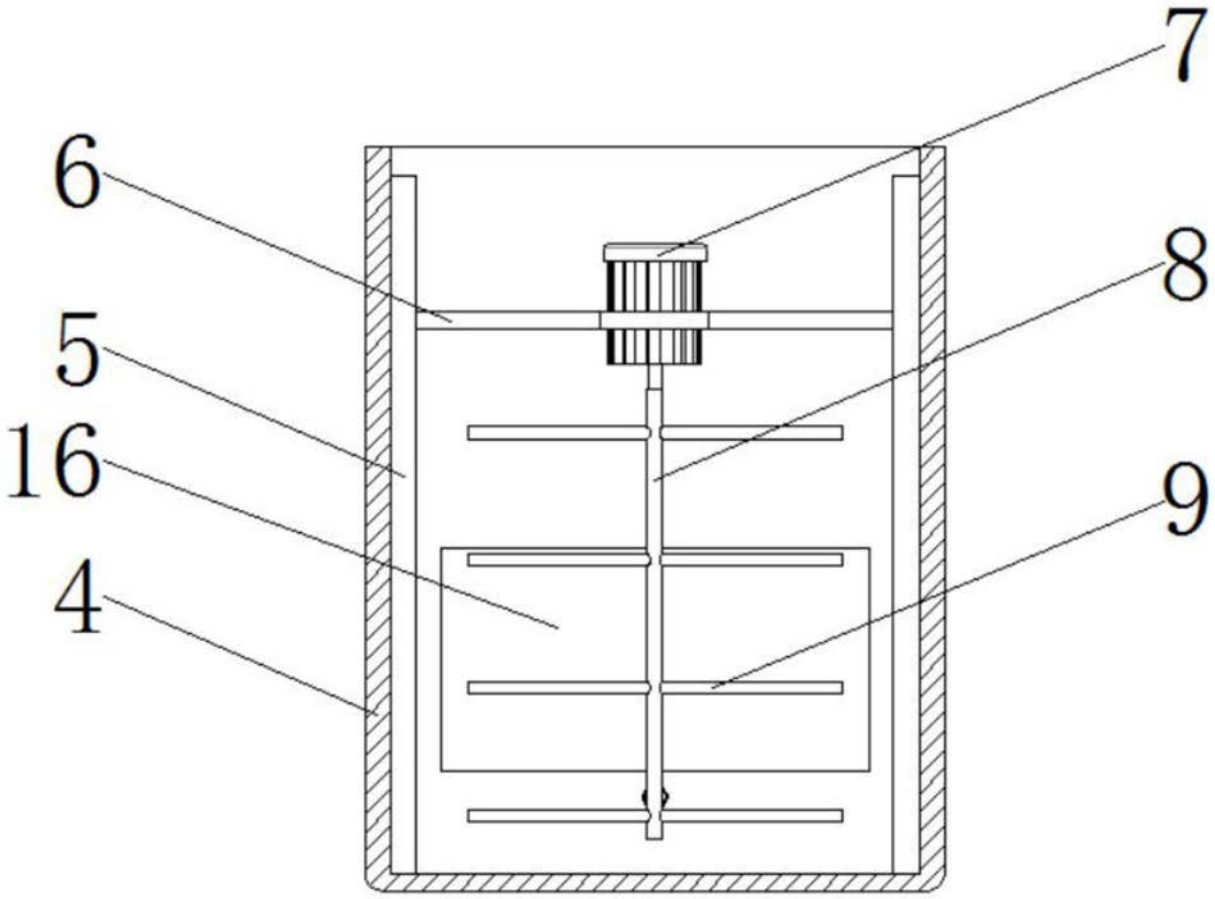

图4