(19)中华人民共和国国家知识产权局

(12)实用新型专利

(10)授权公告号 CN 210551143 U
(45)授权公告日 2020.05.19

(21)申请号 201920817586.9

(22)申请日 2019.05.31

(73)专利权人 嘉兴云顶机械设备有限公司
地址 314300 浙江省嘉兴市海盐县元通街道电庄社区11幢

(72)发明人 马峰

(74)专利代理机构 杭州中利知识产权代理事务所(普通合伙) 33301
代理人 徐展

(51)Int.Cl.
B25H 5/00(2006.01)

(ESM)同样的发明创造已同日申请发明专利

权利要求书1页 说明书2页 附图1页

(54)实用新型名称

一种可升降的维修凳

(57)摘要

本实用新型公开了一种可升降的维修凳,包括底座、固定柱、活动套、凳面板、调节架、支撑杆、连接板,所述底座上固定有一根固定柱,固定柱上套有一个活动套,活动套顶部安装有一个块凳面板,所述活动套一侧设有一支撑杆,活动套的支撑杆的对侧设有一个调节架,所述支撑杆一端铰接在活动套上,支撑杆另一端铰接在底座上,所述调节架由把手、第一板体、第二板体组成,把手的同一侧固定有两块平行的第一板体,第一板体的末端固定有第二板体,两块第二板体相互平行。本实用新型通过将调节架与支撑杆相配合,转动调节架就可调节凳面板的高度,支撑杆可有效的支撑住凳面板和活动套,使用方便,易于调节。

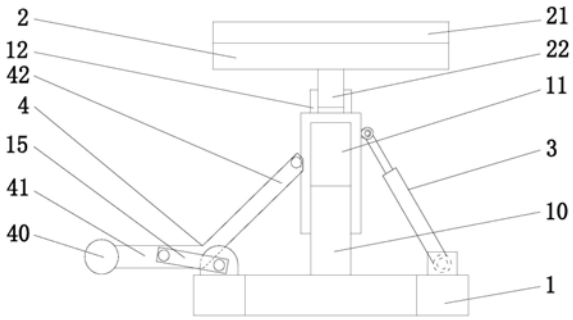

CN 210551143 U

1.一种可升降的维修凳,其特征在于:包括底座(1)、固定柱(10)、活动套(11)、凳面板(2)、调节架(4)、支撑杆(3)、连接板(15),所述底座(1)上固定有一根固定柱(10),固定柱(10)上套有一个活动套(11),活动套(11)顶部安装有一个块凳面板(2),所述活动套(11)一侧设有一支撑杆(3),活动套(11)的支撑杆(3)的对侧设有一个调节架(4),所述支撑杆(3)一端铰接在活动套(11)上,支撑杆(3)另一端铰接在底座(1)上,所述调节架(4)由把手(40)、第一板体(41)、第二板体(42)组成,把手(40)的同一侧固定有两块平行的第一板体(41),第一板体(41)的末端固定有第二板体(42),两块第二板体(42)相互平行,两块第二板体(42)的末端铰接在活动套(11)上,所述调节架(4)的两块第一板体(41)上至少有一块铰接有一块连接板(15),连接板(15)的另一端铰接在底座(1)上。

2.如权利要求1所述的一种可升降的维修凳,其特征在于:所述支撑杆(3)为液压支撑杆(3),支撑杆(3)的压力管铰接在底座(1)上,支撑杆(3)的活塞杆铰接在活动套(11)上。

3.如权利要求1所述的一种可升降的维修凳,其特征在于:所述第一板体(41)和第二板体(42)之间的夹角为钝角,第一板体(41)和第二板体(42)的连接处始终位于连接板(15)与底座(1)的铰接处和把手(40)所夹的区域之间。

4.如权利要求1所述的一种可升降的维修凳,其特征在于:所述支撑杆(3)与活动套(11)的铰接处高于第二板体(42)与活动套(11)的铰接处。

5.如权利要求1所述的一种可升降的维修凳,其特征在于:所述凳面板(2)底部固定有一根螺杆(22),活动套(11)顶部固定有一个固定筒(12),固定筒(12)内壁上设有与螺杆(22)相配合的内螺纹。

6.如权利要求1所述的一种可升降的维修凳,其特征在于:所述凳面板(2)上表面固定有一层弹性垫(21)。

7.如权利要求1所述的一种可升降的维修凳,其特征在于:所述支撑杆(3)与活动套(11)之间、支撑杆(3)与底座(1)之间、第二板体(42)与活动套(11)之间、连接板(15)与第一板体(41)之间均通过销轴连接的方式进行铰接。

8.如权利要求1所述的一种可升降的维修凳,其特征在于:所述第一板体(41)之间、第二板体(42)之间均设有若干根加强杆。

一种可升降的维修凳

【技术领域】

[0001] 本实用新型涉及摩托车的技术领域，特别是维修凳的技术领域。

【背景技术】

[0002] 摩托车，由汽油机驱动，靠手把操纵前轮转向的两轮或三轮车，轻便灵活，行驶迅速，广泛用于巡逻、客货运输等，也用作体育运动器械。从大的方向上来说，摩托车分为街车，公路赛摩托车，越野摩托车，巡航车，旅行车等。摩托车在使用过程中难免会出故障，需要进行维修。由于摩托车相对较矮，且不同的部位高度不同，现有的凳子不能够满足维修需求，因此维修人员维修时往往是蹲着的，使得维修人员会感到疲劳，不利于维修的进行。

【实用新型内容】

[0003] 本实用新型的目的就是解决现有技术中的问题，提出一种可升降的维修凳，能够使维修凳可进行调节，适用于不同摩托车不同部位的维修所使用。

[0004] 为实现上述目的，本实用新型提出了一种可升降的维修凳，包括底座、固定柱、活动套、凳面板、调节架、支撑杆、连接板，所述底座上固定有一根固定柱，固定柱上套有一个活动套，活动套顶部安装有一个块凳面板，所述活动套一侧设有一支撑杆，活动套的支撑杆的对侧设有一个调节架，所述支撑杆一端铰接在活动套上，支撑杆另一端铰接在底座上，所述调节架由把手、第一板体、第二板体组成，把手的同一侧固定有两块平行的第一板体，第一板体的末端固定有第二板体，两块第二板体相互平行，两块第二板体的末端铰接在活动套上，所述调节架的两块第一板体上至少有一块铰接有一块连接板，连接板的另一端铰接在底座上。

[0005] 作为优选，所述支撑杆为液压支撑杆，支撑杆的压力管铰接在底座上，支撑杆的活塞杆铰接在活动套上。

[0006] 作为优选，所述第一板体和第二板体之间的夹角为钝角，第一板体和第二板体的连接处始终位于连接板与底座的铰接处和把手所夹的区域之间。

[0007] 作为优选，所述支撑杆与活动套的铰接处高于第二板体与活动套的铰接处。

[0008] 作为优选，所述凳面板底部固定有一根螺杆，活动套顶部固定有一个固定筒，固定筒内壁上设有与螺杆相配合的内螺纹。

[0009] 作为优选，所述凳面板上表面固定有一层弹性垫。

[0010] 作为优选，所述支撑杆与活动套之间、支撑杆与底座之间、第二板体与活动套之间、连接板与第一板体之间均通过销轴连接的方式进行铰接。

[0011] 作为优选，所述第一板体之间、第二板体之间均设有若干根加强杆。

[0012] 本实用新型的有益效果：本实用新型通过将调节架与支撑杆相配合，转动调节架就可调节凳面板的高度，支撑杆可有效的支撑住凳面板和活动套，使用方便，易于调节；弹性垫的设置使得维修凳使用起来更加舒适；加强杆的设置使得调节架更加牢固，不易变形。

[0013] 本实用新型的特征及优点将通过实施例结合附图进行详细说明。

【附图说明】

[0014] 图1是本实用新型一种可升降的维修凳的主视图。

[0015] 图中：1-底座、2-凳面板、3-支撑杆、4-调节架、10-固定柱、11-活动套、12-固定筒、15-连接板、21-弹性垫、22-螺杆、40-把手、41-第一板体、42-第二板体。

【具体实施方式】

[0016] 参阅图1，本实用新型一种可升降的维修凳，包括底座1、固定柱10、活动套11、凳面板2、调节架4、支撑杆3、连接板15，所述底座1上固定有一根固定柱10，固定柱10上套有一个活动套11，活动套11顶部安装有一个块凳面板 2，所述活动套11一侧设有一支撑杆3，活动套11的支撑杆3的对侧设有一个调节架4，所述支撑杆3一端铰接在活动套11上，支撑杆3另一端铰接在底座 1上，所述调节架4由把手40、第一板体41、第二板体42组成，把手40的同一侧固定有两块平行的第一板体41，第一板体41的末端固定有第二板体42，两块第二板体42相互平行，两块第二板体42的末端铰接在活动套11上，所述调节架4的两块第一板体41上至少有一块铰接有一块连接板15，连接板15的另一端铰接在底座1上，所述支撑杆3为液压支撑杆3，支撑杆3的压力管铰接在底座1上，支撑杆3的活塞杆铰接在活动套11上，所述第一板体41和第二板体42之间的夹角为钝角，第一板体41和第二板体42的连接处始终位于连接板15与底座1的铰接处和把手40所夹的区域之间，所述支撑杆3与活动套11 的铰接处高于第二板体42与活动套11的铰接处，所述凳面板2底部固定有一根螺杆22，活动套11顶部固定有一个固定筒12，固定筒12内壁上设有与螺杆 22相配合的内螺纹，所述凳面板2上表面固定有一层弹性垫21，所述支撑杆3 与活动套11之间、支撑杆3与底座1之间、第二板体42与活动套11之间、连接板15与第一板体41之间均通过销轴连接的方式进行铰接，所述第一板体41之间、第二板体42之间均设有若干根加强杆。

[0017] 本实用新型工作过程：

[0018] 本实用新型一种可升降的维修凳在工作过程中，调节架4与支撑杆3相配合，转动调节架4就可调节凳面板2的高度，支撑杆3可有效的支撑住凳面板2 和活动套11，使用方便，易于调节；弹性垫21的设置使得维修凳使用起来更加舒适；加强杆的设置使得调节架4更加牢固，不易变形。

[0019] 上述实施例是对本实用新型的说明，不是对本实用新型的限定，任何对本实用新型简单变换后的方案均属于本实用新型的保护范围。

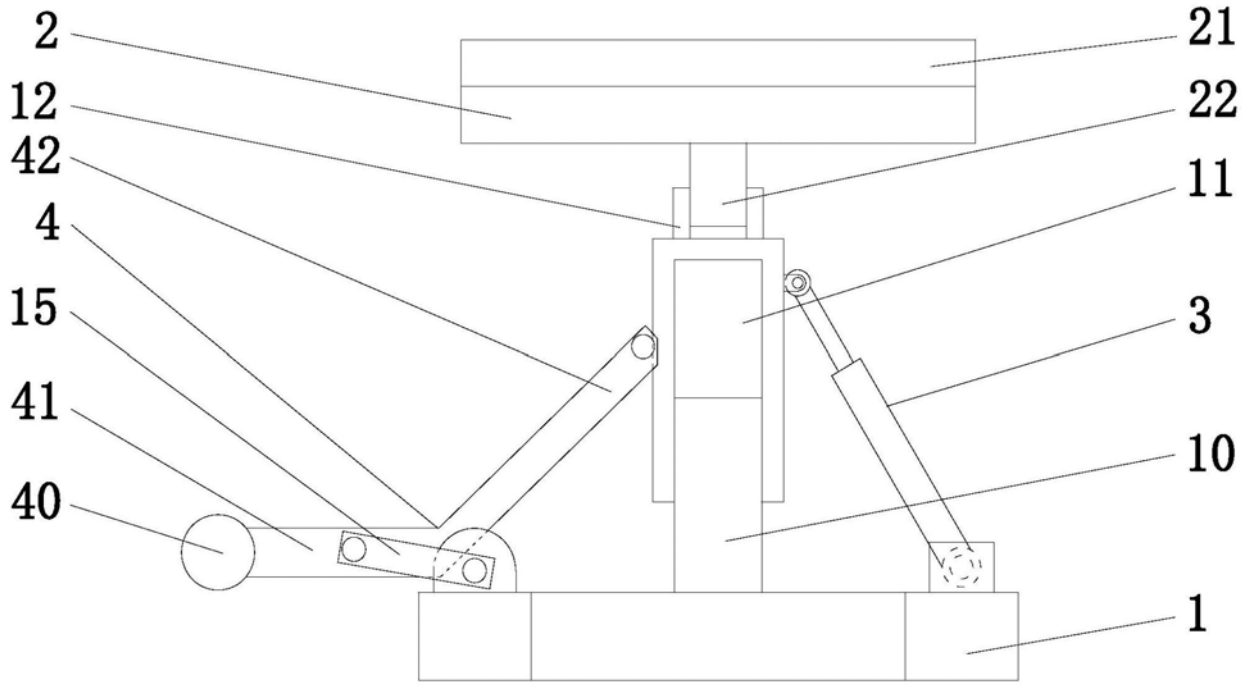

图1