(19)中华人民共和国国家知识产权局

(12)实用新型专利

(10)授权公告号 CN 204235511 U
(45)授权公告日 2015.04.01

(21)申请号 201420729919.X

(22)申请日 2014.11.29

(73)专利权人 哈尔滨铁道职业技术学院
地址 150086 黑龙江省哈尔滨市南岗区保建路123号

(72)发明人 赵静 卜春玲

(74)专利代理机构 哈尔滨东方专利事务所 23118
代理人 陈晓光

(51)Int.Cl.
B25D 1/04(2006.01)
B25D 1/02(2006.01)
B25G 1/10(2006.01)
B25F 1/00(2006.01)

权利要求书1页 说明书1页 附图2页

(54)实用新型名称

多功能建筑用锤

(57)摘要

本实用新型涉及一种多功能建筑用锤。目前市场上使用的建筑锤功能单一，建筑工程中时常要配备多柄锤子，十分不便。本实用新型组成包括：合金锤柄(1)，合金锤柄柄身具有防滑压花(2)，合金锤柄一端与防脱手挡头(3)连接，另一端与锤头主体(4)连接，锤头主体一端具有锤帽(5)，另一端具有起钉器(6)，锤头主体上端具有容纳槽(7)，容纳槽下方具有磁性方形条孔(8)，容纳槽中装有一字螺丝刀(9)、十字螺丝刀(10)和丝攻(11)，容纳槽一端具有轴销(12)，轴销与容纳槽盖板(13)一端连接，容纳槽盖板另一端具有拉起台阶(14)，拉起台阶下对应的容纳槽相应位置具有强磁块(15)。本实用新型应用于建筑施工。

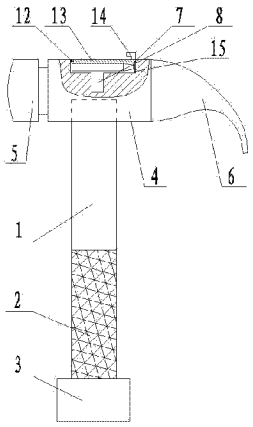

CN 204235511 U

1. 一种多功能建筑用锤，其组成包括：合金锤柄，其特征是：所述的合金锤柄柄身具有防滑压花，所述的合金锤柄一端与防脱手挡头连接，另一端与锤头主体连接，所述的锤头主体一端具有锤帽，另一端具有起钉器，所述的锤头主体上端具有容纳槽，所述的容纳槽下方具有磁性方形条孔，所述的容纳槽中装有一字螺丝刀、十字螺丝刀和丝攻，所述的容纳槽一端具有轴销，所述的轴销与容纳槽盖板一端连接，所述的容纳槽盖板另一端具有拉起台阶，所述的拉起台阶下对应的容纳槽相应位置具有强磁块。

多功能建筑用锤

[0001] 技术领域：

[0002] 本实用新型涉及一种多功能建筑用锤。

[0003] 背景技术：

[0004] 目前市场上使用的建筑锤功能单一，只能钉钉子，建筑工程中时常要配备多柄锤子以及各种螺丝刀具和丝攻，十分不便并且容易在工作过程中遗落或丢失，耽误施工进程。

[0005] 发明内容：

[0006] 本实用新型的目的是提供一种多功能建筑用锤。

[0007] 上述的目的通过以下的技术方案实现：

[0008] 一种多功能建筑用锤，其组成包括：合金锤柄，所述的合金锤柄柄身具有防滑压花，所述的合金锤柄一端与防脱手挡头连接，另一端与锤头主体连接，所述的锤头主体一端具有锤帽，另一端具有起钉器，所述的锤头主体上端具有容纳槽，所述的容纳槽下方具有磁性方形条孔，所述的容纳槽中装有一字螺丝刀、十字螺丝刀和丝攻，所述的容纳槽一端具有轴销，所述的轴销与容纳槽盖板一端连接，所述的容纳槽盖板另一端具有拉起台阶，所述的拉起台阶下对应的容纳槽相应位置具有强磁块。

[0009] 本实用新型的有益效果：

[0010] 1.本实用新型锤柄具有防滑压花，手感极佳并且十分实用，锤体具有容纳槽，施工时容纳槽中放置有一套一字螺丝刀、十字螺丝刀和丝攻，需要使用时可以从中取出，将需要的螺丝刀或丝攻插入锤体自带的磁性方形条孔内进行使用，使用后再次收纳进容纳槽中，有效防止找不到螺丝刀的情况，节省时间，并且容纳槽中配有强磁块，可吸住容纳槽盖板，防止在作业过程中容纳槽盖板脱落的情况发生。

[0011] 附图说明：

[0012] 附图 1是本实用新型的结构示意图。

[0013] 附图 2是本实用新型锤头部分的俯视图。

[0014] 具体实施方式：

[0015] 实施例 1：

[0016] 一种多功能建筑用锤，其组成包括：合金锤柄 1，所述的合金锤柄柄身具有防滑压花 2，所述的合金锤柄一端与防脱手挡头 3连接，另一端与锤头主体 4连接，所述的锤头主体一端具有锤帽 5，另一端具有起钉器 6，所述的锤头主体上端具有容纳槽 7，所述的容纳槽下方具有磁性方形条孔 8，所述的容纳槽中装有一字螺丝刀 9、十字螺丝刀 10和丝攻 11，所述的容纳槽一端具有轴销 12，所述的轴销与容纳槽盖板 13一端连接，所述的容纳槽盖板另一端具有拉起台阶 14，所述的拉起台阶下对应的容纳槽相应位置具有强磁块 15。

[0017] 实施例 2：

[0018] 根据实施例 1所述的一种多功能建筑用锤，所述的容纳槽中放置有一套一字螺丝刀、十字螺丝刀和丝攻，需要使用时可以从中取出，将需要的螺丝刀或丝攻插入锤体自带的磁性方形条孔内进行使用，使用后再次收纳进容纳槽中，有效防止找不到螺丝刀的情况，节省时间，并且容纳槽中配有强磁块，可吸住容纳槽盖板。

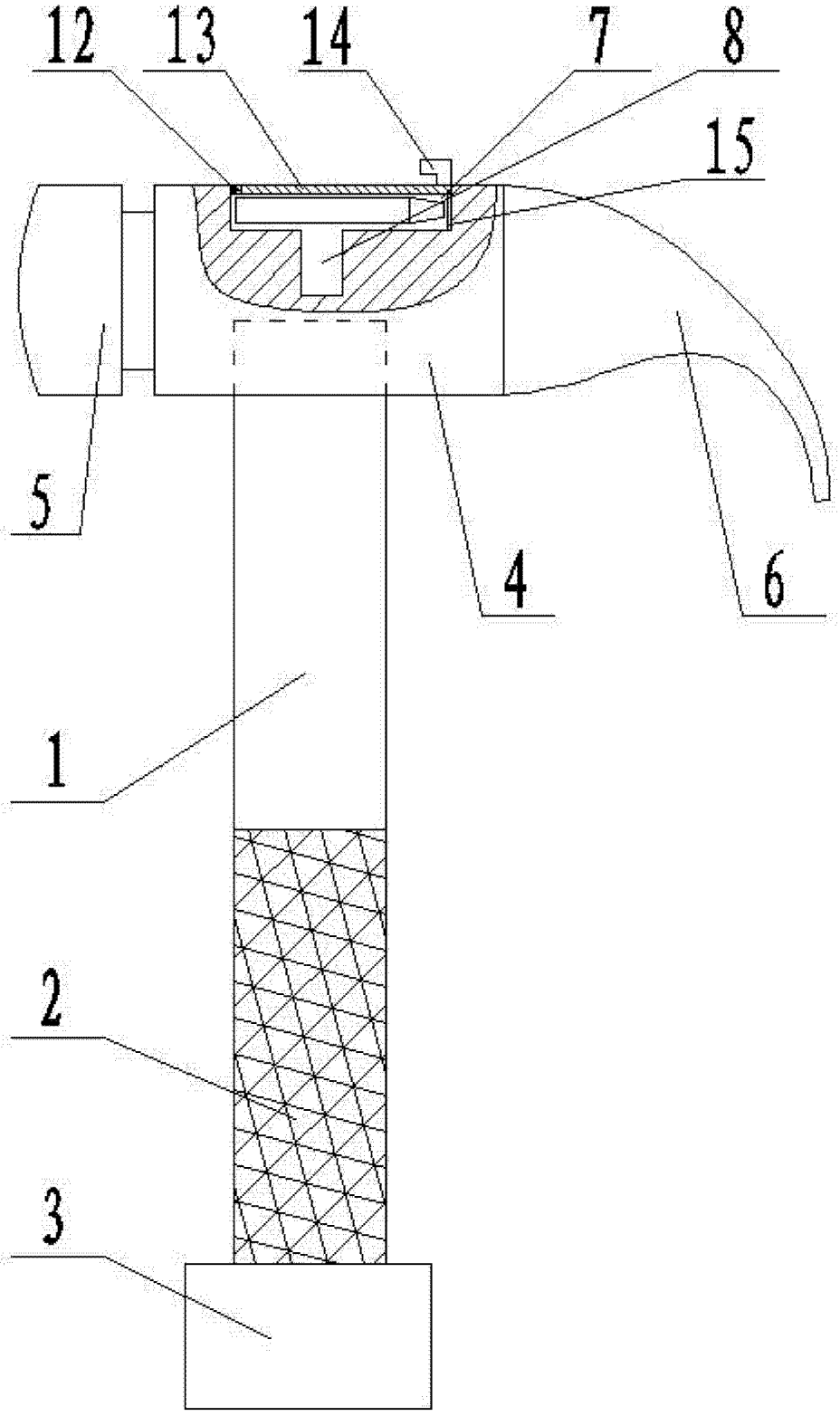

图 1

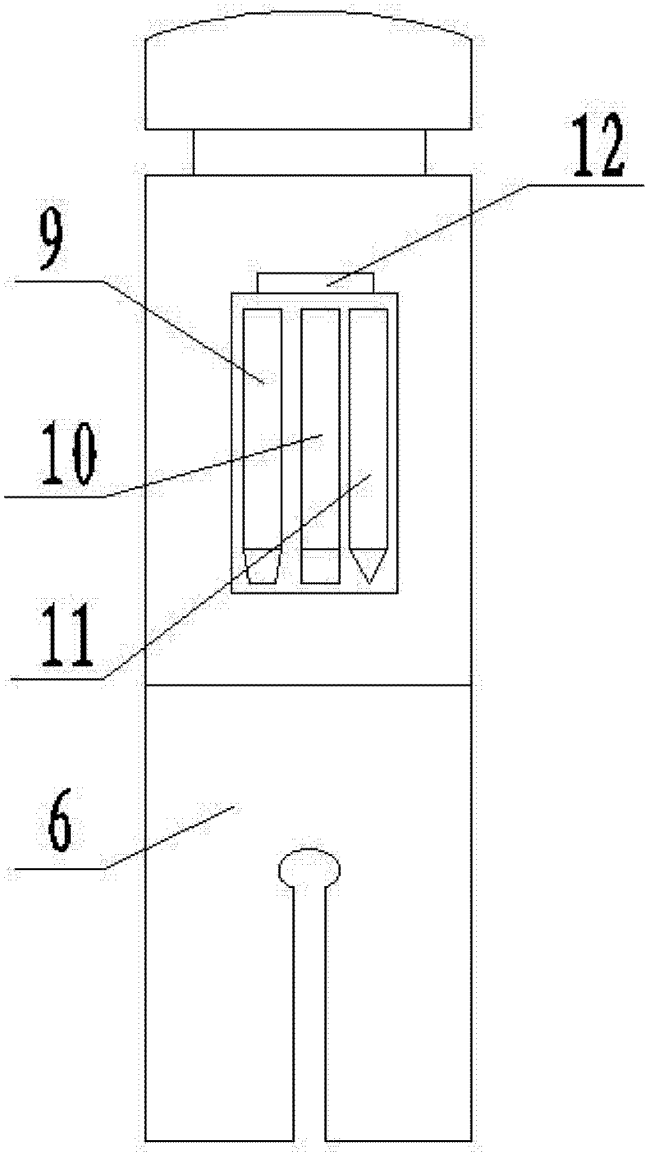

图 2