(19)中华人民共和国国家知识产权局

(12)发明专利申请

(10)申请公布号 CN 105173229 A
(43)申请公布日 2015.12.23

(21)申请号 201510554602.6

(22)申请日 2015.09.03

(71)申请人 青岛海科佳电子设备制造有限公司
地址 266112 山东省青岛市城阳区上马街道凤鸣路中段北300米

(72)发明人 刘振东 柳先知 李进龙

(51)Int.Cl.
B65B 43/54(2006.01)

权利要求书1页 说明书2页 附图2页

(54)发明名称

一种撑口夹袋装置

(57)摘要

一种撑口夹袋装置，它包括墙板、固定块、直线轴承轴、直线轴承、气缸固定板、支架固定板、开合板、开合板气缸、支架、推动气缸、齿轮、主动齿轮、夹板，该装置通过推动气缸将初始位置固定，开合板气缸伸出将开合板形成倾斜角，当检测开关检测带袋子时，推动气缸推动开合板进入袋子内，同时开合板气缸驱动主动齿轮转动，当主动齿轮转动时，带动齿轮转动，齿轮带动夹板转动将袋子夹住，该装置结构简单、安装方便，可以实现高速、准确的撑口夹袋，解决了行业里面撑口依赖于人工的局面，提高了生产效率，降低了生产成本。

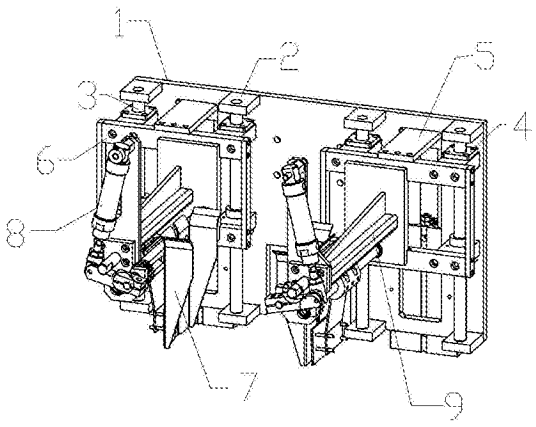

CN 105173229 A

1.一种撑口夹袋装置，它包括墙板（1）、固定块（2）、直线轴承轴（3）、直线轴承（4）、气缸固定板（5）、支架固定板（6）、开合板（7）、开合板气缸（8）、支架（9）、推动气缸（10）、齿轮（11）、主动齿轮（12）、夹板（13），所述墙板（1）上设有固定块（2）、推动气缸（10），所述直线轴承轴（3）上设有直线轴承（4），所述直线轴承轴（3）设在固定块（2）上，所述支架固定板（6）和直线轴承（4）相连接，所述气缸固定板（5）上设有推动气缸（10），所述气缸固定板（5）和支架固定板（6）相连接，所述支架（9）安装在支架固定板（6）形成的框架槽内，所述开合板气缸（8）和支架（9）连接在一起，所述齿轮（11）和主动齿轮（12）啮合在一起。

一种撑口夹袋装置

技术领域

[0001] 本发明涉及一种撑口夹袋装置，属于食品包装机械技术领域。

背景技术

[0002] 目前，挂面行业散面或者纸包装面装袋撑袋口主要依靠人工进行，人工撑袋劳动强度大，生产效率低，生产成本高。该装置通过气动控制可以方便的进行自动化撑袋口夹袋，降低了企业的劳动成本，提高了生产效率。

发明内容

[0003] 本发明的目的是为了解决挂面包装行业人工装袋撑口劳动强度过大，效率过低而开发一款撑口夹袋装置。

[0004] 本发明的目的是通过如下技术方案实现的。一种撑口夹袋装置，它包括墙板、固定块、直线轴承轴、直线轴承、气缸固定板、支架固定板、开合板、开合板气缸、支架、推动气缸、齿轮、主动齿轮、夹板，所述墙板上设有固定块、推动气缸，所述直线轴承轴上设有直线轴承，所述直线轴承轴设在固定块上，所述支架固定板和直线轴承相连接，所述气缸固定板上设有推动气缸，所述气缸固定板和支架固定板相连接，所述支架安装在支架固定板形成的框架槽内，所述开合板气缸和支架连接在一起，所述齿轮和主动齿轮啮合在一起。

[0005] 本发明具有如下优点：结构简单，安装方便，可以实现高速，准确的撑口夹袋，解决了行业里面撑口依赖于人工的局面，极大的提高了生产效率，降低了生产成本。

附图说明

[0006] 图 1 是一种撑口夹袋装置的结构示意图；图 2 是图 1 的后视图；图 3 是一种撑口夹袋装置的的局部示意图。

具体实施方式

[0007] 下面结合附图及实施例对本发明作进一步的说明。

[0008] 图 1，图 2，图 3 可知，一种撑口夹袋装置，它包括墙板（1）、固定块（2）、直线轴承轴（3）、直线轴承（4）、气缸固定板（5）、支架固定板（6）、开合板（7）、开合板气缸（8）、支架（9）、推动气缸（10）、齿轮（11）、主动齿轮（12）、夹板（13），所述墙板（1）上设有固定块（2）、推动气缸（10），所述直线轴承轴（3）上设有直线轴承（4），所述直线轴承轴（3）设在固定块（2）上，所述支架固定板（6）和直线轴承（4）相连接，所述气缸固定板（5）上设有推动气缸（10），所述气缸固定板（5）和支架固定板（6）相连接，所述支架（9）安装在支架固定板（6）形成的框架槽内，所述开合板气缸（8）和支架（9）连接在一起，所述齿轮（11）和主动齿轮（12）啮合在一起。

[0009] 本发明工作时通过推动气缸（10）将初始位置固定，开合板气缸（8）伸出将开合板（7）形成倾斜角，当检测开关检测带袋子时，推动气缸（10）推动开合板（7）进入袋子内，同

时开合板气缸(8)驱动主动齿轮(12)转动，当主动齿轮(12)转动时，带动齿轮(11)转动，齿轮(11)带动夹板(13)转动将袋子夹住。

[0010] 以上所述，仅为本发明较佳的具体实施方式，这些具体实施方式都是基于本发明整体构思下的不同实现方式，而且本发明的保护范围并不局限于此，任何熟悉本技术领域的技术人员在本发明揭露的技术范围内，可轻易想到的变化或替换，都应涵盖在本发明的保护范围之内，因此，本发明的保护范围应该以权利要求书的保护范围为准。

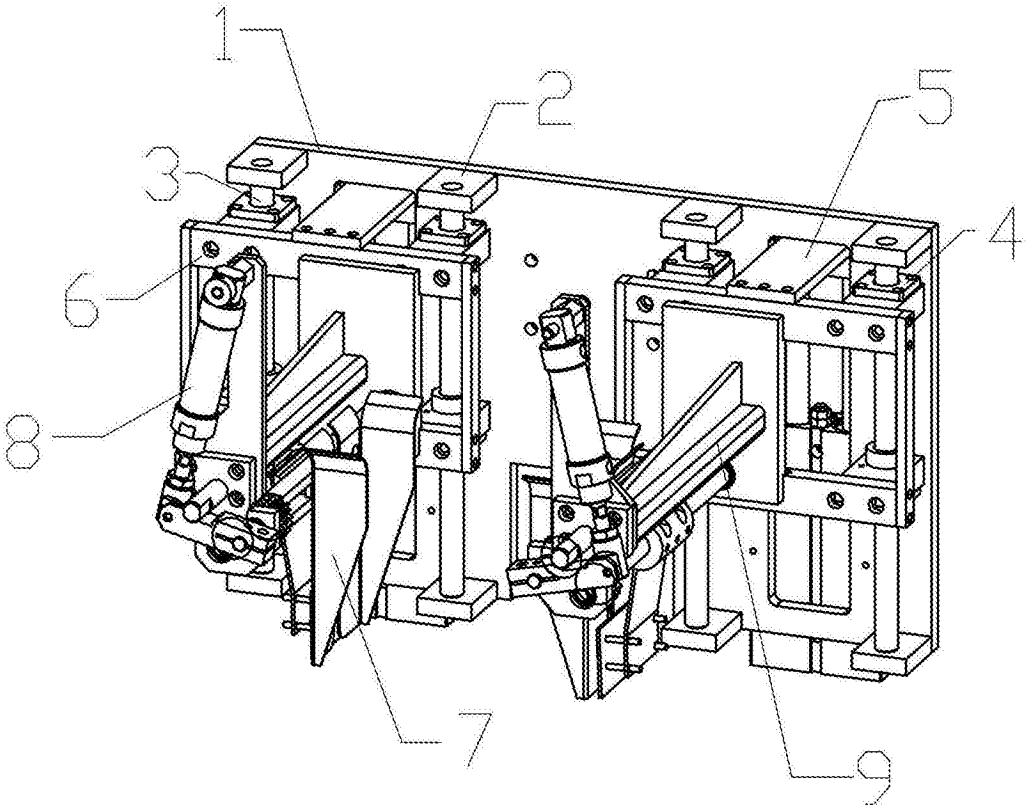

图 1

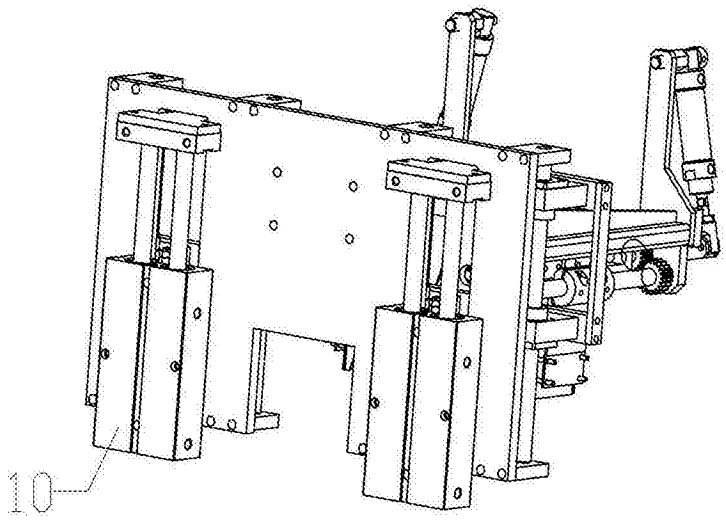

图 2

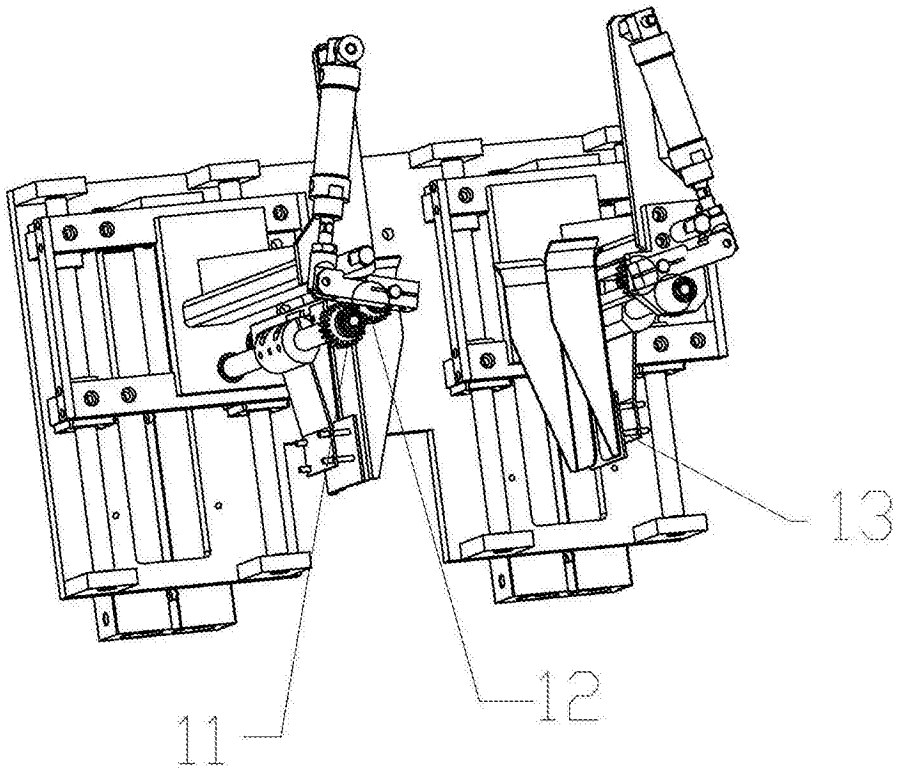

图 3