(19)国家知识产权局

(12)实用新型专利

(10)授权公告号 CN 222397881 U
(45)授权公告日 2025.01.28

(21)申请号 202420892652.X

(22)申请日 2024.04.25

(73)专利权人 绍兴米乐可米婴童用品有限公司
地址 312400 浙江省绍兴市嵊州市甘霖镇越缘路101号

(72)发明人 吕文达

(74)专利代理机构 杭州六方于义专利代理事务所(普通合伙) 33392
专利代理师 施少锋

(51)Int.Cl.
A47G 19/22(2006.01)

权利要求书2页 说明书7页 附图7页

(54)实用新型名称

一种单键控制双饮杯盖及杯子

(57)摘要

本实用新型公开了一种单键控制双饮杯盖及杯子,包括一螺纹盖和一外翻盖;外翻盖的一端通过转轴与螺纹盖铰接,外翻盖的另一端通过开关机构卡接设置于螺纹盖上;转轴上设有扭簧;还包括一内翻盖,内翻盖与外翻盖通过限位机构卡接固定;内翻盖与外翻盖通过转轴同轴铰接于螺纹盖上;开关机构上设有滑动键,滑动键相对开关机构上下滑动;上滑滑动键,滑动键与限位机构锁紧,按下开关机构,限位机构释放外翻盖,外翻盖翻转打开;下滑滑动键,滑动键与限位机构脱离,按下开关机构,开关机构释放内翻盖,外翻盖翻转打开,内翻盖在限位机构的固定作用下与外翻盖一同翻转打开。仅控制滑动键与开关机构即可实现外翻盖或内翻盖的开启。

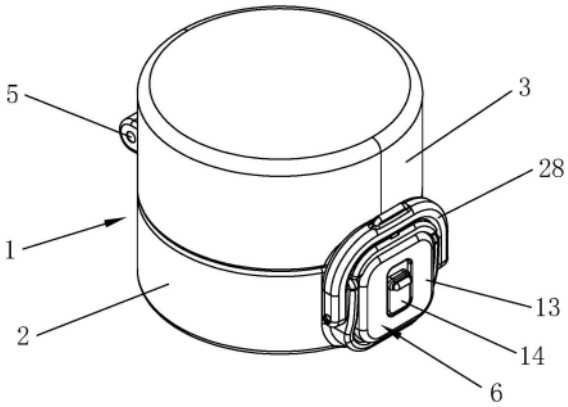

CN 222397881 U

1.一种单键控制双饮杯盖,包括:

一螺纹盖;

一外翻盖;

所述外翻盖的一端通过转轴与所述螺纹盖铰接,所述外翻盖的另一端通过开关机构卡接设置于所述螺纹盖上;

所述转轴上设有扭簧;

其特征在于:

还包括一内翻盖,所述内翻盖与所述外翻盖通过限位机构卡接固定,所述内翻盖与所述外翻盖通过所述转轴同轴铰接于所述螺纹盖上;

所述开关机构上设有滑动键,所述滑动键相对所述开关机构上下滑动;

上滑所述滑动键,所述滑动键与所述限位机构锁紧,按下所述开关机构,所述限位机构释放所述外翻盖,所述外翻盖在所述扭簧的作用下翻转打开;下滑所述滑动键,所述滑动键与所述限位机构脱离,按下所述开关机构,所述开关机构释放所述内翻盖,所述外翻盖在所述扭簧的作用下翻转打开,所述内翻盖在所述限位机构的固定作用下与所述外翻盖一同翻转打开。

2.根据权利要求1所述的一种单键控制双饮杯盖,其特征在于:所述限位机构包括插销结构与限位凸缘,所述插销结构设于所述外翻盖的底部,所述限位凸缘设于内翻盖延伸部的端口处朝向内翻盖一侧,所述内翻盖延伸部由所述内翻盖的外侧壁开口朝上形成,所述内翻盖延伸部的端口处背向内翻盖一侧向下翻折形成滑动键卡槽;所述插销结构与所述限位凸缘卡接,实现所述内翻盖与所述外翻盖的卡接固定。

3.根据权利要求2所述的一种单键控制双饮杯盖,其特征在于:所述内翻盖延伸部为弹性材料。

4.根据权利要求3所述的一种单键控制双饮杯盖,其特征在于:所述开关机构包括按钮、内翻盖按钮扣,所述按钮与所述内翻盖按钮扣通过按钮转轴同轴铰接于所述螺纹盖上,所述滑动键设于所述按钮与所述内翻盖按钮扣之间,所述滑动键相对所述按钮与所述内翻盖按钮扣上下滑动。

5.根据权利要求4所述的一种单键控制双饮杯盖,其特征在于:所述滑动键的外侧设置有推动部,所述推动部用于控制所述滑动键上下滑动,所述滑动键的上端设有与所述滑动键卡槽相配合的滑动键卡接部,所述滑动键与所述螺纹盖之间设置有滑动键弹簧,所述螺纹盖上设置有滑动键弹簧定位块,所述滑动键弹簧一端套设于所述滑动键弹簧定位块;推动所述推动部使得所述滑动键向上滑动,所述滑动键卡接部与所述滑动键卡槽配合卡接。

6.根据权利要求5所述的一种单键控制双饮杯盖,其特征在于:所述滑动键的下端设有内翻盖按压部,所述按钮的下端与所述内翻盖按钮扣的下端之间形成间隙槽,所述内翻盖按压部与所述间隙槽配合,所述内翻盖按钮扣与所述螺纹盖之间设置有内翻盖按钮扣弹簧,所述内翻盖按钮扣上设置有内翻盖按钮扣弹簧定位块,所述内翻盖按钮扣弹簧一端套设于所述内翻盖按钮扣弹簧定位块,所述内翻盖按钮扣的顶端设置有朝向所述螺纹盖的扣位部,所述内翻盖延伸部上设有与所述扣位部相配合的扣接部;推动所述推动部使得所述滑动键向下滑动,所述滑动键卡槽与所述滑动键卡接部脱离,所述内翻盖按压部与所述间隙槽配合卡接,按压所述按钮,使得所述扣位部脱离所述扣接部。

7.根据权利要求2所述的一种单键控制双饮杯盖,其特征在于:所述插销结构的顶端向外延伸形成有外翻盖延伸部,所述外翻盖延伸部上设有安全锁扣限位凸起,所述螺纹盖上还设有安全锁扣;所述安全锁扣与所述安全锁扣限位凸起扣接配合以限制所述外翻盖翻转。

8.根据权利要求1所述的一种单键控制双饮杯盖,其特征在于:所述螺纹盖上设置有两用饮水口,所述两用饮水口包括直饮口和吸管口,所述吸管口的下端设置有吸管连接端,所述吸管连接端可拆卸地连接有吸管。

9.根据权利要求8所述的一种单键控制双饮杯盖,其特征在于:所述内翻盖上开设有内翻盖吸管口,所述内翻盖吸管口处设有软胶吸嘴,所述内翻盖吸管口的下方设置有挤压覆盖所述直饮口的软胶塞;当所述外翻盖闭合时,所述软胶吸嘴被所述外翻盖覆盖。

10.杯子,包括杯身,其特征在于:如权利要求1～9任意一项所述的杯盖安装在所述杯身上,所述螺纹盖与所述杯身螺纹连接,所述杯身在杯口处设有密封圈。

一种单键控制双饮杯盖及杯子

技术领域

[0001] 本实用新型属于杯盖及杯子领域,尤其涉及一种单键控制双饮杯盖及杯子。

背景技术

[0002] 杯子是人们日常生活中的必备品,随着人们生活水平的日益提升,越来越多的人开始注重旅行、运动等,因此杯子也越来越受欢迎,且其杯盖的设计款式也日渐繁多。现有的杯盖为配合日常生活的不同需求,通常采用双饮水口配合双层翻盖的设计。

[0003] 现有中国专利文献(公告号:CN216701913U)公开了一种水壶盖,包括壶盖本体,本体上设有饮水口,饮水口内设置有直饮口和吸管口,吸管口下端设置有吸管连接端,本体上设置有覆盖饮水口的饮水盖,饮水盖可翻转的连接在本体上,饮水盖和本体之间设有第一锁止结构,饮水盖上设有与饮水口对应的压盖孔,压盖孔处固定设置有压盖,压盖对应直饮口处设有透气孔,压盖对应吸管口处设有吸嘴,吸嘴上端可弯折的设置在饮水盖外部,饮水盖上设置有用于覆盖吸嘴的吸嘴盖,吸嘴盖可翻转的连接在饮水盖上,吸嘴盖和饮水盖之间设有阻流结构和第二锁止结构。

[0004] 上述技术方案存在明显缺陷,该水壶盖的两层翻盖分别设置了独立的锁止结构控制其开启与闭合,用户需要分别操作两个独立的锁止机构来打开或关闭饮水口。这增加了操作步骤的复杂性,降低了使用的便捷性。用户需要花费更多的时间和精力来完成锁止或解锁动作。

发明内容

[0005] 本实用新型目的在于解决现有技术中存在的上述技术问题,提供一种单键控制双饮杯盖及杯子。杯盖上设置有滑动键与开关机构,仅通过控制滑动键与开关机构即可控制外翻盖与内翻盖的开启与闭合,操作简便。

[0006] 为实现上述技术效果,本实用新型采用如下技术方案:

[0007] 一种单键控制双饮杯盖,包括一螺纹盖和一外翻盖;外翻盖的一端通过转轴与螺纹盖铰接,外翻盖的另一端通过开关机构卡接设置于螺纹盖上;转轴上设有扭簧;

[0008] 其特征在于:还包括一内翻盖,内翻盖与外翻盖通过限位机构卡接固定;内翻盖与外翻盖通过转轴同轴铰接于螺纹盖上;开关机构上设有滑动键,滑动键相对开关机构上下滑动;

[0009] 上滑滑动键,滑动键与限位机构锁紧,按下开关机构,限位机构释放外翻盖,外翻盖在扭簧的作用下翻转打开;下滑滑动键,滑动键与限位机构脱离,按下开关机构,开关机构释放内翻盖,外翻盖在扭簧的作用下翻转打开,内翻盖在限位机构的固定作用下与外翻盖一同翻转打开。

[0010] 仅通过控制滑动键与开关机构即可实现外翻盖或内翻盖的开启,进而分别控制两个饮水口的锁止状态,将两个饮水口的锁止机构合并,大大提高了使用的便捷性,使用者无需分别操作两个锁止机构,简化了操作步骤,节省了时间。

[0011] 进一步,限位机构包括插销结构与限位凸缘,插销结构设于外翻盖的底部,限位凸缘设于内翻盖延伸部的端口处朝向内翻盖一侧,内翻盖延伸部由内翻盖的外侧壁开口朝上形成,内翻盖延伸部的端口处背向内翻盖一侧向下翻折形成滑动键卡槽;插销结构与限位凸缘卡接,实现内翻盖与外翻盖的卡接固定。

[0012] 进一步,内翻盖延伸部为弹性材料。

[0013] 内翻盖延伸部为弹性材料,以便使用者控制滑动键与开关机构,使得限位凸缘脱离插销结构,开启外翻盖。

[0014] 进一步,开关机构包括按钮、内翻盖按钮扣,按钮与内翻盖按钮扣通过按钮转轴同轴铰接于螺纹盖上,滑动键设于按钮与内翻盖按钮扣之间,滑动键相对按钮与内翻盖按钮扣上下滑动。

[0015] 按钮、滑动键、内翻盖按钮扣可绕按钮转轴转动,滑动键可相对按钮与内翻盖按钮扣上下滑动,以配合外翻盖或内翻盖的开启。

[0016] 进一步,滑动键的外侧设置有推动部,推动部用于控制滑动键上下滑动,滑动键的上端设有与滑动键卡槽相配合的滑动键卡接部,滑动键与螺纹盖之间设置有滑动键弹簧,螺纹盖上设置有滑动键弹簧定位块,滑动键弹簧一端套设于滑动键弹簧定位块;推动推动部使得滑动键向上滑动,滑动键卡接部与滑动键卡槽配合卡接。

[0017] 推动推动部使得滑动键向上滑动,滑动键卡接部与滑动键卡槽配合卡接,以实现滑动键与内翻盖之间的卡接固定,内翻盖延伸部为弹性材料;需要开启外翻盖时,仅需将滑动键向上滑动,再按压滑动键的下端,按钮带动滑动键的下端一同向螺纹盖内侧翻转,使得滑动键的上端向螺纹盖外侧翻转,滑动键卡接部带动滑动键卡槽向螺纹盖外侧翻转,内翻盖延伸部将随滑动键的上端一同向螺纹盖外侧翻转,使得限位凸缘脱离插销结构,外翻盖得以开启。

[0018] 外翻盖紧闭时,滑动键弹簧处于自然状态,滑动键弹簧挤压滑动键内侧,实现对滑动键进一步的限位,便于滑动键的上下滑动;滑动键弹簧定位块则实现对滑动键弹簧的限位,当开启外翻盖时,滑动键弹簧则被压缩,以配合滑动键的翻转。

[0019] 进一步,滑动键的下端设有内翻盖按压部,按钮的下端与内翻盖按钮扣的下端之间形成间隙槽,内翻盖按压部与间隙槽配合,内翻盖按钮扣与螺纹盖之间设置有内翻盖按钮扣弹簧,内翻盖按钮扣上设置有内翻盖按钮扣弹簧定位块,内翻盖按钮扣弹簧一端套设于内翻盖按钮扣弹簧定位块,内翻盖按钮扣的顶端设置有朝向螺纹盖的扣位部,内翻盖延伸部上设有与扣位部相配合的扣接部;推动推动部使得滑动键向下滑动,滑动键卡槽与滑动键卡接部脱离,内翻盖按压部与间隙槽配合卡接,按压按钮,使得扣位部脱离扣接部。

[0020] 推动推动部使得滑动键向下滑动,使得滑动键卡接部脱离滑动键卡槽,内翻盖按压部与间隙槽配合卡接,则内翻盖按压部正对内翻盖按钮扣弹簧;向螺纹盖内侧按压按钮的下端,按钮挤压内翻盖按压部,内翻盖按压部带动内翻盖按钮扣的下端向螺纹盖内侧翻转,滑动键的上端向螺纹盖外侧翻转,使得扣位部脱离扣接部,内翻盖与外翻盖得以开启。

[0021] 内翻盖与外翻盖紧闭时,内翻盖按钮扣弹簧处于自然状态,内翻盖按钮扣弹簧挤压内翻盖按钮扣内侧,实现对内翻盖按钮扣的限位,便于滑动键的上下滑动;内翻盖按钮扣弹簧定位块则实现对内翻盖按钮扣弹簧的限位,当开启外翻盖时,内翻盖按钮扣弹簧则被压缩,以配合内翻盖按钮扣与滑动键的翻转。

[0022] 进一步,插销结构的顶端向外延伸形成有外翻盖延伸部,外翻盖延伸部上设有安全锁扣限位凸起,螺纹盖上还设有安全锁扣;安全锁扣与安全锁扣限位凸起扣接配合以限制外翻盖翻转。

[0023] 安全锁扣的设计能够增强翻盖与杯体之间的连接稳定性,使得整个水杯在使用过程中更加稳固,不易因晃动或碰撞而打开。

[0024] 进一步,螺纹盖上设置有两用饮水口,两用饮水口包括直饮口和吸管口,吸管口的下端设置有吸管连接端,吸管连接端可拆卸地连接有吸管。

[0025] 设置两用饮水口满足了使用者多样化的需求,直饮口适合快速饮水,对于特定人群或特定场合采用吸管饮水则更为便利,两用饮水口为使用者提供更多的选择和体验。吸管连接端可拆卸地连接有吸管,便于使用者清洗或更换吸管。

[0026] 进一步,内翻盖上开设有内翻盖吸管口,内翻盖吸管口处设有软胶吸嘴,内翻盖吸管口的下方设置有挤压覆盖直饮口的软胶塞;当外翻盖闭合时,软胶吸嘴被外翻盖覆盖。

[0027] 软胶吸嘴进一步提升使用者饮水的便利。软胶塞不仅增强了容器的密封性,减少了液体泄漏的可能性,还能确保吸管和直饮口之间不会互相干扰,保证了饮水的顺畅性。软胶吸嘴具有弹性,当外翻盖闭合时,软胶吸嘴被外翻盖覆盖,防止软胶吸嘴被灰尘污染;当外翻盖开启时,软胶吸嘴则会弹起,便于使用者饮水。

[0028] 一种杯子,包括杯身,其特征在于:本实用新型的杯盖安装在杯身上,螺纹盖与杯身螺纹连接,杯身在杯口处设有密封圈。

[0029] 螺纹盖与杯身螺纹连接拧紧后,密封圈紧压螺纹盖,防止杯子中的液体从杯口渗漏。

[0030] 本实用新型由于采用了上述技术方案,具有以下有益效果:

[0031] 首先,本实用新型仅通过控制滑动键与开关机构即可实现外翻盖或内翻盖的开启,使用一个锁止机构即可分别控制两个饮水口的锁止状态,使用者无需分别操作两个锁止机构,简化了操作步骤,节省了时间。将外翻盖与内翻盖的锁止机构合并为一个开关机构,也减少了零部件的数量和复杂性。

[0032] 其次,通过滑动滑动键可以准确选择外翻盖或内翻盖的开启,大大提高了使用的便捷性。并且,螺纹盖上还设有安全锁扣,能够进一步限制开关机构被误触,提高了使用的可靠性。

[0033] 另外,本实用新型中,设置两用饮水口满足了使用者多样化的需求,开启外翻盖时可以使用吸管饮水;开启内翻盖后,则是可以使用直饮口饮水,能够配合不同的使用场景,提升了实用性。

[0034] 本实用新型的杯子,采用一种单键控制双饮杯盖,具有本实用新型的杯盖的所有有益效果。

附图说明

[0035] 下面结合附图对本实用新型作进一步说明:

[0036] 图1为本实用新型的结构示意图;

[0037] 图2为本实用新型中杯盖的结构示意图;

[0038] 图3为本实用新型中外翻盖开启时杯盖的结构示意图;

[0039] 图4为本实用新型中内翻盖开启时杯盖的结构示意图;

[0040] 图5为本实用新型中开启外翻盖时开关组件的结构示意图;

[0041] 图6为本实用新型中开启内翻盖时开关组件的结构示意图;

[0042] 图7为本实用新型中内翻盖的结构示意图;

[0043] 图8为本实用新型中内翻盖另一视角的结构示意图;

[0044] 图9为本实用新型中外翻盖的结构示意图;

[0045] 图10为本实用新型中开关组件的安装示意图;

[0046] 图11为本实用新型中滑动键的结构示意图;

[0047] 图12为本实用新型中内翻盖按钮扣的结构示意图;

[0048] 图中:1-杯盖;2-螺纹盖;3-外翻盖;4-内翻盖;5-转轴;6-开关机构;7-限位机构;8-扭簧;9-内翻盖延伸部;10-限位凸缘;11-滑动键卡槽;12-插销结构;13-按钮;14-滑动键;15-内翻盖按钮扣;16-按钮转轴16;17-推动部;18-滑动键卡接部;19-滑动键弹簧;20-滑动键弹簧定位块;21-内翻盖按压部;22-内翻盖按钮扣弹簧;23-内翻盖按钮扣弹簧定位块;24-扣位部;25-扣接部;26-外翻盖延伸部;27-安全锁扣限位凸起;28-安全锁扣;29-两用饮水口;30-直饮口;31-吸管口;32-内翻盖吸管口;33-软胶吸嘴;34-杯身。

具体实施方式

[0049] 如图1至图12所示,为本实用新型一种单键控制双饮杯盖及杯子,杯盖上设置有滑动键与开关机构,仅通过控制滑动键与开关机构即可控制外翻盖与内翻盖的开启与闭合,操作简便。

[0050] 一种单键控制双饮杯盖1,包括一螺纹盖2和一外翻盖3;外翻盖3的一端通过转轴5与螺纹盖2铰接,外翻盖3的另一端通过开关机构6卡接设置于螺纹盖2上;转轴5上设有扭簧8,扭簧8在翻盖闭合时处于压紧变形的状态,当外翻盖3开启时,扭簧8得以伸展复位;

[0051] 其特征在于:还包括一内翻盖4,内翻盖4与外翻盖3通过限位机构7卡接固定;内翻盖4与外翻盖3通过转轴5同轴铰接于螺纹盖2上;开关机构6上设有滑动键14,滑动键14相对开关机构6上下滑动;

[0052] 上滑滑动键14,滑动键14与限位机构7锁紧,按下开关机构6,限位机构7释放外翻盖3,外翻盖3在扭簧8的作用下翻转打开;下滑滑动键14,滑动键14与限位机构7脱离,按下开关机构6,开关机构6释放内翻盖4,外翻盖3在扭簧8的作用下翻转打开,内翻盖4在限位机构7的固定作用下与外翻盖3一同翻转打开。

[0053] 仅通过控制滑动键14与开关机构6即可实现外翻盖3或内翻盖的开启,进而分别控制两个饮水口的锁止状态,将两个饮水口的锁止机构合并,大大提高了使用的便捷性,使用者无需分别操作两个锁止机构,简化了操作步骤,节省了时间。

[0054] 限位机构7包括插销结构12与限位凸缘10,插销结构12设于外翻盖3的底部,限位凸缘10设于内翻盖延伸部9的端口处朝向内翻盖4一侧,内翻盖延伸部9由内翻盖的外侧壁开口朝上形成,内翻盖4延伸部的端口处背向内翻盖4一侧向下翻折形成滑动键卡槽11;插销结构12与限位凸缘10卡接,实现内翻盖4与外翻盖3的卡接固定。

[0055] 插销结构12整体呈开口朝外的槽口状,限位凸缘10卡接在插销结构12的内部,插销结构12与限位凸缘10配合形成限位机构7,以实现外翻盖3与内翻盖的卡接固定。限位凸

缘10的顶部设有倒角,当使用者操控开关机构6开启外翻盖3时,倒角的设置便于限位凸缘10脱离插销结构12。

[0056] 内翻盖延伸部9整体呈开口朝上的U型,内翻盖延伸部9的端口处朝向内翻盖4一侧延伸形成有限位凸缘10,延伸部的端口处背向内翻盖4一侧向下翻折形成滑动键卡槽11,滑动键卡槽11整体呈开口向下的凹槽状。内翻盖延伸部9整体与内翻盖4一体成型,减少不必要的零部件,提升整体连接强度。

[0057] 内翻盖延伸部9为弹性材料。

[0058] 内翻盖延伸部9为弹性材料,以便使用者控制滑动键14与开关机构6,使得限位凸缘10脱离插销结构12,开启外翻盖3。

[0059] 开关机构6包括按钮13、内翻盖按钮扣15,按钮13的中间呈镂空状,内翻盖按钮扣15整体呈开口向上的U型状,按钮13的两端与内翻盖按钮扣15的两端通过按钮转轴16同轴铰接于螺纹盖2上,按钮13与内翻盖按钮扣15特殊的结构设计便于安装滑动键14。滑动键14设于按钮13与内翻盖按钮扣15之间,按钮13与内翻盖按钮扣15之间留有空隙,该空隙用于放置滑动键14,滑动键14相对按钮13与内翻盖按钮扣15上下滑动。滑动键14的外表面与按钮13的外表面齐平,且滑动键14的高度小于按钮13与内翻盖按钮扣15之间所留空隙的高度。

[0060] 按钮13、滑动键14、内翻盖按钮扣15可绕按钮转轴16转动,滑动键14可相对按钮13与内翻盖按钮扣15上下滑动,以配合外翻盖3或内翻盖4的开启。同轴设计使得整个结构更为紧凑,有效地节省了空间,并且使得按钮13和内翻盖按钮扣15的动作更为流畅和统一,从而提高了操作的便捷性。

[0061] 滑动键14的外侧设置有推动部17,推动部17用于控制滑动键14上下滑动,滑动键14的上端设有与滑动键卡槽11相配合的滑动键卡接部18,滑动键14与螺纹盖2之间设置有滑动键弹簧19,螺纹盖2上设置有滑动键弹簧定位块20,滑动键弹簧19一端套设于滑动键弹簧定位块20;推动推动部17使得滑动键14向上滑动,滑动键卡接部18与滑动键卡槽11配合卡接。

[0062] 推动推动部17使得滑动键14向上滑动,滑动键卡接部18与滑动键卡槽11配合卡接,以实现滑动键14与内翻盖4之间的卡接固定,内翻盖延伸部9为弹性材料;需要开启外翻盖3时,仅需将滑动键14向上滑动,再按压滑动键14的下端,按钮13带动滑动键14的下端一同向螺纹盖2内侧翻转,使得滑动键14的上端向螺纹盖2外侧翻转,滑动键卡接部18带动滑动键卡槽11向螺纹盖2外侧翻转,内翻盖延伸部9将随滑动键14的上端一同向螺纹盖2外侧翻转,使得限位凸缘10脱离插销结构12,外翻盖3得以开启。

[0063] 滑动键卡接部18呈凹凸设计,其形状与滑动键卡槽11相匹配,滑动键卡接部18与滑动键卡槽11配合卡接,以实现滑动键14与内翻盖4之间的卡接固定,且内翻盖延伸部9为弹性材料;需要开启外翻盖3时,仅需将滑动键14向上滑动,再按压滑动键14的下端,内翻盖延伸部9将随滑动键14的上端一同向螺纹盖2外侧翻转,操作便利。

[0064] 外翻盖3紧闭时,滑动键弹簧19处于自然状态,滑动键弹簧19挤压滑动键14内侧,实现对滑动键14进一步的限位,便于滑动键14的上下滑动;滑动键弹簧定位块20则实现对滑动键弹簧19的限位,当开启外翻盖3时,滑动键弹簧19则被压缩,以配合滑动键14的翻转。

[0065] 滑动键14的下端设有内翻盖按压部21,按钮13的下端与内翻盖按钮扣15的下端之

间形成间隙槽,内翻盖按压部21与间隙槽配合,内翻盖按钮扣15与螺纹盖2之间设置有内翻盖按钮扣弹簧22,内翻盖按钮扣15上设置有内翻盖按钮扣弹簧定位块23,内翻盖按钮扣弹簧22一端套设于内翻盖按钮扣弹簧定位块23,内翻盖按钮扣15的顶端设置有朝向螺纹盖2的扣位部24,内翻盖延伸部9上设有与扣位部24相配合的扣接部25;推动推动部17使得滑动键14向下滑动,滑动键卡槽11与滑动键卡接部18脱离,内翻盖按压部21与间隙槽配合卡接,按压按钮13,使得扣位部24脱离扣接部25。

[0066] 推动推动部17使得滑动键14向下滑动,使得滑动键卡接部18脱离滑动键卡槽11,内翻盖按压部21与间隙槽配合卡接,则内翻盖按压部21正对内翻盖按钮扣弹簧22;向螺纹盖2内侧按压按钮13的下端,按钮13挤压内翻盖按压部21,内翻盖按压部21带动内翻盖按钮扣15的下端向螺纹盖2内侧翻转,滑动键14的上端向螺纹盖2外侧翻转,使得扣位部24脱离扣接部25,内翻盖4与外翻盖3得以开启。

[0067] 内翻盖4与外翻盖3紧闭时,内翻盖按钮扣弹簧22处于自然状态,内翻盖按钮扣弹簧22挤压内翻盖按钮扣15内侧,实现对内翻盖按钮扣15的限位,便于滑动键14的上下滑动;内翻盖按钮扣弹簧定位块23则实现对内翻盖按钮扣弹簧22的限位,当开启外翻盖3时,内翻盖按钮扣弹簧22则被压缩,以配合内翻盖按钮扣15与滑动键14的翻转。

[0068] 插销结构12的顶端向外延伸形成有外翻盖延伸部26,外翻盖延伸部26的顶端凸起形成有安全锁扣限位凸起27,螺纹盖2上还铰接有安全锁扣28,安全锁扣28也通过按钮转轴16同轴铰接于开关机构6的外侧;安全锁扣28与安全锁扣限位凸起27扣接配合避免开关机构6的误触,以限制外翻盖3翻转。

[0069] 安全锁扣28的设计能够增强翻盖与杯体之间的连接稳定性,使得整个水杯在使用过程中更加稳固,不易因晃动或碰撞而打开。同轴铰接的设计省去了不必要的零部件,使得整体结构更紧凑。

[0070] 螺纹盖2上开设有向上凸起的两用饮水口29,两用饮水口29包括直饮口30和吸管口31,吸管口31的下端固定有吸管连接端,吸管连接端可拆卸地连接有吸管。

[0071] 设置两用饮水口29满足了使用者多样化的需求,直饮口30适合快速饮水,对于特定人群或特定场合采用吸管饮水则更为便利,两用饮水口29为使用者提供更多的选择和体验。吸管连接端可拆卸地连接有吸管,便于使用者清洗或更换吸管。

[0072] 内翻盖4上开设有内翻盖吸管口32,内翻盖吸管口32上方安装有软胶吸嘴33,内翻盖吸管口32的下方固定有挤压覆盖直饮口30的软胶塞;当外翻盖3闭合时,软胶吸嘴33被外翻盖3覆盖。

[0073] 软胶吸嘴33进一步提升使用者饮水的便利。软胶塞不仅增强了容器的密封性,减少了液体泄漏的可能性,还能确保吸管和直饮口30之间不会互相干扰,保证了饮水的顺畅性。软胶吸嘴33具有弹性,当外翻盖3闭合时,软胶吸嘴33被外翻盖3覆盖,防止软胶吸嘴33被灰尘污染;当外翻盖3开启时,软胶吸嘴33则会弹起,便于使用者饮水。

[0074] 一种杯子,包括杯身34,本实用新型的杯盖1安装在杯身34上,螺纹盖2与杯身34螺纹连接,杯身34在杯口处设有密封圈。

[0075] 螺纹盖2与杯身34螺纹连接拧紧后,密封圈紧压螺纹盖2,防止杯子中的液体从杯口渗漏。

[0076] 工作原理:

[0077] 需要开启外翻盖3时,向上推动推动部17,使得滑动键14向上滑动至滑动键卡接部18与滑动键卡槽11互相配合紧密卡接;然后向螺纹盖2内侧按压按钮13的下端,按钮13带动滑动键14的下端一同向螺纹盖2内侧翻转,使得滑动键14的上端向螺纹盖2外侧翻转,滑动键卡接部18带动滑动键卡槽11向螺纹盖2外侧翻转,使得限位凸缘10脱离插销结构12,外翻盖3在扭簧8的作用下翻转,外翻盖3得以开启,吸管口31露出。

[0078] 需要开启内翻盖4时,向下推动推动部17,使得滑动键14向下滑动至滑动键卡接部18完全脱离滑动键卡槽11,内翻盖按压部21与间隙槽配合卡接,则内翻盖按压部21正对内翻盖按钮扣弹簧22;向螺纹盖2内侧按压按钮13的下端,按钮13挤压内翻盖按压部21,内翻盖按压部21带动内翻盖按钮扣15的下端向螺纹盖2内侧翻转,滑动键14的上端向螺纹盖2外侧翻转,使得扣位部24脱离扣接部25,外翻盖3在扭簧8的作用下翻转,内翻盖4在限位机构7的作用下与外翻盖3固定,内翻盖4随外翻盖3一起翻转,内翻盖4与外翻盖3得以开启,直饮口30露出。

[0079] 以上仅为本实用新型的具体实施例,但本实用新型的技术特征并不局限于此。任何以本实用新型为基础,为解决基本相同的技术问题,实现基本相同的技术效果,所作出的简单变化、等同替换或者修饰等,皆涵盖于本实用新型的保护范围之中。

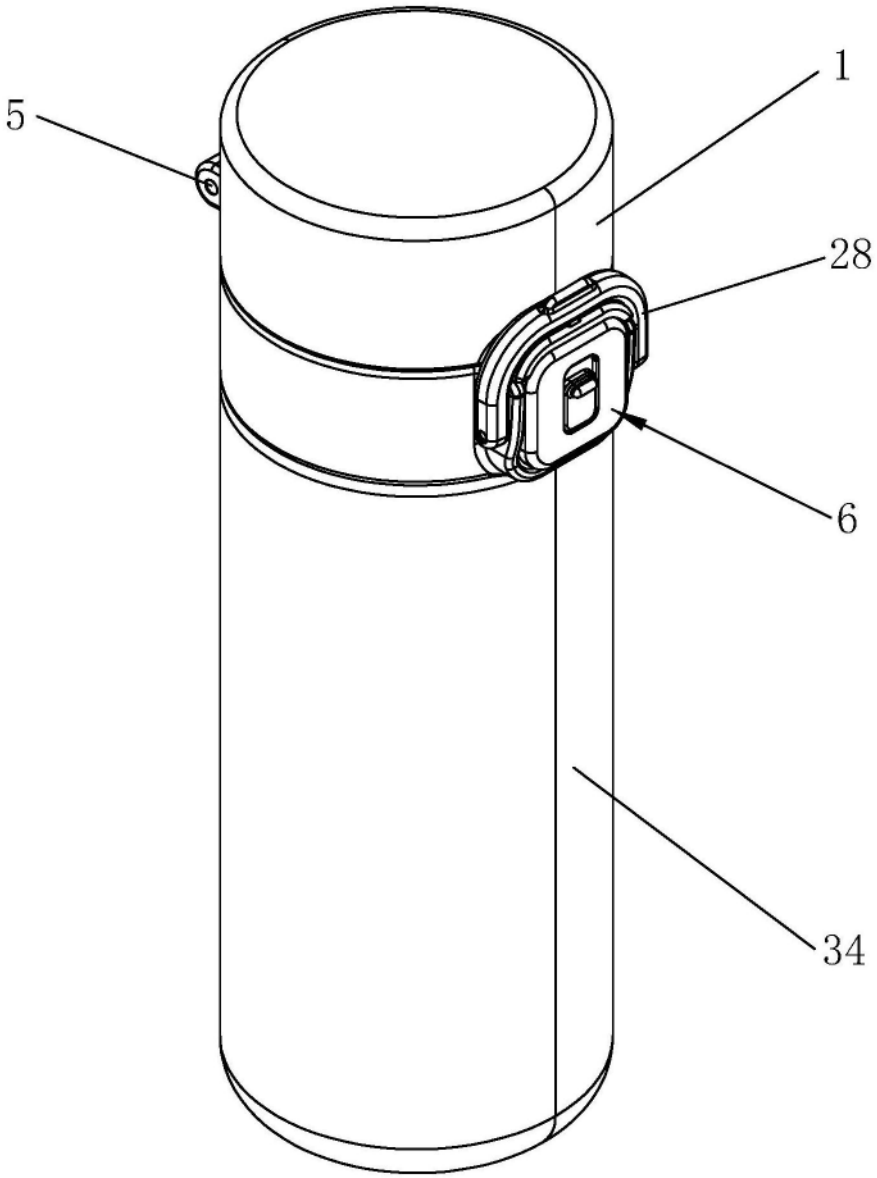

图1

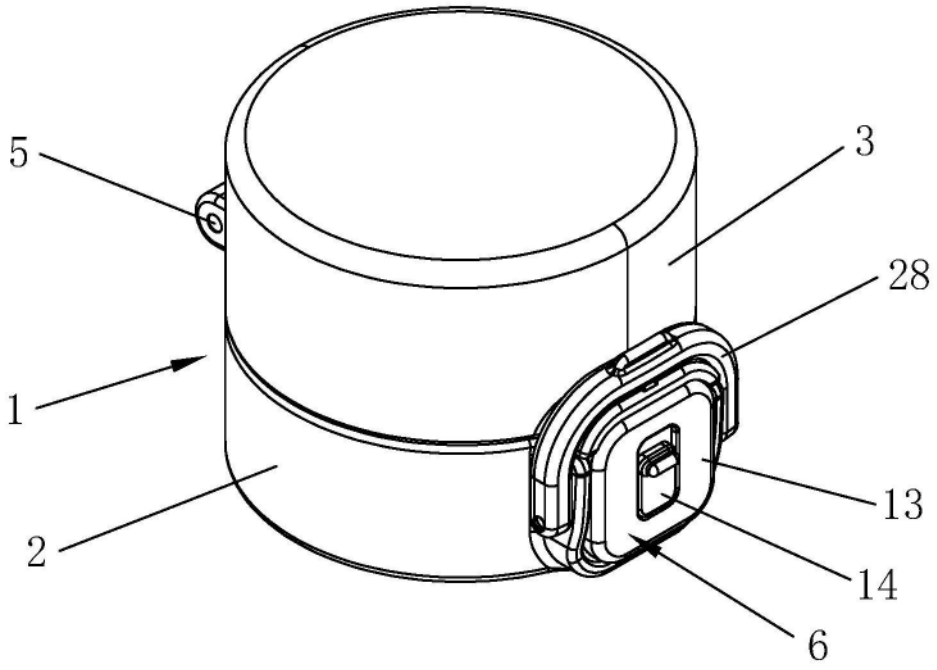

图2

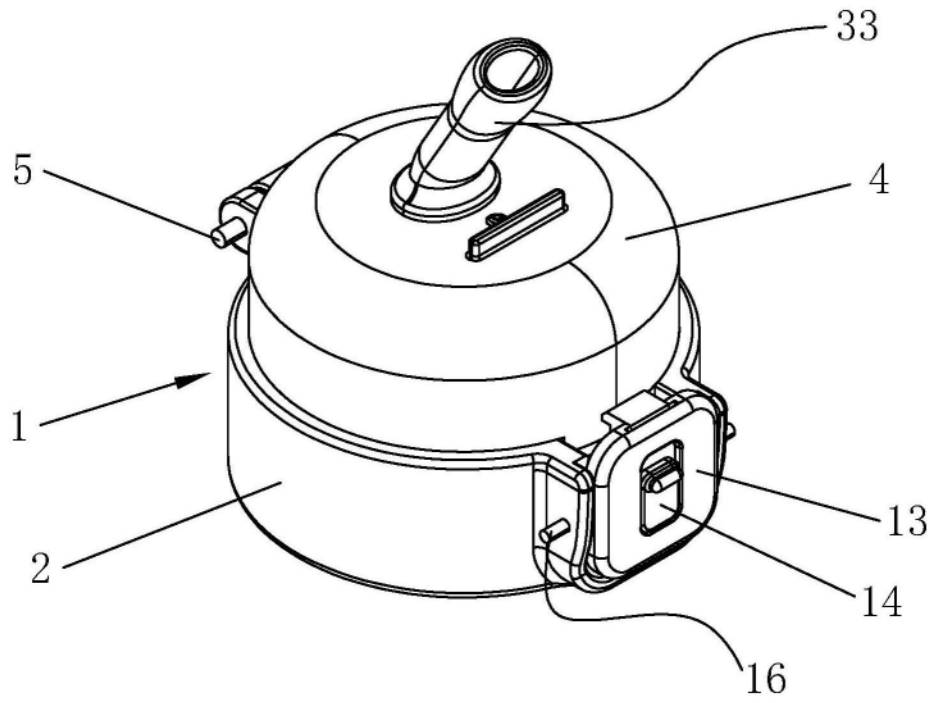

图3

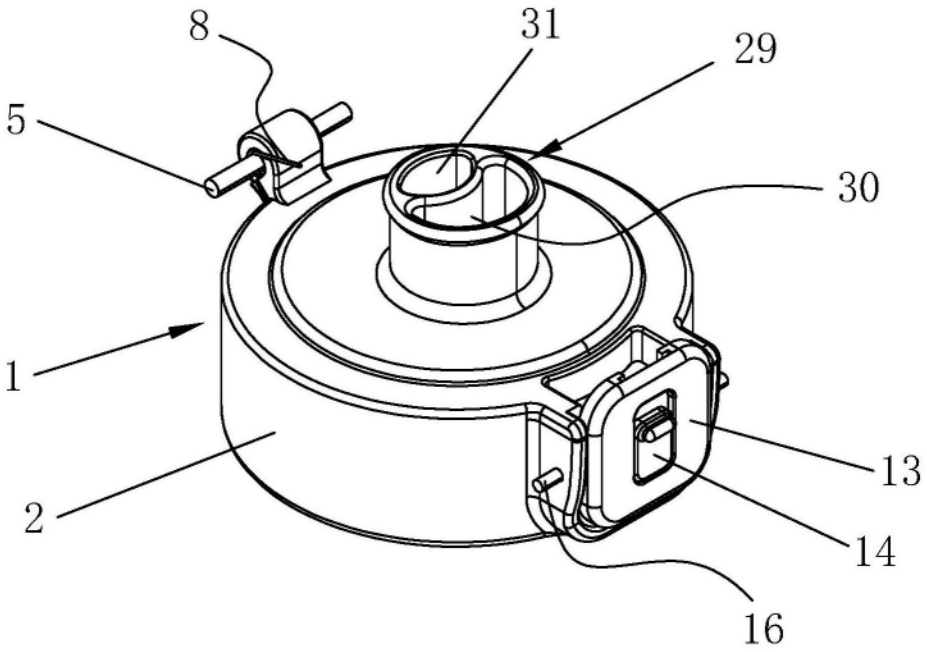

图4

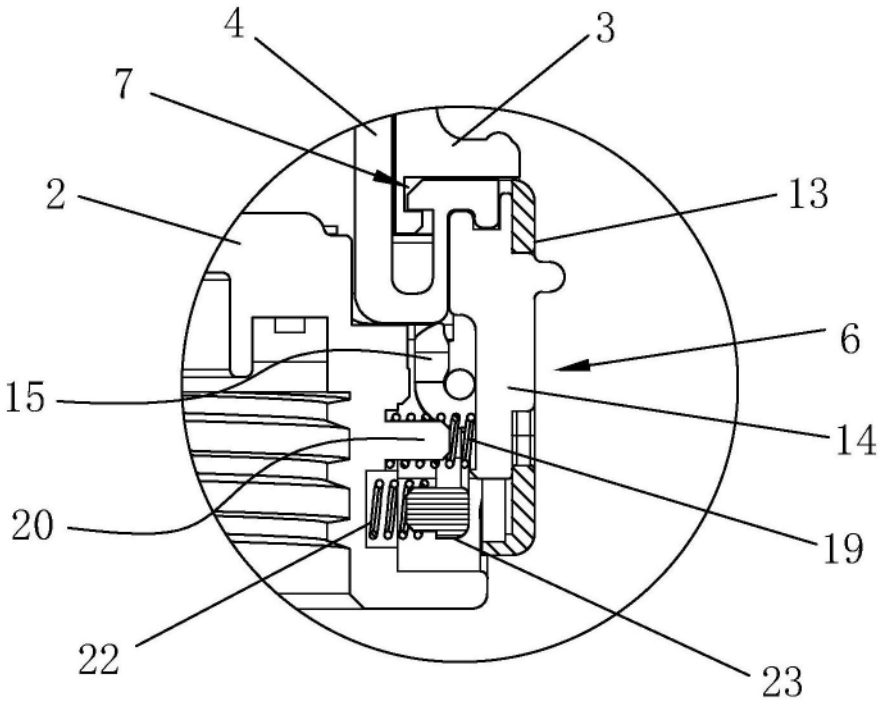

图5

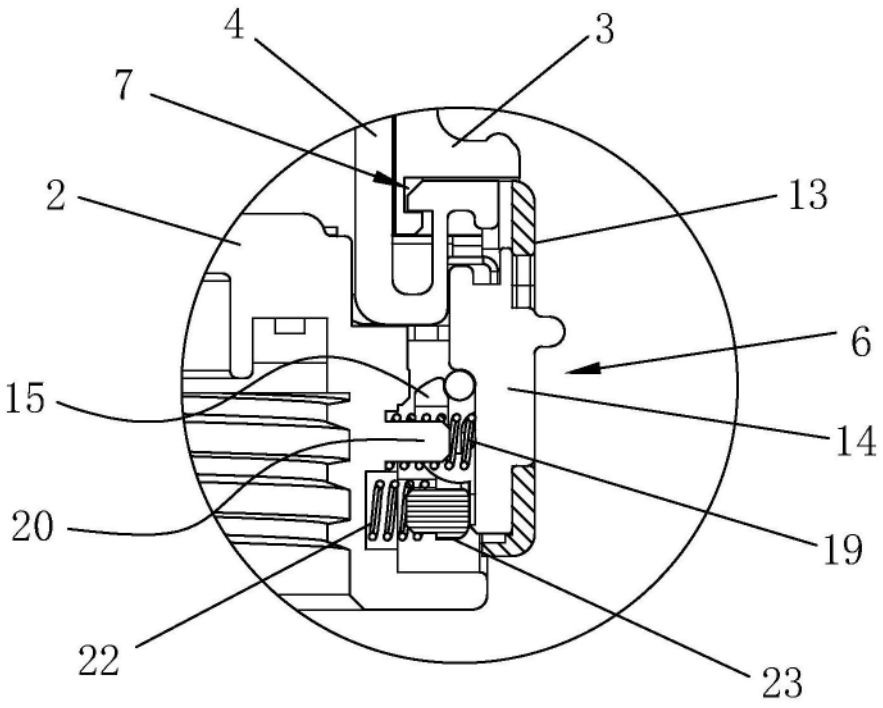

图6

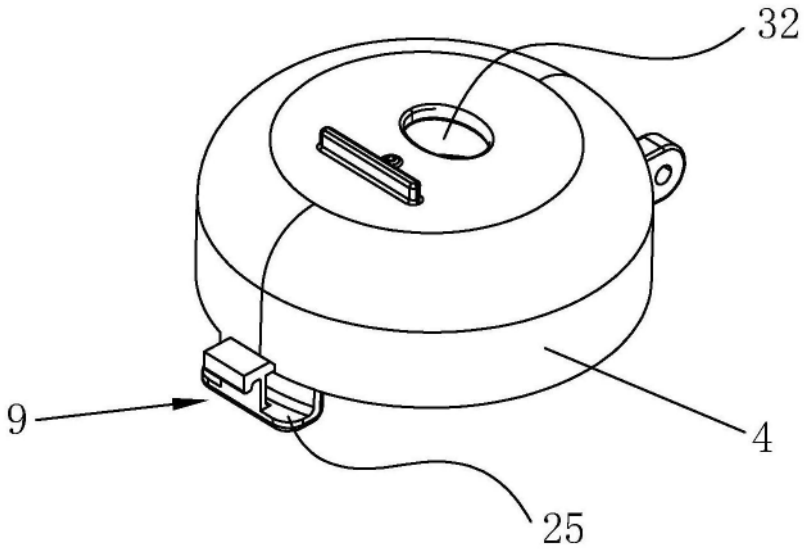

图7

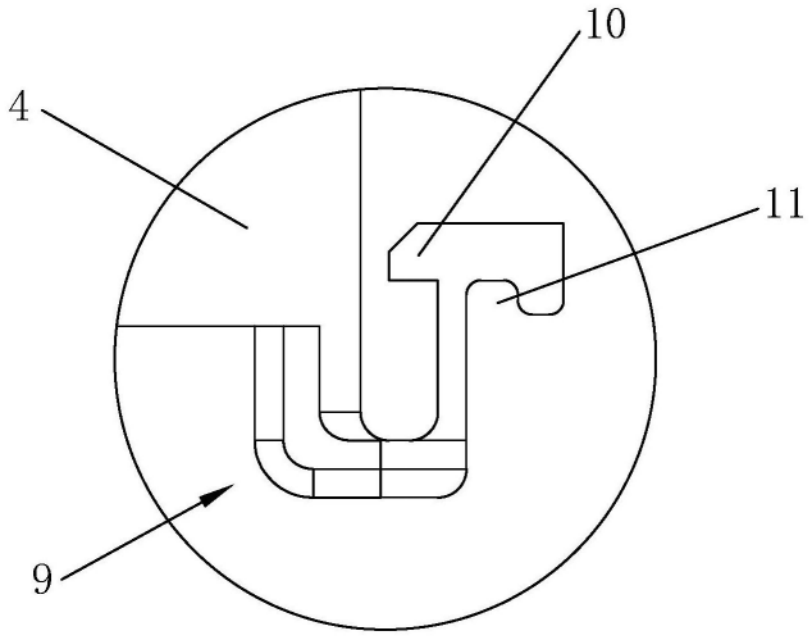

图8

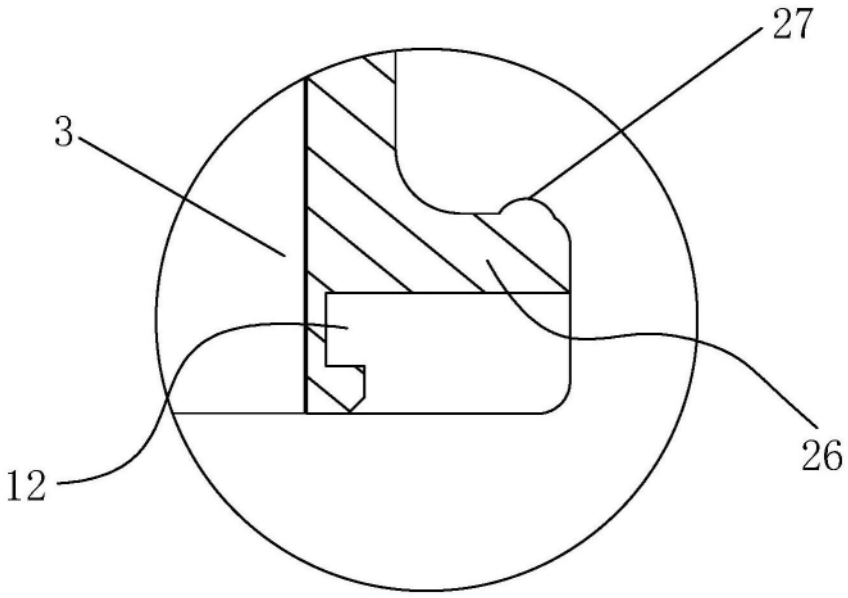

图9

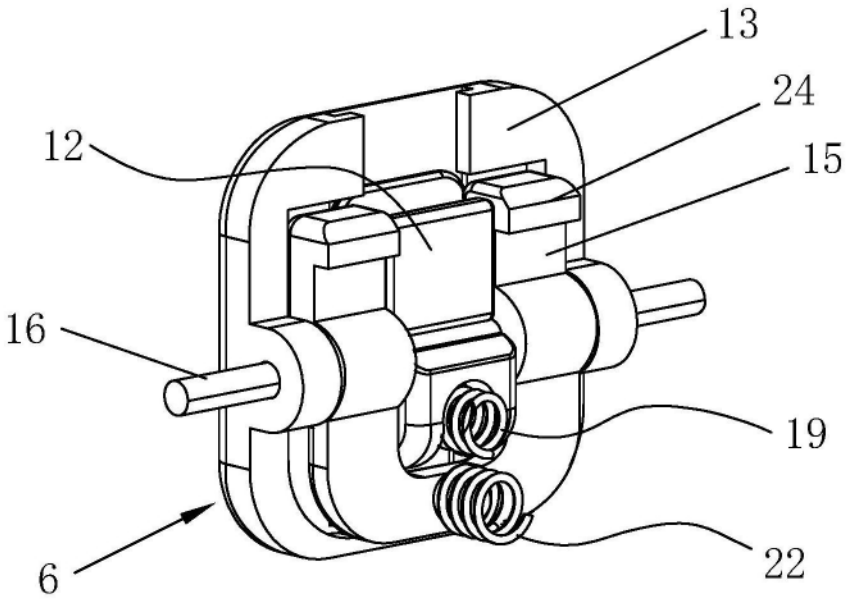

图10

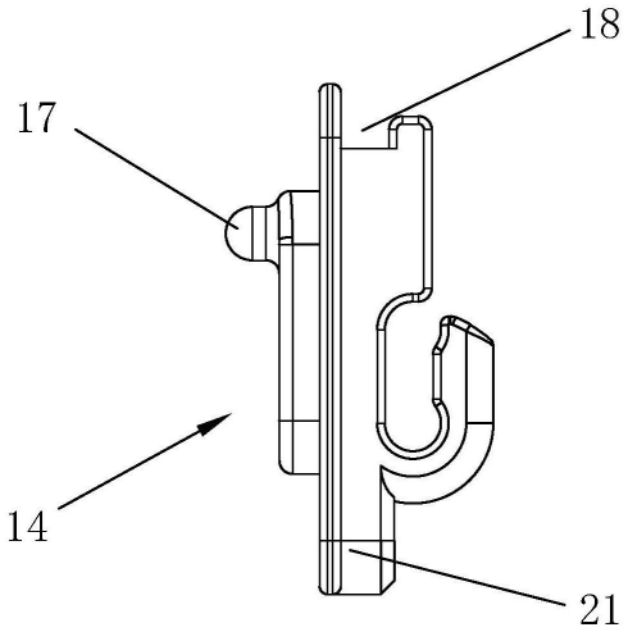

图11

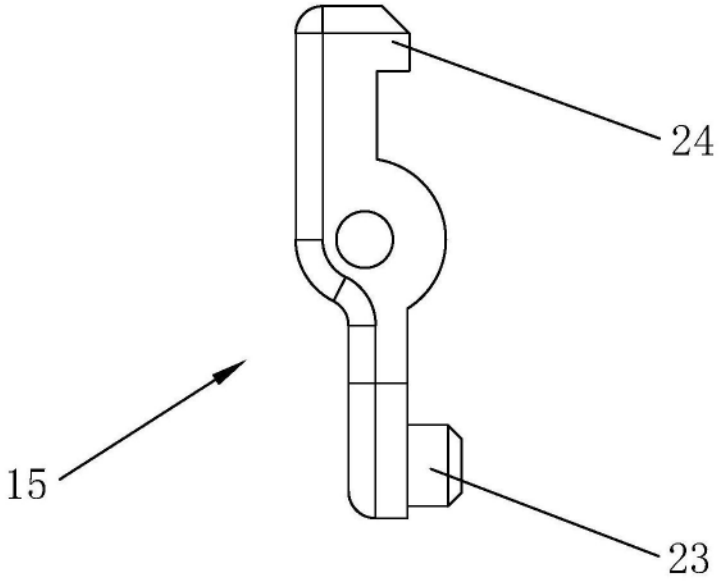

图12