(19)国家知识产权局

(12)实用新型专利

(10)授权公告号 CN 222692864 U
(45)授权公告日 2025.04.01

(21)申请号 202421456824.5

(22)申请日 2024.06.25

(73)专利权人 广州古易蓝珠宝饰品有限公司
地址 510000 广东省广州市番禺区沙头街沙南路115号404

(72)发明人 周兴森

(74)专利代理机构 广州海心联合专利代理事务所(普通合伙) 44295
专利代理师 莫成龙

(51)Int.Cl.
A44C 17/04(2006.01)

权利要求书1页 说明书3页 附图4页

(54)实用新型名称

一种珠宝吊坠镶嵌结构

(57)摘要

本申请涉及吊坠镶嵌设备技术领域,公开了一种珠宝吊坠镶嵌结构。本申请中,一种珠宝吊坠镶嵌结构,包括圆环板,所述圆环板的内壁设置有圆板,所述圆板的正面固定连接有珠宝主体,所述圆板的侧面开设有插孔,所述圆环板的表面固定连接有矩形壳,所述矩形壳的内壁滑动连接有压板,所述压板靠近圆环板的一侧固定连接有插杆。先依次推动矩形壳背面的推板,推板移动带动压板移动,压板移动带动插杆移动远离插孔取消对圆板的固定,之后将圆板从圆环板内拉出,镶嵌时,将圆板放入插杆内,之后松开推板,此时弹簧复位带动压板移动,压板移动带动插杆移动进插孔内将圆板固定,从而使该设备具有便于更换珠宝主体的效果。

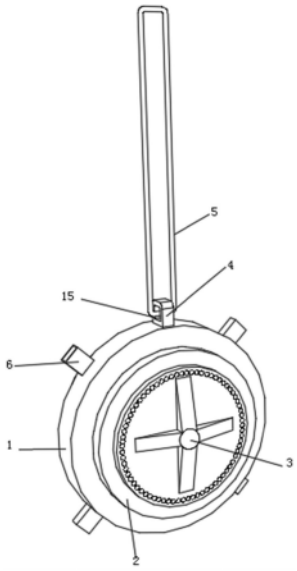

CN 222692864 U

1.一种珠宝吊坠镶嵌结构,包括圆环板(1),其特征在于:所述圆环板(1)的内壁设置有圆板(2),所述圆板(2)的正面固定连接有珠宝主体(3),所述圆板(2)的侧面开设有插孔(16),所述圆环板(1)的表面固定连接有矩形壳(6),所述矩形壳(6)的内壁滑动连接有压板(11),所述压板(11)靠近圆环板(1)的一侧固定连接有插杆(13),所述插杆(13)的表面与插孔(16)的内壁相适配。

2.如权利要求1所述的一种珠宝吊坠镶嵌结构,其特征在于:所述圆环板(1)的上表面固定连接有吊板(4),所述吊板(4)的侧面开设有吊槽(15),所述吊槽(15)的内壁套设有吊链(5)。

3.如权利要求1所述的一种珠宝吊坠镶嵌结构,其特征在于:所述矩形壳(6)的内壁开设有滑槽(9),所述滑槽(9)的内壁滑动连接有滑块(10),所述滑块(10)远离滑槽(9)的一侧与压板(11)固定连接,所述压板(11)通过滑块(10)和滑槽(9)与矩形壳(6)的内壁滑动连接。

4.如权利要求1所述的一种珠宝吊坠镶嵌结构,其特征在于:所述压板(11)靠近矩形壳(6)内壁的一侧固定连接有连接板(14),所述连接板(14)远离压板(11)的一侧固定连接有推板(7)。

5.如权利要求4所述的一种珠宝吊坠镶嵌结构,其特征在于:所述矩形壳(6)的背面开设有适配槽(8),所述适配槽(8)的内壁与连接板(14)的表面相适配。

6.如权利要求1所述的一种珠宝吊坠镶嵌结构,其特征在于:所述压板(11)靠近圆环板(1)的一侧固定连接有弹簧(12),且弹簧(12)套设在插杆(13)的表面。

7.如权利要求1所述的一种珠宝吊坠镶嵌结构,其特征在于:所述圆环板(1)的背面固定连接有透明后壳(17)。

一种珠宝吊坠镶嵌结构

技术领域

[0001] 本申请属于吊坠镶嵌设备技术领域,具体为一种珠宝吊坠镶嵌结构。

背景技术

[0002] 项链是用金银、珠宝等制成的挂在颈上的链条形状的首饰,分为用于佩戴使用的链子以及挂设在链子上的吊坠,主要用于凸显吊坠的装饰作用,是人体的装饰品之一,也是最早出现的首饰。

[0003] 参照CN216438667U一种珠宝精雕结构,包括项链和吊坠,所述吊坠包括位于中间位置处的第一装饰件,所述第一装饰件的外侧包裹有第二装饰件,所述第二装饰件的内侧设有用于镶嵌第一装饰件使用的凹槽,所述凹槽中间位置处的第二装饰件外侧壁一侧开设有开口,开口位置处的第一装饰件上连接有第三装饰件,本实用新型吊坠部分造型美观,利用黄金作为一个镶嵌边框,宝石作为主体,珐琅作为点缀,三者层层相扣,利用金镶丹贝衬托珐琅的鲜艳颜色对比产生较强视觉美观性,同时外侧镶金用的第二装饰件对第一装饰件和第三装饰件进行包裹,且开口具有一定的深度,从而有效避免了第一装饰件和第三装饰件的碰撞损伤。

[0004] 但仍存在以下问题,该设备中的珠宝在镶嵌后无法拆卸,导致使用者无法进行更换,无法根据自己的喜欢更换成喜欢款式颜色,局限性大。

实用新型内容

[0005] 本申请的目的在于:为了解决上述提出的该设备中的珠宝在镶嵌后无法拆卸,导致使用者无法进行更换,无法根据自己的喜欢更换成喜欢款式颜色,局限性大的问题,提供一种珠宝吊坠镶嵌结构。

[0006] 本申请采用的技术方案如下:一种珠宝吊坠镶嵌结构,包括圆环板,所述圆环板的内壁设置有圆板,所述圆板的正面固定连接有珠宝主体,所述圆板的侧面开设有插孔,所述圆环板的表面固定连接有矩形壳,所述矩形壳的内壁滑动连接有压板,所述压板靠近圆环板的一侧固定连接有插杆,所述插杆的表面与插孔的内壁相适配。

[0007] 通过采用上述技术方案,拆卸圆板时,先依次推动矩形壳背面的推板,推板移动带动压板移动,压板移动带动插杆移动远离连接板取消对圆板的固定,之后将圆板从圆环板内拉出,镶嵌时,将圆板放入插杆内,之后松开推板,此时弹簧复位带动压板移动,压板移动带动插杆移动进连接板内将圆板固定,从而使该设备具有便于更换珠宝主体的效果。

[0008] 在一优选的实施方式中,所述圆环板的上表面固定连接有吊板,所述吊板的侧面开设有吊槽,所述吊槽的内壁套设有吊链。

[0009] 通过采用上述技术方案,通过设置吊链,能够配合吊板挂在使用者的脖子上。

[0010] 在一优选的实施方式中,所述矩形壳的内壁开设有滑槽,所述滑槽的内壁滑动连接有滑块,所述滑块远离滑槽的一侧与压板固定连接,所述压板通过滑块和滑槽与矩形壳的内壁滑动连接。

[0011] 通过采用上述技术方案,通过设置滑槽,能够利用滑块当压板被拉动时可以在矩形壳的内壁滑动。

[0012] 在一优选的实施方式中,所述压板靠近矩形壳内壁的一侧固定连接有连接板,所述连接板远离压板的一侧固定连接有推板。

[0013] 通过采用上述技术方案,通过设置推板,能够便于使用者通过连接板推动压板移动,从而带动插杆移动。

[0014] 在一优选的实施方式中,所述矩形壳的背面开设有适配槽,所述适配槽的内壁与连接板的表面相适配。

[0015] 通过采用上述技术方案,通过设置适配槽,能够当让连接板可以在矩形壳的背面移动。

[0016] 在一优选的实施方式中,所述压板靠近圆环板的一侧固定连接有弹簧,且弹簧套设在插杆的表面。

[0017] 通过采用上述技术方案,通过设置弹簧,能够复位后带动插杆移动进连接板内将圆板固定。

[0018] 在一优选的实施方式中,所述圆环板的背面固定连接有透明后壳。

[0019] 通过采用上述技术方案,通过设置透明后壳,能够便于放置圆板,方便插孔与插杆之间的位置对齐。

[0020] 综上所述,由于采用了上述技术方案,本申请的有益效果是:

[0021] 1、本申请中,拆卸圆板时,先依次推动矩形壳背面的推板,推板移动带动压板移动,压板移动带动插杆移动远离插孔取消对圆板的固定,之后将圆板从圆环板内拉出,镶嵌时,将圆板放入插杆内,之后松开推板,此时弹簧复位带动压板移动,压板移动带动插杆移动进插孔内将圆板固定,从而使该设备具有便于更换珠宝主体的效果。

附图说明

[0022] 图1为本申请的主视结构示意图;

[0023] 图2为本申请矩形壳背视方向的爆炸结构示意图;

[0024] 图3为本申请的背视结构示意图;

[0025] 图4为本申请圆板的爆炸结构示意图。

[0026] 图中标记:1、圆环板;2、圆板;3、珠宝主体;4、吊板;5、吊链;6、矩形壳;7、推板;8、适配槽;9、滑槽;10、滑块;11、压板;12、弹簧;13、插杆;14、连接板;15、吊槽;16、插孔;17、透明后壳。

具体实施方式

[0027] 为使本申请实施例的目的、技术方案和优点更加清楚,下面将结合本申请实施例,对本申请实施例中的技术方案进行清楚、完整地描述,显然,所描述的实施例是本申请一部分实施例,而不是全部的实施例。基于本申请中的实施例,本领域普通技术人员在没有作出创造性劳动前提下所获得的所有其他实施例,都属于本申请保护的范围。

[0028] 参照图1-4,

[0029] 实施例:

[0030] 参照图2-3,一种珠宝吊坠镶嵌结构,包括圆环板1,圆环板1的内壁设置有圆板2,圆板2的正面固定连接有珠宝主体3,圆板2的侧面开设有插孔16,圆环板1的表面固定连接有矩形壳6,矩形壳6的内壁滑动连接有压板11,压板11靠近圆环板1的一侧固定连接有插杆13,插杆13的表面与连接插孔16的内壁相适配,拆卸圆板2时,先依次推动矩形壳6背面的推板7,推板7移动带动压板11移动,压板11移动带动插杆13移动远离插孔16取消对圆板2的固定,之后将圆板2从圆环板1内拉出,镶嵌时,将圆板2放入插杆13内,之后松开推板7,此时弹簧12复位带动压板11移动,压板11移动带动插杆13移动进插孔16内将圆板2固定,从而使该设备具有便于更换珠宝主体3的效果。

[0031] 参照图1-2,圆环板1的上表面固定连接有吊板4,吊板4的侧面开设有吊槽15,吊槽15的内壁套设有吊链5,通过设置吊链5,能够配合吊板4挂在使用者的脖子上。

[0032] 参照图1-2,矩形壳6的内壁开设有滑槽9,滑槽9的内壁滑动连接有滑块10,滑块10远离滑槽9的一侧与压板11固定连接,压板11通过滑块10和滑槽9与矩形壳6的内壁滑动连接,通过设置滑槽9,能够利用滑块10当压板11被拉动时可以在矩形壳6的内壁滑动。

[0033] 参照图2-4,压板11靠近矩形壳6内壁的一侧固定连接有连接板14,连接板14远离压板11的一侧固定连接有推板7,通过设置推板7,能够便于使用者通过连接板14推动压板11移动,从而带动插杆13移动。

[0034] 参照图2-4,矩形壳6的背面开设有适配槽8,适配槽8的内壁与连接板14的表面相适配,通过设置适配槽8,能够当让连接板14可以在矩形壳6的背面移动。

[0035] 参照图2-4,压板11靠近圆环板1的一侧固定连接有弹簧12,且弹簧12套设在插杆13的表面,通过设置弹簧12,能够复位后带动插杆13移动进插孔16内将圆板2固定。

[0036] 参照图1-3,圆环板1的背面固定连接有透明后壳17,通过设置透明后壳17,能够便于放置圆板2,方便插孔16与插杆13之间的位置对齐。

[0037] 本申请一种珠宝吊坠镶嵌结构实施例的实施原理为:拆卸圆板2时,先依次推动矩形壳6背面的推板7,推板7移动带动压板11移动,压板11移动带动插杆13移动远离插孔16取消对圆板2的固定,之后将圆板2从圆环板1内拉出,镶嵌时,将圆板2放入插杆13内,之后松开推板7,此时弹簧12复位带动压板11移动,压板11移动带动插杆13移动进插孔16内将圆板2固定,从而使该设备具有便于更换珠宝主体3的效果。

[0038] 以上实施例仅用以说明本申请的技术方案,而非对其限制;尽管参照前述实施例对本申请进行了详细的说明,本领域的普通技术人员应当理解:其依然可以对前述各实施例所记载的技术方案进行修改,或者对其中部分技术特征进行等同替换;而这些修改或者替换,并不使相应技术方案的本质脱离本申请各实施例技术方案的精神和范围。

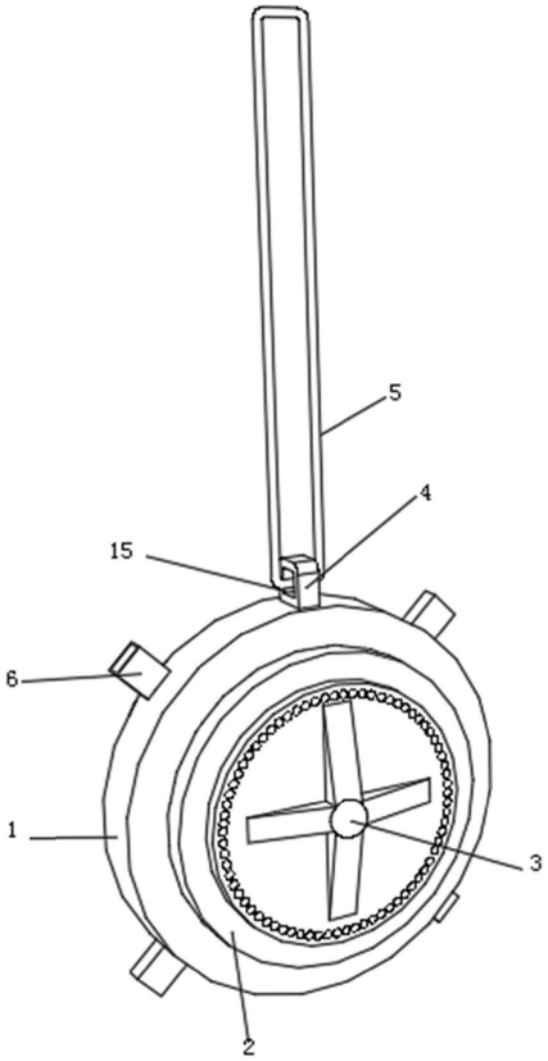

图1

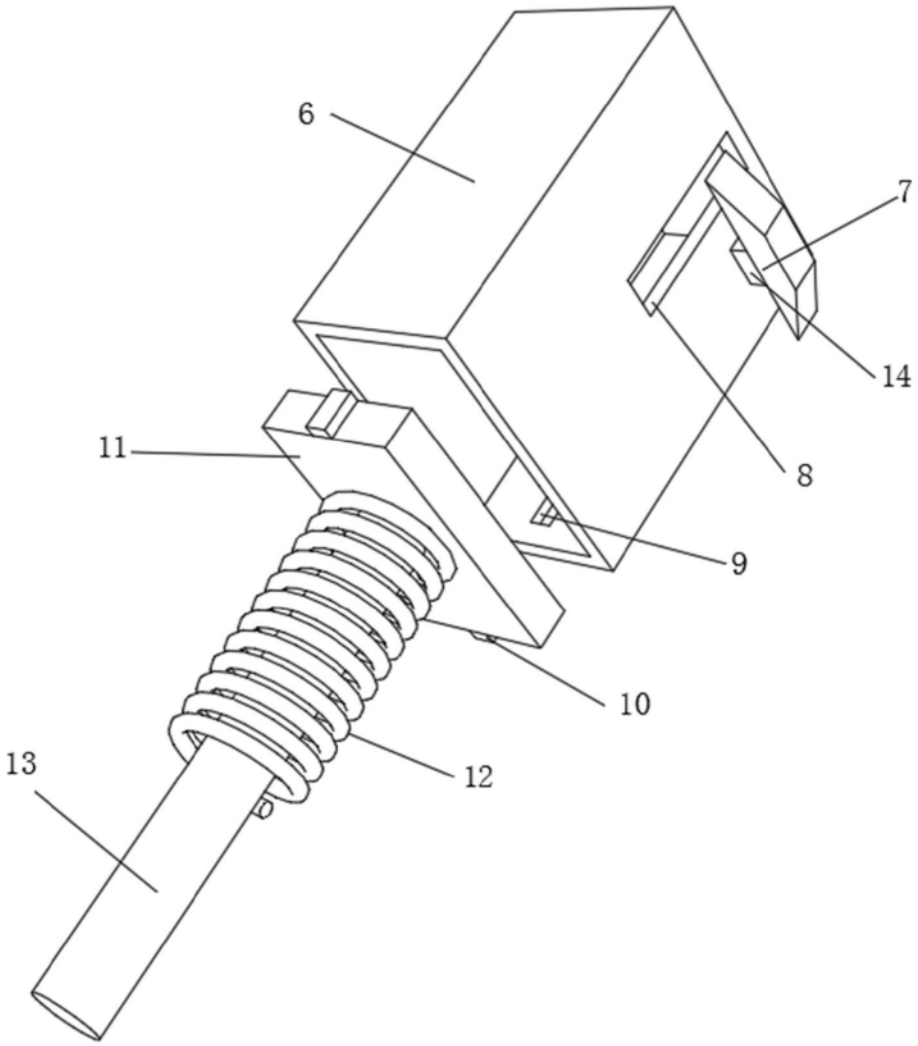

图2

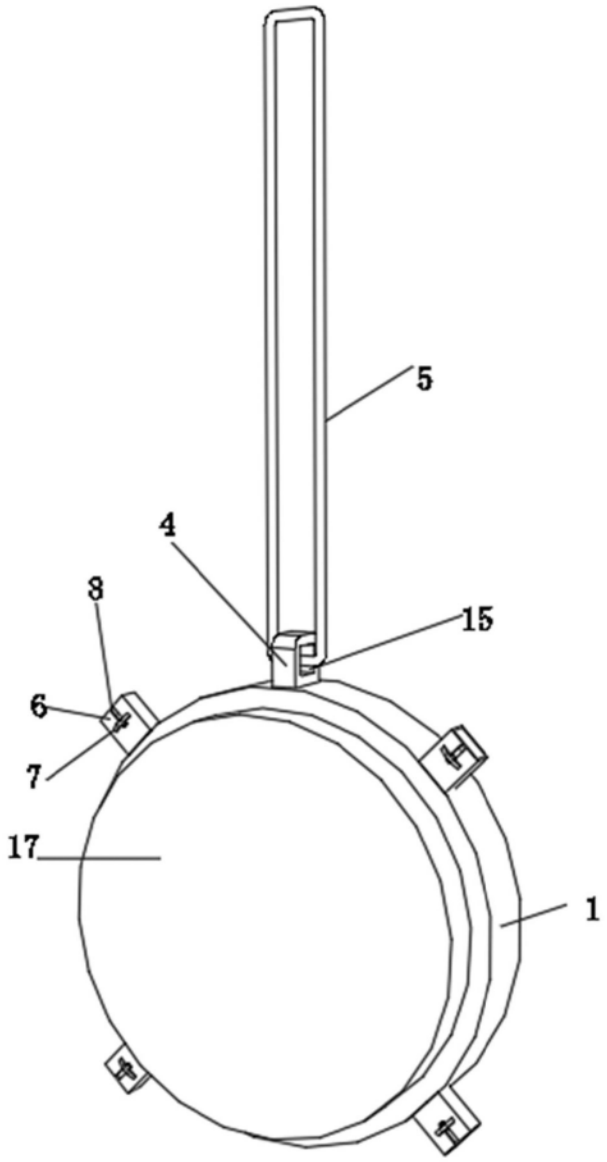

图3

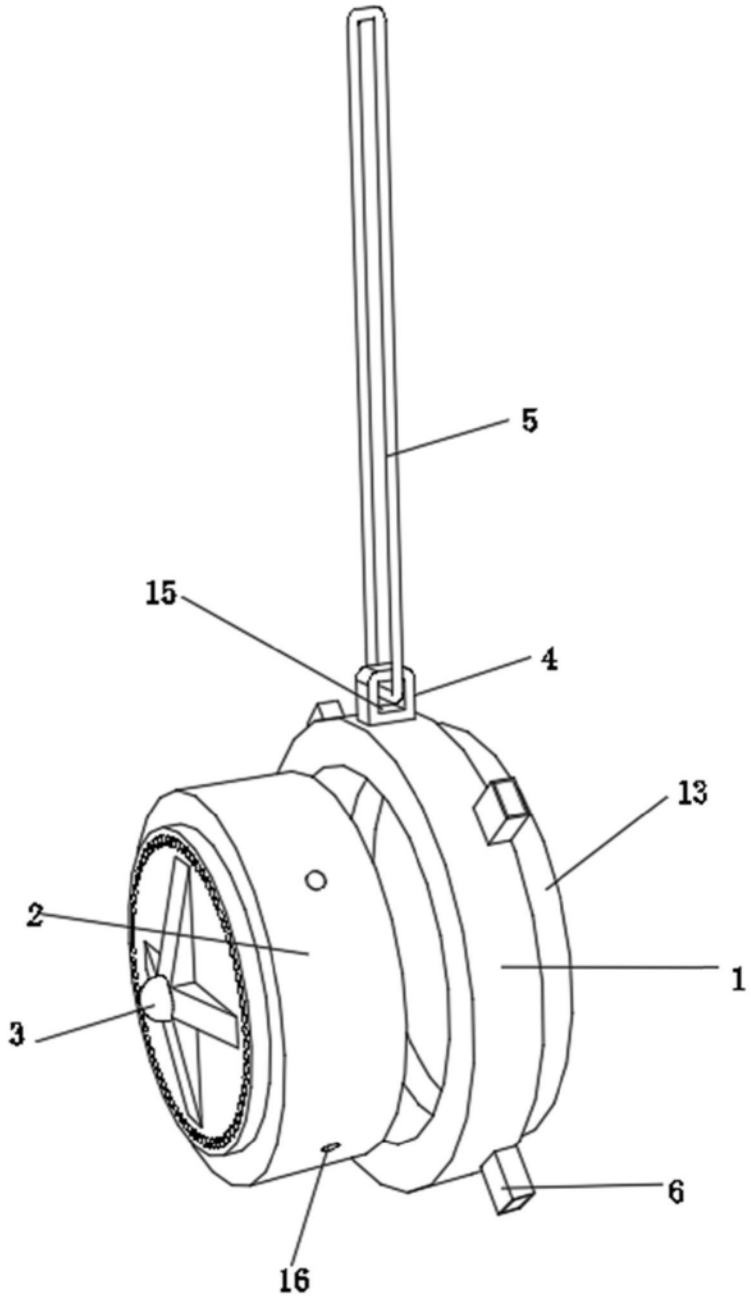

图4