(19)中华人民共和国国家知识产权局

(12)实用新型专利

(10)授权公告号 CN 211245021 U
(45)授权公告日 2020.08.14

(21)申请号 201922205101.3

(22)申请日 2019.12.10

(73)专利权人 遵义医学院附属医院
地址 563000 贵州省遵义市汇川区大连路201号

(72)发明人 宫敏敏 宫静 张敏

(74)专利代理机构 西安铭泽知识产权代理事务所(普通合伙) 61223
代理人 吴林

(51)Int.Cl.
A61M 16/00(2006.01)
A61M 25/04(2006.01)

权利要求书1页 说明书3页 附图1页

(54)实用新型名称

一种重症医学科用防脱落的吸氧鼻塞

(57)摘要

本实用新型公开的属于吸氧鼻塞技术领域，具体为一种重症医学科用防脱落的吸氧鼻塞，包括连接管，所述连接管输出端端部与所述鼻塞体连通，所述鼻塞体外侧壁包覆所述气囊，所述空气过滤机构设于所述鼻塞体与所述气囊之间，通过外部供气机构提供空气使得气囊发生形变膨胀，从而提高鼻塞体与患者鼻腔之间的贴合稳定性，从而对设备进行固定，且通过连接管外侧壁左右两侧设置的弹性固定带可以对鼻塞体进行辅助固定，方便患者固定使用，进一步增加设备的使用稳定性，并且连接管与接口端配合设置，当需要对吸氧鼻塞进行更换时，通过将外部供氧管从接口端处卸下，方便更换。

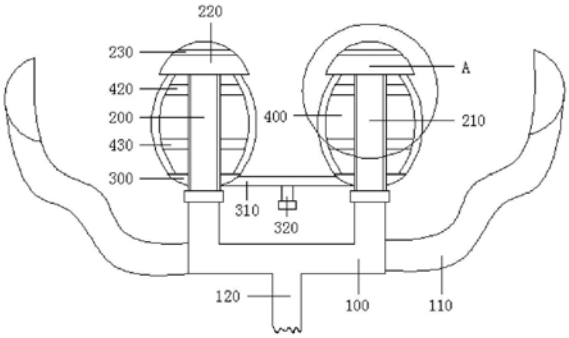

CN 211245021 U

1.一种重症医学科用防脱落的吸氧鼻塞，其特征在于，包括：连接管(100)、鼻塞体(200)、气囊(300)和空气过滤机构(400)，所述连接管(100)输出端端部与所述鼻塞体(200)连通，所述鼻塞体(200)外侧壁包覆所述气囊(300)，所述空气过滤机构(400)设于所述鼻塞体(200)与所述气囊(300)之间。

2.根据权利要求1所述的一种重症医学科用防脱落的吸氧鼻塞，其特征在于，所述连接管(100)包括弹性固定带(110)和连接端口(120)，所述连接管(100)外侧壁左右两侧均固接所述弹性固定带(110)，且两个所述弹性固定带(110)另一端端部分别设置相互配合的卡块及卡扣，所述连接管(100)外侧壁中央位置开设所述连接端口(120)。

3.根据权利要求1所述的一种重症医学科用防脱落的吸氧鼻塞，其特征在于，所述鼻塞体(200)包括吸氧管(210)、塞头(220)和塞网(230)，所述连接管(100)两个输出端端口均连接所述吸氧管(210)，两个所述吸氧管(210)与所述连接管(100)连通，两个所述吸氧管(210)外侧壁顶部均固接所述塞头(220)，两个所述塞头(220)内侧壁均设置所述塞网(230)。

4.根据权利要求1所述的一种重症医学科用防脱落的吸氧鼻塞，其特征在于，所述气囊(300)包括气管(310)和充气口(320)，两个所述鼻塞体(200)外侧壁均包覆所述气囊(300)，两个所述气囊(300)通过所述气管(310)相互连通，所述气管(310)外侧壁开设所述充气口(320)。

5.根据权利要求1所述的一种重症医学科用防脱落的吸氧鼻塞，其特征在于，所述空气过滤机构(400)包括通气管(410)、杀菌层(420)和过滤网布(430)，所述通气管(410)开设于所述鼻塞体(200)与所述气囊(300)之间，所述通气管(410)内侧壁中央设置所述杀菌层(420)，所述过滤网布(430)包覆于所述杀菌层(420)外侧壁。

一种重症医学科用防脱落的吸氧鼻塞

技术领域

[0001] 本实用新型涉及吸氧鼻塞技术领域，具体为一种重症医学科用防脱落的吸氧鼻塞。

背景技术

[0002] 重症医学科的主要业务范围为急危重症患者的抢救和延续性生命支持、发生多器官功能障碍患者的治疗和器官功能支持、防治多脏器功能障碍综合征。

[0003] 现有的重症医学科用吸氧鼻塞均是直接插入鼻孔内，但是吸氧鼻塞外表面比较光滑，因此，插入鼻孔内鼻塞容易脱落，增加危险发生概率，并且现有重症医学科用吸氧鼻塞长时间使用后需要更换，但是吸氧鼻塞与外部供氧管均为整体型，当需要更换时，常常需要将整个供氧管进行更换，浪费资源，且操作麻烦。

实用新型内容

[0004] 本部分的目的在于概述本实用新型的实施方式的一些方面以及简要介绍一些较佳实施方式。在本部分以及本申请的说明书摘要和实用新型名称中可能会做些简化或省略以避免使本部分、说明书摘要和实用新型名称的目的模糊，而这种简化或省略不能用于限制本实用新型的范围。

[0005] 鉴于上述和/或现有的重症医学科用吸氧鼻塞中存在的问题，提出了本实用新型。

[0006] 因此，本实用新型的目的是提供一种重症医学科用防脱落的吸氧鼻塞，能够解决现有的重症医学科用吸氧鼻塞均是直接插入鼻孔内，但是吸氧鼻塞外表面比较光滑，因此，插入鼻孔内鼻塞容易脱落，增加危险发生概率，并且现有重症医学科用吸氧鼻塞长时间使用后需要更换，但是吸氧鼻塞与外部供氧管均为整体型，当需要更换时，常常需要将整个供氧管进行更换，浪费资源，且操作麻烦的问题。

[0007] 为解决上述技术问题，根据本实用新型的一个方面，本实用新型提供了如下技术方案：

[0008] 一种重症医学科用防脱落的吸氧鼻塞，其包括：连接管、鼻塞体、气囊和空气过滤机构，所述连接管输出端端部与所述鼻塞体连通，所述鼻塞体外侧壁包覆所述气囊，所述空气过滤机构设于所述鼻塞体与所述气囊之间。

[0009] 作为本实用新型所述的一种重症医学科用防脱落的吸氧鼻塞的一种优选方案，其中：所述连接管包括弹性固定带和连接端口，所述连接管外侧壁左右两侧均固接所述弹性固定带，且两个所述弹性固定带另一端端部分别设置相互配合的卡块及卡扣，所述连接管外侧壁中央位置开设所述连接端口。

[0010] 作为本实用新型所述的一种重症医学科用防脱落的吸氧鼻塞的一种优选方案，其中：所述鼻塞体包括吸氧管、塞头和塞网，所述连接管两个输出端端口均连接所述吸氧管，两个所述吸氧管与所述连接管连通，两个所述吸氧管外侧壁顶部均固接所述塞头，两个所述塞头内侧壁均设置所述塞网。

[0011] 作为本实用新型所述的一种重症医学科用防脱落的吸氧鼻塞的一种优选方案，其中：所述气囊包括气管和充气口，两个所述鼻塞体外侧壁均包覆所述气囊，两个所述气囊通过所述气管相互连通，所述气管外侧壁开设所述充气口。

[0012] 作为本实用新型所述的一种重症医学科用防脱落的吸氧鼻塞的一种优选方案，其中：所述空气过滤机构包括通气管、杀菌层和过滤网布，所述通气管开设于所述鼻塞体与所述气囊之间，所述通气管内侧壁中央设置所述杀菌层，所述过滤网布包覆于所述杀菌层外侧壁。

[0013] 与现有技术相比：通过外部供气机构提供空气使得气囊发生形变膨胀，从而提高鼻塞体与患者鼻腔之间的贴合稳定性，从而对设备进行固定，且通过连接管外侧壁左右两侧设置的弹性固定带可以对鼻塞体进行辅助固定，方便患者固定使用，进一步增加设备的使用稳定性，并且连接管与接口端配合设置，当需要对吸氧鼻塞进行更换时，通过将外部供氧管从接口端处卸下，方便更换，同时，通气管的设置作为患者呼吸用通管，通过通气管内侧壁中央粘接有杀菌层对患者呼出或吸入的空气进行杀菌，且杀菌层外侧壁包覆有过滤网布，能够对空气进行进一步的过滤处理，增加设备使用的清洁性。

附图说明

[0014] 为了更清楚地说明本实用新型实施方式的技术方案，下面将结合附图和详细实施方式对本实用新型进行详细说明，显而易见地，下面描述中的附图仅仅是本实用新型的一些实施方式，对于本领域普通技术人员来讲，在不付出创造性劳动性的前提下，还可以根据这些附图获得其它的附图。其中：

[0015] 图1为本实用新型整体结构示意图；

[0016] 图2为本实用新型A部结构示意图。

具体实施方式

[0017] 为使本实用新型的上述目的、特征和优点能够更加明显易懂，下面结合附图对本实用新型的具体实施方式做详细的说明。

[0018] 在下面的描述中阐述了很多具体细节以便于充分理解本实用新型，但是本实用新型还可以采用其他不同于在此描述的其它方式来实施，本领域技术人员可以在不违背本实用新型内涵的情况下做类似推广，因此本实用新型不受下面公开的具体实施方式的限制。

[0019] 其次，本实用新型结合示意图进行详细描述，在详述本实用新型实施方式时，为便于说明，表示器件结构的剖面图会不依一般比例作局部放大，而且所述示意图只是示例，其在此不应限制本实用新型保护的范围。此外，在实际制作中应包含长度、宽度及深度的三维空间尺寸。

[0020] 为使本实用新型的目的、技术方案和优点更加清楚，下面将结合附图对本实用新型的实施方式作进一步地详细描述。

[0021] 本实用新型提供一种重症医学科用防脱落的吸氧鼻塞，通过xxxx，请参阅图1，包括，连接管100、鼻塞体200、气囊300和空气过滤机构400。

[0022] 请继续参阅图1，连接管100具有弹性固定带110和连接端口120，具体的，连接管100为塑料三通管，连接管100用于连接鼻塞体200，连接管100外侧壁左右两侧均卡接有弹

性固定带110，两个弹性固定带110另一端端部分别粘接有相互配合的卡块及卡扣(图中未标识)，弹性固定带110用于对鼻塞体200进行辅助固定，方便患者固定使用，连接管100外侧壁中央位置开设有连接端口120，连接端口120用于与外部供养设备连通，作为氧气的输送通道；

[0023] 请继续参阅图1，鼻塞体200具有吸氧管210、塞头220和塞网230，具体的，连接管100两个输出端端口均卡接有吸氧管210，吸氧管210为热塑性硬性管，吸氧管210作为氧气输送通道，且在气囊300膨胀变大时不会发生形变，两个吸氧管210与连接管100连通，两个吸氧管210外侧壁顶部均卡接有塞头220，塞头220用于设置塞网230，两个塞头220内侧壁均卡接有塞网230，塞网230用于减弱氧气对患者鼻腔的冲击，增加患者吸氧时舒适度；

[0024] 请继续参阅图1，气囊300具有气管310和充气口320，具体的，两个鼻塞体200外侧壁均包覆有气囊300，气囊300为硅胶制成的可形变囊管，且气囊300与鼻塞体200之间留有通孔(图中未标识)用于设置通气管410，气囊300用于通过充气孔320与外部供气机构配合，外部供气机构提供空气使得气囊300发生形变膨胀，从而提高鼻塞体200与患者鼻腔之间的贴合稳定性，两个气囊300通过气管310相互连通，气管310外侧壁开设有充气口320，充气口320为可封闭充气孔；

[0025] 请继续参阅图1，空气过滤机构400具有通气管410、杀菌层420和过滤网布430，具体的，通气管410卡接于鼻塞体200与气囊300之间，通气管410作为患者呼吸用通管，通气管410内侧壁中央粘接有杀菌层420，杀菌层420内部填充有对人体无毒害的空气杀菌剂，杀菌层420用于对患者呼出或吸入的空气进行杀菌，过滤网布430包覆于杀菌层420外侧壁，过滤网布430用于对空气进行进一步的过滤处理，增加设备使用的清洁性；

[0026] 工作原理：该实用新型在使用时，工作人员将该种重症医学科用吸氧鼻塞通过接口端120与供氧管接通，然后医务人员再将鼻塞体200放入患者的鼻腔内，然后通过外部供气机构提供空气使得气囊300发生形变膨胀，从而提高鼻塞体200与患者鼻腔之间的贴合稳定性，从而对设备进行固定，且通过连接管100外侧壁左右两侧设置的弹性固定带110可以对鼻塞体200进行辅助固定，方便患者固定使用，进一步增加设备的使用稳定性，并且连接管100与接口端120配合设置，当需要对吸氧鼻塞进行更换时，通过将外部供氧管从接口端120处卸下，方便更换，同时，通气管410的设置作为患者呼吸用通管，通过通气管410内侧壁中央粘接有杀菌层420对患者呼出或吸入的空气进行杀菌，且杀菌层420外侧壁包覆有过滤网布430，能够对空气进行进一步的过滤处理，增加设备使用的清洁性。

[0027] 虽然在上文中已经参考实施方式对本实用新型进行了描述，然而在不脱离本实用新型的范围的情况下，可以对其进行各种改进并且可以用等效物替换其中的部件。尤其是，只要不存在结构冲突，本实用新型所披露的实施方式中的各项特征均可通过任意方式相互结合起来使用，在本说明书中未对这些组合的情况进行穷举性的描述仅仅是出于省略篇幅和节约资源的考虑。因此，本实用新型并不局限于文中公开的特定实施方式，而是包括落入权利要求的范围内的所有技术方案。

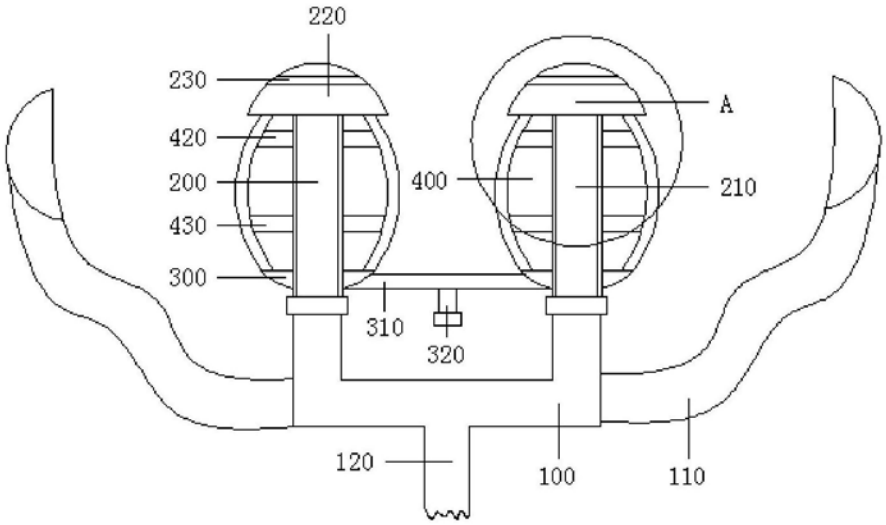
220
230
420
200
430
300
400
A
210
310
320
120
100
110

图1

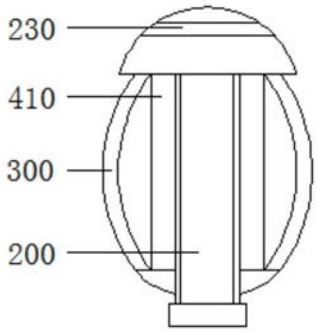
230
410
300
200

图2