(19)中华人民共和国国家知识产权局

(12)实用新型专利

(10)授权公告号 CN 202122702 U
(45)授权公告日 2012.01.25

(21)申请号 201020693938.3

(22)申请日 2010.12.31

(73)专利权人 湖北科伦药业有限公司
地址 433000 湖北省仙桃市工业园区纺织大道 29 号

(72)发明人 高登银 余佑廷 田洪伍 冉良骥 万阳浴 程志鹏 梁隆 唐秀军 朱明伟

(74)专利代理机构 北京太兆天元知识产权代理有限责任公司 11108
代理人 张韬 孟庆昇

(51)Int.Cl.
A61J 1/06(2006.01)
A61J 1/14(2006.01)

权利要求书 1 页 说明书 2 页 附图 1 页

(54)实用新型名称

一种医用塑料安瓿瓶

(57)摘要

本实用新型公开一种医用塑料安瓿瓶，由容器和开启阀组成，容器通过瓶颈与开启阀相连，连接处为开启槽。所述开启阀上端设有功能凹型槽。本实用新型所述医用塑料安瓿瓶开启操作更加简便安全，便于挑选次品，外包装更加简化，有利于降低药品成本。

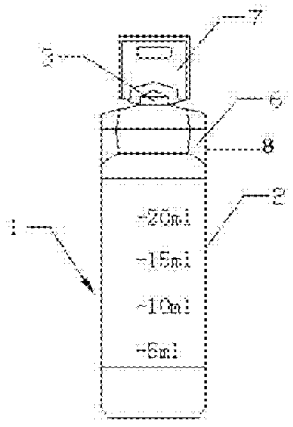

CN 202122702 U

1. 一种医用塑料安瓿瓶，包括容器 (2) 和开启阀 (3)，其特征在于所述容器 (2) 通过瓶颈 (4) 与开启阀 (3) 相连，连接处为开启槽 (5)。

2. 如权利要求 1 所述的医用塑料安瓿瓶，其特征在于在容器 (2) 上端设置有增强筋 (6)，其与瓶颈 (4) 外侧相连，方向与开启阀 (3) 平行。

3. 如权利要求 1 或 2 所述的医用塑料安瓿瓶，其特征在于所述开启阀 (3) 上端设有功能凹型槽 (7)。

4. 如权利要求 1 或 2 所述的医用塑料安瓿瓶，其特征在于所述开启阀 (3) 下沿与瓶颈 (4) 上沿形成一水平 V 字型缺口。

5. 如权利要求 3 所述的医用塑料安瓿瓶，其特征在于开启阀 (3) 下沿与瓶颈 (4) 上沿形成一水平 V 字型缺口。

6. 如权利要求 1、2 或 5 所述的医用塑料安瓿瓶，其特征在于容器 (2) 的宽度大于开启阀 (3) 的宽度。

7. 如权利要求 3 所述的医用塑料安瓿瓶，其特征在于容器 (2) 的宽度大于开启阀 (3) 的宽度。

8. 如权利要求 4 所述的医用塑料安瓿瓶，其特征在于容器 (2) 的宽度大于开启阀 (3) 的宽度。

9. 如权利要求 1、2、5、7 或 8 所述的医用塑料安瓿瓶，其特征在于各相邻医用塑料安瓿瓶容器 (2) 的上端之间有一垂直 V 字型缺口 (8)。

10. 如权利要求 3 所述的医用塑料安瓿瓶，其特征在于各相邻医用塑料安瓿瓶容器 (2) 的上端之间有一垂直 V 字型缺口 (8)。

11. 如权利要求 4 所述的医用塑料安瓿瓶，其特征在于各相邻医用塑料安瓿瓶容器 (2) 的上端之间有一垂直 V 字型缺口 (8)。

12. 如权利要求 6 所述的医用塑料安瓿瓶，其特征在于各相邻医用塑料安瓿瓶容器 (2) 的上端之间有一垂直 V 字型缺口 (8)。

一种医用塑料安瓿瓶

技术领域

[0001] 本实用新型涉及一种医用塑料安瓿瓶。

背景技术

[0002] 安瓿瓶主要用作医用针剂的包装瓶，现有塑料安瓿的顶盖开启不够方便，各个塑料安瓿之间的分离也比较困难，亟需一种便于开启和分离的医用塑料安瓿瓶。

实用新型内容

[0003] 本实用新型的发明目的在于提供一种医用塑料安瓿瓶。

[0004] 实现本实用新型目的的技术方案：

[0005] 一种医用塑料安瓿瓶，包括容器 2 和开启阀 3；

[0006] 容器 2 通过瓶颈 4 与开启阀 3 相连，连接处为开启槽 5；

[0007] 开启阀 3 上端设有功能凹型槽 7；

[0008] 容器 2 的宽度大于开启阀 3 的宽度；

[0009] 开启阀 3 下沿与瓶颈 4 上沿形成一水平 V 字型缺口；

[0010] 在容器 2 上端设置有增强筋 6，与瓶颈 4 外侧相连，增强筋 6 的方向与开启阀 3 平行；

[0011] 各相邻医用塑料安瓿瓶容器 2 的上端之间有一垂直 V 字型缺口 8。

[0012] 本实用新型在分离各相邻医用塑料安瓿瓶时，可通过容器上端的垂直 V 字型缺口产生应力集中点，轻松省力；在开启医用塑料安瓿瓶时，手握开启阀施加扭力便可开启，开启阀上的功能凹型槽还可增加摩擦力，起到防滑的作用。本实用新型所述医用塑料安瓿瓶开启操作更加简便安全，便于挑选次品，外包装更加简化，有利于降低药品成本。

附图说明

[0013] 图 1 是本实用新型医用塑料安瓿瓶的主视图。

[0014] 图 2 是本实用新型医用塑料安瓿瓶的左视图。

[0015] 图中：1、医用塑料安瓿瓶 2、容器 3、开启阀 4、瓶颈 5、开启槽 6、增强筋 7、功能凹型槽 8、垂直 V 字型缺口

具体实施方式

[0016] 本实用新型所述医用塑料安瓿瓶包括容器 2 和开启阀 3 两部分构成，是采用聚乙烯或聚丙烯材料经 BFS（吹、灌、封）一体化工艺制成。该工艺中注吹部分含两副模具，分为头模和主模，首先，注吹熔体经主模合模制备容器 2（此时头模未合模，以方便灌液），所述容器 2 包含瓶颈 4 和增强筋 6；然后灌装药液，待灌药完毕，头模合模热合形成开启阀 3，所述开启阀 3 包含功能凹型槽 7，即完成医用塑料安瓿的制作。

[0017] 当医护人员使用本实用新型医用塑料安瓿瓶时，于垂直 V 字型缺口 8 处将相邻医

用塑料安瓿瓶分离，取单支安瓿瓶，扭转开启阀 3，即可将开启阀 3 与容器 2 从开启槽 5 处分开，用注射器抽取容器 2 内液体，安全快捷。

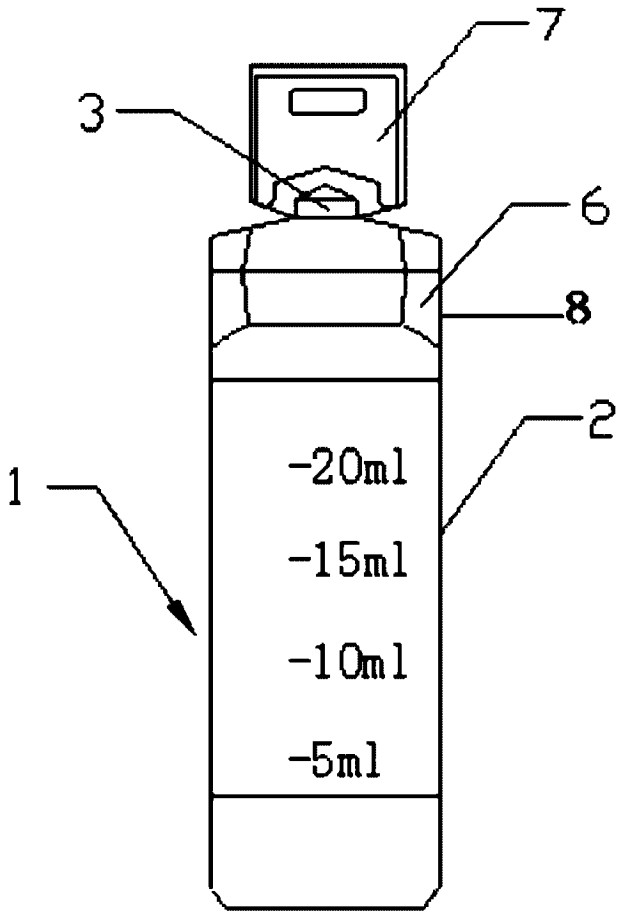

图 1

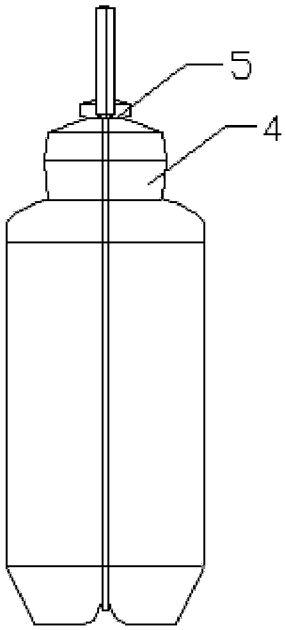

图 2