(19)中华人民共和国国家知识产权局

(12)实用新型专利

(10)授权公告号 CN 209009102 U
(45)授权公告日 2019.06.21

(21)申请号 201821649046.6

(22)申请日 2018.10.11

(73)专利权人 南京林业大学
地址 210037 江苏省南京市龙蟠路159号

(72)发明人 穆瑶 顾颜婷

(74)专利代理机构 南京业腾知识产权代理事务所(特殊普通合伙) 32321
代理人 李静

(51)Int.Cl.
B65D 6/16(2006.01)
B65D 25/00(2006.01)

权利要求书1页 说明书3页 附图2页

(54)实用新型名称

一种抽拉式包装结构

(57)摘要

本实用新型涉及一种抽拉式包装结构，包括外盒和内盒，外盒包括外盒底板、两外盒侧板、以及外盒顶板，外盒顶板包括第一顶板和第二顶板，第一顶板与第二顶板之间通过限位件相连接，限位件包括折线分隔的限位板和连接板，折线的长度方向与内盒的抽拉方向一致，限位板设置在第一顶板靠近外盒底板的一侧，限位板通过连接板与第二顶板相连接；内盒包括内盒底板、两内盒侧板、以及内盒顶板，内盒顶板包括四个活动顶板，设置在同一个内盒侧板上的两个活动顶板之间留有间隙，间隙的宽度与限位板的宽度一致。上述技术方案中提供的抽拉式包装结构，结构简单，能有效解决现有的抽拉式包装盒外盒内盒易分离，从而导致盒内物品散落的问题。

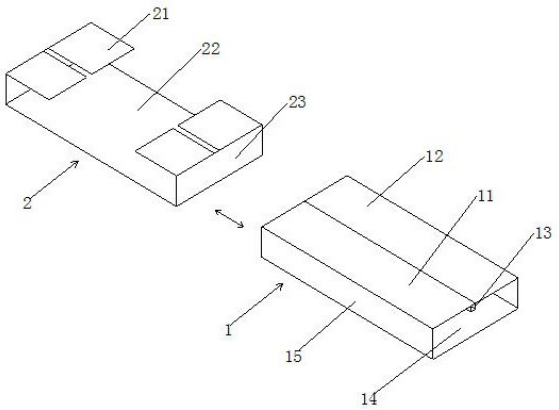

CN 209009102 U

1.一种抽拉式包装结构,包括外盒(1)和内盒(2),其特征在于:所述外盒(1)包括外盒底板(14)、垂直设置在外盒底板(14)两侧的两外盒侧板(15),以及与外盒底板(14)平行布置的外盒顶板,所述外盒顶板包括第一顶板(11)和第二顶板(12),所述第一顶板(11)与第二顶板(12)之间通过限位件(13)相连接,所述限位件(13)包括折线(131)分隔的限位板(132)和连接板(133),所述折线(131)的长度方向与所述内盒(2)的抽拉方向一致,所述限位板(132)设置在第一顶板(11)靠近外盒底板(14)的一侧,所述限位板(132)通过连接板(133)与所述第二顶板(12)相连接;所述内盒(2)包括内盒底板(22)、垂直设置在内盒底板(22)两侧的两内盒侧板(23),以及与内盒底板(22)平行布置的内盒顶板(21),所述内盒顶板(21)包括设置在两内盒侧板(23)上端的四个活动顶板,设置在同一个内盒侧板(23)上的两个活动顶板之间留有间隙,间隙的宽度与所述限位板(132)的宽度一致。

2.根据权利要求1所述的抽拉式包装结构,其特征在于:所述折线(131)设置有三条,三条折线将限位件(13)分为三块限位板(132)和一块连接板(133),三块限位板(132)呈“U”型设置在外盒顶板靠近外盒底板(14)的一侧,靠近第二顶板(12)的限位板(132)通过连接板(133)与第二顶板(12)相接。

3.根据权利要求1所述的抽拉式包装结构,其特征在于:所述折线(131)设置有两条,两条折线将限位件(13)分为两块限位板(132)和一块连接板(133),两块限位板(132)呈“V”型设置在外盒顶板靠近外盒底板(14)的一侧,靠近第二顶板(12)的限位板(132)通过连接板(133)与第二顶板(12)相接。

一种抽拉式包装结构

技术领域

[0001] 本实用新型涉及产品包装技术领域，具体涉及一种抽拉式包装结构。

背景技术

[0002] 产品包装就是给生产的产品装箱、装盒、装袋、包裹、捆扎等，包装最主要的目的就是使产品在储运过程中不受破坏，另外还可以赋予产品或企业品牌以个性化和亲和力的作用，满足消费者的心理需求，促进销售。目前使用较多的包装材料多是高强度的瓦楞纸箱，纸材较为轻便，易于切压、折叠、粘合等加工，在销售过程中，也易于运输和携带，当使用完毕后，较其他材料更易处理。抽拉式包装盒如火柴盒应用较为广泛，但是此种抽拉式包装盒抽开时外盒与内盒容易分开，易导致盒中盛放的物品散落。因此，亟需设计一种新的技术方案，以综合解决现有技术中存在的问题。

实用新型内容

[0003] 本实用新型的目的是提供一种抽拉式包装结构，结构简单，能有效解决现有的抽拉式包装盒外盒内盒易分离，从而导致盒内物品散落的问题。

[0004] 为解决上述技术问题，本实用新型采用了以下技术方案：

[0005] 一种抽拉式包装结构，包括外盒和内盒，所述外盒包括外盒底板、垂直设置在外盒底板两侧的两外盒侧板，以及与外盒底板平行布置的外盒顶板，所述外盒顶板包括第一顶板和第二顶板，所述第一顶板与第二顶板之间通过限位件相连接，所述限位件包括折线分隔的限位板和连接板，所述折线的长度方向与所述内盒的抽拉方向一致，所述限位板设置在第一顶板靠近外盒底板的一侧，所述限位板通过连接板与所述第二顶板相连接；所述内盒包括内盒底板、垂直设置在内盒底板两侧的两内盒侧板，以及与内盒底板平行布置的内盒顶板，所述内盒顶板包括设置在两内盒侧板上端的四个活动顶板，设置在同一个内盒侧板上的两个活动顶板之间留有间隙，间隙的宽度与所述限位板的宽度一致。

[0006] 进一步地方案为，所述折线设置有三条，三条折线将限位件分为三块限位板和一块连接板，三块限位板呈“U”型设置在外盒顶板靠近外盒底板的一侧，靠近第二顶板的限位板通过连接板与第二顶板相接。

[0007] 上述技术方案中提供的抽拉式包装结构，通过在外盒上设置限位板，在内盒上设置用于放置限位板的间隙，使限位板容纳于间隙内，可有效防止内盒滑落，保证内盒中盛放的物品完好；使用时将内盒保持展开状态，在内盒底板上放置物品，之后将内盒穿插于外盒内，将内盒侧板上折，活动顶板穿入外盒，这种方式可以有效解决现有的抽拉式包装外盒内盒易分离的问题，保证物品的完整性。

附图说明

[0008] 图1为本实用新型所述抽拉式包装结构的结构示意图；

[0009] 图2为本实用新型所述外盒的展开结构示意图；

[0010] 图3为本实用新型所述内盒的展开结构示意图。

[0011] 图中：1、外盒；11、第一顶板；12、第二顶板；13、限位件；131、折线； 132、限位板；133、连接板；14、外盒底板；15、外盒侧板；2、内盒；21、内盒顶板；22、内盒底板；23、内盒侧板。

具体实施方式

[0012] 为了使本实用新型的目的及优点更加清楚明白，以下结合实施例对本实用新型进行具体说明。应当理解，以下文字仅仅用以描述本实用新型的一种或几种具体的实施方式，并不对本实用新型具体请求的保护范围进行严格限定。

[0013] 实施例1

[0014] 本实施例采取的技术方案如图1～3所示，一种抽拉式包装结构，包括外盒 1和内盒2，所述外盒1包括外盒底板14、垂直设置在外盒底板14两侧的两外盒侧板15，以及与外盒底板14平行布置的外盒顶板，所述外盒顶板包括第一顶板11和第二顶板12，所述第一顶板11与第二顶板12之间通过限位件13相连接，所述限位件13包括折线131分隔的限位板132和连接板133，所述折线131 的长度方向与所述内盒2的抽拉方向一致，所述限位板132设置在第一顶板11 靠近外盒底板14的一侧，所述限位板132通过连接板133与所述第二顶板12 相连接；所述内盒2包括内盒底板22、垂直设置在内盒底板22两侧的两内盒侧板23，以及与内盒底板22平行布置的内盒顶板21，所述内盒顶板21包括设置在两内盒侧板23上端的四个活动顶板，设置在同一个内盒侧板23上的两个活动顶板之间留有间隙，间隙的宽度与所述限位板132的宽度一致；本实用新型采用相互穿插的形式，使纸箱的牢固性更好，避免某一侧出现开胶导致整体包装出现问题。

[0015] 具体的方案为，所述折线131设置有三条，三条折线将限位件13分为三块限位板132和一块连接板133，三块限位板132呈“U”型设置在外盒顶板靠近外盒底板14的一侧，靠近第二顶板12的限位板132通过连接板133与第二顶板12相接；结合图1和图2，使用时，内盒保持展开状态，在内盒底板上放置所需包装的产品，之后将内盒和产品穿插于外盒内，将两内盒侧板上折，将活动顶板穿入外盒顶板下方，此时，三块限位板呈“U”型置于内盒的间隙内，可有效防止内盒滑落，保证内盒内物品的完整性，另外，内盒内物品放置时，可增设充气缓冲包，用于限位和保护产品。

[0016] 实施例2

[0017] 一种抽拉式包装结构，包括外盒1和内盒2，所述外盒1包括外盒底板14、垂直设置在外盒底板14两侧的两外盒侧板15，以及与外盒底板14平行布置的外盒顶板，所述外盒顶板包括第一顶板11和第二顶板12，所述第一顶板11与第二顶板12之间通过限位件13相连接，所述限位件13包括折线131分隔的限位板132和连接板133，所述折线131的长度方向与所述内盒2的抽拉方向一致，所述限位板132设置在第一顶板11靠近外盒底板14的一侧，所述限位板132 通过连接板133与所述第二顶板12相连接；所述内盒2包括内盒底板22、垂直设置在内盒底板22两侧的两内盒侧板23，以及与内盒底板22平行布置的内盒顶板21，所述内盒顶板21包括设置在两内盒侧板23上端的四个活动顶板，设置在同一个内盒侧板23上的两个活动顶板之间留有间隙，间隙的宽度与所述限位板132的宽度一致。本实用新型采用相互穿插的形式，使纸箱的牢固性更好，避免某一侧出现开胶导致整体包装出现问题。

[0018] 具体的方案为，所述折线131设置有两条，两条折线将限位件13分为两块限位板132和一块连接板133，两块限位板132呈“V”型设置在外盒顶板靠近外盒底板14的一侧，靠近第二顶板12的限位板132通过连接板133与第二顶板12相接；使用时，内盒保持展开状态，在内盒底板上放置所需包装的产品，之后将内盒和产品穿插于外盒内，将两内盒侧板上折，将活动顶板穿入外盒顶板下方，此时，三块限位板呈“V”型置于内盒的间隙内，可有效防止内盒滑落，保证内盒内物品的完整性，另外，内盒内物品放置时，可增设充气缓冲包，用于限位和保护产品。

[0019] 总之，本实用新型提供的抽拉式包装结构，通过在外盒上设置限位件，内盒上设置用于卡入限位件的间隙，保证内盒可以稳固置于外盒内，解决现有技术中存在的内盒易滑落、易导致物品散落的问题；另外采用相互穿插的形式，可保证纸箱的牢固性，防止某一侧出现开胶导致整体包装出现松散的问题。

[0020] 上面结合附图对本实用新型的实施方式作了详细说明，但是本实用新型并不限于上述实施方式，对于本技术领域的普通技术人员来说，在获知本实用新型中记载内容后，在不脱离本实用新型原理的前提下，还可以对其作出若干同等变换和替代，这些同等变换和替代也应视为属于本实用新型的保护范围。

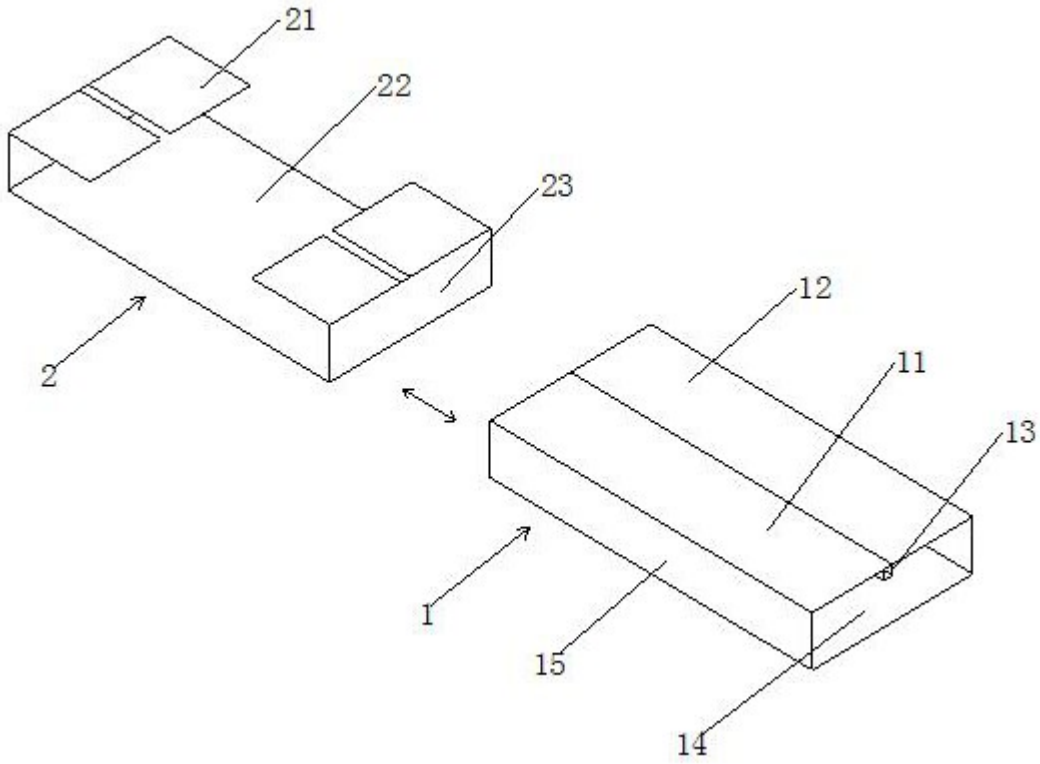

图1

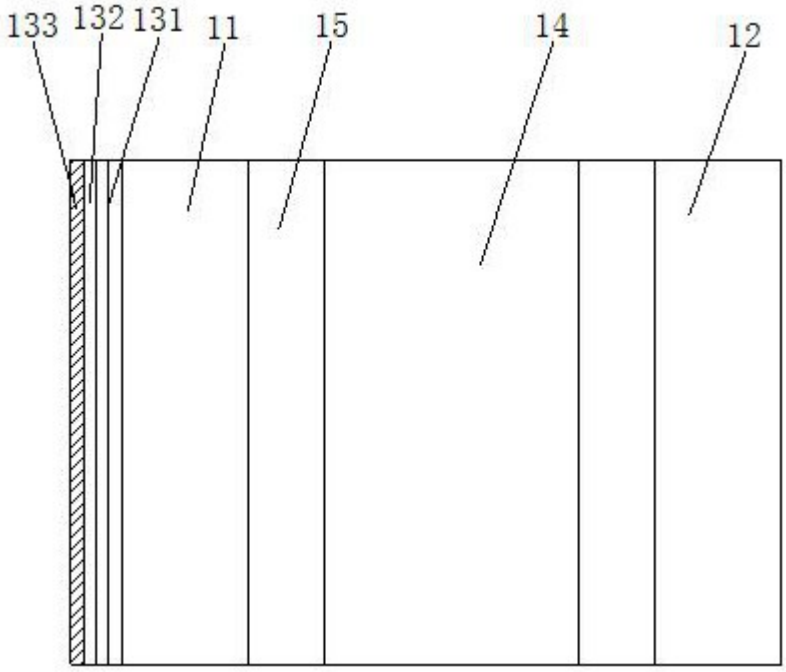

图2

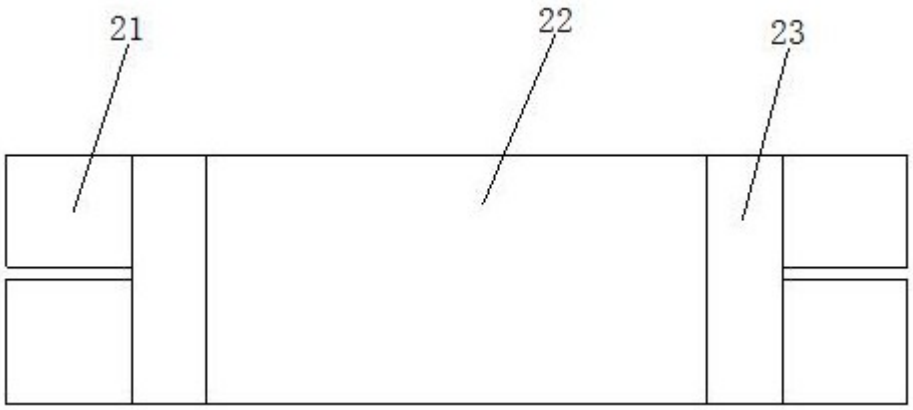

图3