(19)中华人民共和国国家知识产权局

(12)实用新型专利

(10)授权公告号 CN 209790289 U
(45)授权公告日 2019.12.17

(21)申请号 201920306038.X

(22)申请日 2019.03.11

(73)专利权人 江苏大学附属医院
地址 212001 江苏省镇江市解放路438号

(72)发明人 周峰 刘志祯 蔡华忠

(74)专利代理机构 成都正华专利代理事务所（普通合伙）51229
代理人 李林合 李蕊

(51)Int.Cl.
A61G 12/00(2006.01)
A61B 50/22(2016.01)

权利要求书1页 说明书2页 附图1页

(54)实用新型名称

一种手术外科用可折叠式护理架

(57)摘要

本实用新型涉及医疗护理技术领域，具体公开了一种手术外科用可折叠式护理架，针对现有护理架顶部使用面积有限，不方便进行扩展的问题，现提出如下方案，包括放置板，所述放置板的底部两侧焊接有支撑板，所述支撑板的内部活动套设有导向杆，两个所述导向杆相互靠近的一端的底部均铰接有连接杆，所述连接杆远离导向杆的一端铰接有连接板，所述连接板的内部螺纹套接有螺杆，且螺杆的顶端与放置板转动连接，两个所述导向杆相互远离的一端均焊接有活动板，两个所述活动板相互远离的一侧沿其高度方向均开设有滑槽。本实用新型方便对夹板进行竖直和水平，这样可以改变放置板的有效使用面积，提高装置的适用性，适合进行市场推广。

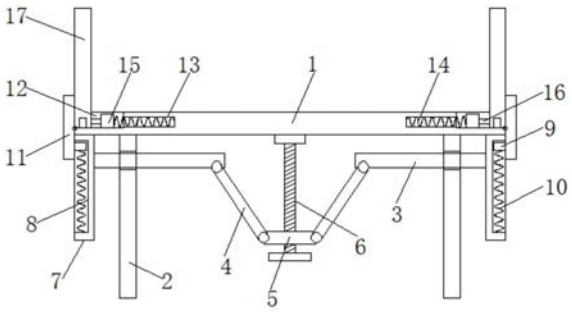

CN 209790289 U

1.一种手术外科用可折叠式护理架,包括放置板(1),其特征在于,所述放置板(1)的底部两侧焊接有支撑板(2),所述支撑板(2)的内部活动套设有导向杆(3),两个所述导向杆(3)相互靠近的一端的底部均铰接有连接杆(4),所述连接杆(4)远离导向杆(3)的一端铰接有连接板(5),所述连接板(5)的内部螺纹套接有螺杆(6),且螺杆(6)的顶端与放置板(1)转动连接,两个所述导向杆(3)相互远离的一端均焊接有活动板(7),两个所述活动板(7)相互远离的一侧沿其高度方向均开设有滑槽(8),所述滑槽(8)的内部滑动安装有滑块(9),所述滑块(9)的底部连接有与滑槽(8)的底部内壁连接的第一弹簧(10),所述滑块(9)伸出滑槽(8)的一端焊接有沿竖直方向设置的挡板(11),所述放置板(1)的顶部两侧开设有安装槽(12),两个所述安装槽(12)底部内壁相互远离的一侧均铰接有夹板(17),两个所述安装槽(12)相互靠近的一侧内壁均开设有固定槽(13),两个所述固定槽(13)相互靠近的一侧内壁均连接有第二弹簧(14),两个所述第二弹簧(14)相互远离的一端均连接有活动块(15),所述活动块(15)远离第二弹簧(14)的一端焊接有插接杆(16)。

2.根据权利要求1所述的一种手术外科用可折叠式护理架,其特征在于,所述夹板(17)的底部开设有插接槽,且插接杆(16)插入插接槽内。

3.根据权利要求1所述的一种手术外科用可折叠式护理架,其特征在于,所述支撑板(2)的内部开设有导向孔,且导向杆(3)贯穿导向孔,所述滑槽(8)和滑块(9)的横截面均为T型结构,所述活动块(15)和安装槽(12)的竖截面也为T型结构。

4.根据权利要求1所述的一种手术外科用可折叠式护理架,其特征在于,所述螺杆(6)的底端焊接有把手,所述螺杆(6)的顶端固定套设有轴承,且轴承的外圈顶部与放置板(1)焊接。

5.根据权利要求1所述的一种手术外科用可折叠式护理架,其特征在于,所述活动板(7)的顶部与放置板(1)底部滑动接触。

一种手术外科用可折叠式护理架

技术领域

[0001] 本实用新型涉及医疗护理技术领域，尤其涉及一种手术外科用可折叠式护理架。

背景技术

[0002] 手术外科用护理架其结构简单，而且整个护理架的展示面积有限，存在一定的局限性，为此我们提出了一种手术外科用可折叠式护理架。

实用新型内容

[0003] 本实用新型提出的一种手术外科用可折叠式护理架，解决了现有护理架顶部使用面积有限，不方便进行扩展的问题。

[0004] 为了实现上述目的，本实用新型采用了如下技术方案：

[0005] 一种手术外科用可折叠式护理架，包括放置板，所述放置板的底部两侧焊接有支撑板，所述支撑板的内部活动套设有导向杆，两个所述导向杆相互靠近的一端的底部均铰接有连接杆，所述连接杆远离导向杆的一端铰接有连接板，所述连接板的内部螺纹套接有螺杆，且螺杆的顶端与放置板转动连接，两个所述导向杆相互远离的一端均焊接有活动板，两个所述活动板相互远离的一侧沿其高度方向均开设有滑槽，所述滑槽的内部滑动安装有滑块，所述滑块的底部连接有与滑槽的底部内壁连接的第一弹簧，所述滑块伸出滑槽的一端焊接有沿竖直方向设置的挡板，所述放置板的顶部两侧开设有安装槽，两个所述安装槽底部内壁相互远离的一侧均铰接有夹板，两个所述安装槽相互靠近的一侧内壁均开设有固定槽，两个所述固定槽相互靠近的一侧内壁均连接有第二弹簧，两个所述第二弹簧相互远离的一端均连接有活动块，所述活动块远离第二弹簧的一端焊接有插接杆。

[0006] 优选的，所述夹板的底部开设有插接槽，且插接杆插入插接槽内。

[0007] 优选的，所述支撑板的内部开设有导向孔，且导向杆贯穿导向孔，所述滑槽和滑块的横截面均为T型结构，所述活动块和安装槽的竖截面也为T型结构。

[0008] 优选的，所述螺杆的底端焊接有把手，所述螺杆的顶端固定套设有轴承，且轴承的外圈顶部与放置板焊接。

[0009] 优选的，所述活动板的顶部与放置板底部滑动接触。

[0010] 与现有的技术相比，本实用新型的有益效果是：本实用新型通过安装螺杆、连接板、连接杆、导向杆、活动板、滑块、第一弹簧、第二弹簧、挡板、插接杆、活动块和夹板等结构，其中夹板在竖直时，由挡板进行限位，避免夹板发生转动，由于夹板具有一定的厚度，使得夹板不会向相互靠近的一侧转动，而在需要扩充放置板的使用面积时，通过转动螺杆可以带动导向杆和活动板相互远离，再使挡板向下移动，再将插接杆插入夹板上的插接槽内，而第二弹簧会对活动块提供弹力，避免插接杆脱离插接槽，该装置设计新颖，操作简单，方便对夹板进行竖直和水平，这样可以改变放置板的有效使用面积，提高装置的适用性，适合进行市场推广。

附图说明

[0011] 图1为本实用新型提出的一种手术外科用可折叠式护理架的夹板竖直时正视结构示意图；

[0012] 图2为本实用新型提出的一种手术外科用可折叠式护理架的夹板水平时正视结构示意图。

[0013] 图中：1放置板、2支撑板、3导向杆、4连接杆、5连接板、6 螺杆、7活动板、8滑槽、9滑块、10第一弹簧、11挡板、12安装槽、 13固定槽、14第二弹簧、15活动块、16插接杆、17夹板。

具体实施方式

[0014] 下面将结合本实用新型实施例中的附图，对本实用新型实施例中的技术方案进行清楚、完整地描述，显然，所描述的实施例仅仅是本实用新型一部分实施例，而不是全部的实施例。

[0015] 参照图1-2，一种手术外科用可折叠式护理架，包括放置板1，放置板1的底部两侧焊接有支撑板2，支撑板2的内部活动套设有导向杆3，两个导向杆3相互靠近的一端的底部均铰接有连接杆4，连接杆4远离导向杆3的一端铰接有连接板5，连接板5的内部螺纹套接有螺杆6，且螺杆6的顶端与放置板1转动连接，两个导向杆3相互远离的一端均焊接有活动板7，两个活动板7相互远离的一侧沿其高度方向均开设有滑槽8，滑槽8的内部滑动安装有滑块9，滑块9 的底部连接有与滑槽8的底部内壁连接的第一弹簧10，滑块9伸出滑槽8的一端焊接有沿竖直方向设置的挡板11，放置板1的顶部两侧开设有安装槽12，两个安装槽12底部内壁相互远离的一侧均铰接有夹板17，两个安装槽12相互靠近的一侧内壁均开设有固定槽13，两个固定槽13相互靠近的一侧内壁均连接有第二弹簧14，两个第二弹簧14相互远离的一端均连接有活动块15，活动块15远离第二弹簧14的一端焊接有插接杆16。

[0016] 夹板17的底部开设有插接槽，且插接杆16插入插接槽内，支撑板2的内部开设有导向孔，且导向杆3贯穿导向孔，滑槽8和滑块9 的横截面均为T型结构，活动块15和安装槽12的竖截面也为T型结构，螺杆6的底端焊接有把手，螺杆6的顶端固定套设有轴承，且轴承的外圈顶部与放置板1焊接，活动板7的顶部与放置板1底部滑动接触。

[0017] 本实施例中，首先，夹板17在竖直时，由挡板11进行限位，避免夹板17发生转动，由于夹板17具有一定的厚度，使得夹板17不会向相互靠近的一侧转动，而在需要扩充放置板1的使用面积时，通过转动螺杆6可以带动导向杆3和活动板7相互远离，再使挡板11 向下移动，挡板11会带动滑块9沿滑槽8向下移动并压缩第一弹簧 10，再转动夹板17使其保持水平，再将插接杆16插入夹板17上的插接槽内，而第二弹簧14会对活动块15提供弹力，避免插接杆16 脱离插接槽，这样方便夹板17水平固定，从而改变放置板1的有效使用面积，提高装置的适用性，适合进行市场推广。

[0018] 以上所述，仅为本实用新型较佳的具体实施方式，但本实用新型的保护范围并不局限于此，任何熟悉本技术领域的技术人员在本实用新型揭露的技术范围内，根据本实用新型的技术方案及其实用新型构思加以等同替换或改变，都应涵盖在本实用新型的保护范围之内。

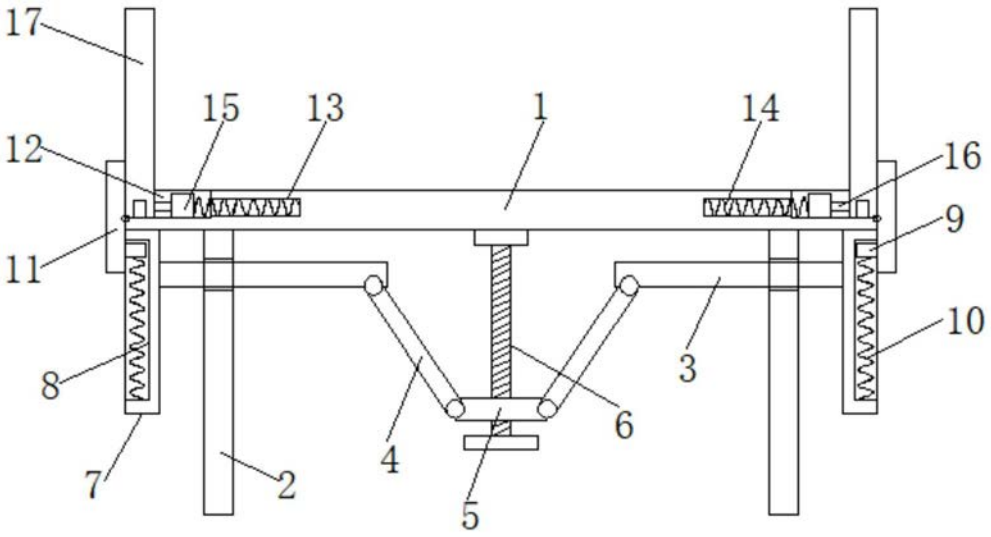
17
15
13
1
14
12
16
9
11
10
8
3
6
4
7
2
5

图1

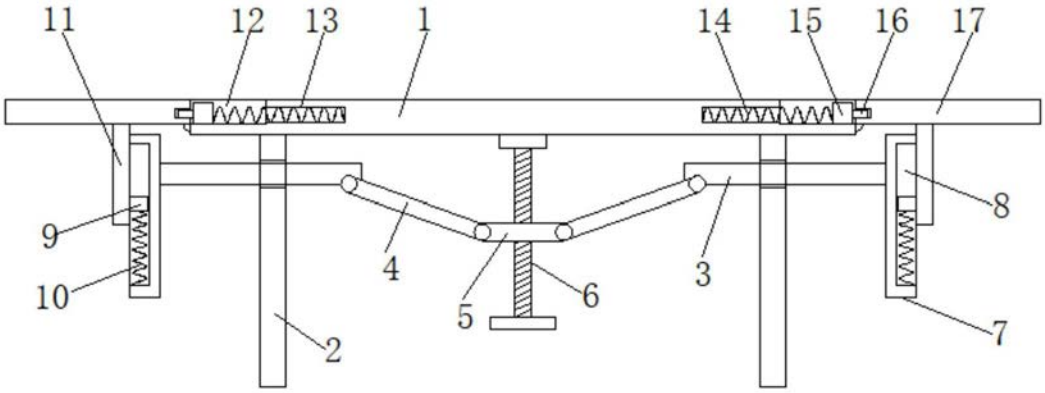
11
12
13
1
14
15
16
17
8
9
4
3
10
5
6
7
2

图2