(19)中华人民共和国国家知识产权局

(12)实用新型专利

(10)授权公告号 CN 202987878 U
(45)授权公告日 2013.06.12

(21)申请号 201220498634.0

(22)申请日 2012.09.28

(73)专利权人 谢锦洲
地址 515000 广东省汕头市澄海区莲华镇隆南村溪西园 7 号

(72)发明人 谢锦洲

(51)Int.Cl.
B65D 81/36(2006.01)
B65D 45/02(2006.01)
B65D 25/28(2006.01)

权利要求书1页 说明书1页 附图1页

(54)实用新型名称

一种手提盒

(57)摘要

本实用新型提供一种手提盒，其包括：盒体，所述盒体上设置有上盖，所述上盖的内侧连接在所述盒体上端的内侧面，所述盒体上端的外侧面设置有第一连接部，所述上盖的外侧设置有第二连接部。本实用新型提供的手提盒既可以当产品酒盒使用，也可以当手提袋使用，增加了用途，使用方便。

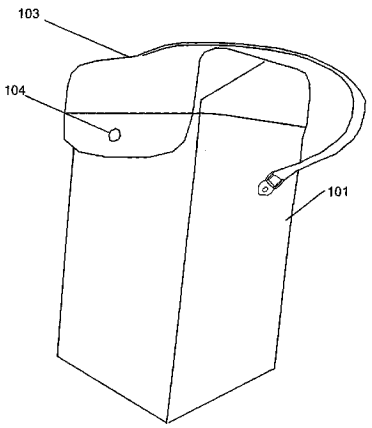

CN 202987878 U

1. 一种手提盒，其特征在于，包括：盒体，所述盒体上设置有上盖，所述上盖的内侧连接在所述盒体上端的内侧面，所述盒体上端的外侧面设置有第一连接部，所述上盖的外侧设置有第二连接部。

2. 如权利要求 1 所述手提盒，其特征在于，所述盒体为方形体、圆形体或八角形体。

3. 如权利要求 1 所述手提盒，其特征在于，所述第一连接部和第二连接部为魔术贴连接；或者，所述第一连接部与所述第二连接部为磁铁连接，或者，第一连接部与第二连接部为纽扣连接。

一种手提盒

技术领域

[0001] 本实用新型涉及包装盒技术领域，特别涉及一种手提盒。

背景技术

[0002] 现有技术中，用于产品（如：酒）的包装盒，消费者都是把酒喝完后便把美丽的酒盒扔掉了，很少有再拿去再使用，就是因为原来的酒盒没有再使用的功能。

实用新型内容

[0003] 本实用新型提供一种既可以当产品酒盒使用，也可以当手提袋使用的手提盒。

[0004] 为了实现上述目的，本实用新型提供以下技术方案：

[0005] 一种手提盒，其包括：盒体，所述盒体上设置有上盖，所述上盖的内侧连接在所述盒体上端的内侧面，所述盒体上端的外侧面设置有第一连接部，所述上盖的外侧设置有第二连接部。

[0006] 优选地，所述盒体为方形体、圆形体或八角形体。

[0007] 优选地，所述第一连接部和第二连接部为魔术贴连接；或者，所述第一连接部与所述第二连接部为磁铁连接，或者，第一连接部与第二连接部为纽扣连接。

[0008] 通过实施以上技术方案，具有以下技术效果：本实用新型提供的手提盒既可以当产品酒盒使用，也可以当手提袋使用，增加了用途，使用方便。

附图说明

[0009] 图 1 为本实用新型提供的手提盒的结构示意图。

具体实施方式

[0010] 为了更好的理解本实用新型的技术方案，下面结合附图详细描述本实用新型提供的实施例。

[0011] 本实用新型实施例提供一种手提盒，如图 1 所示，包括：盒体 101，所述盒体 101 上设置有上盖 103，所述上盖 103 的内侧连接在所述盒体 101 上端的内侧面，所述盒体 101 上端的外侧面设置有第一连接部，所述上盖的外侧设置有第二连接部 104。该盒体 101 与上盖 103 可以为皮料、塑料或布料等相关材料制成。

[0012] 在上述实施例中，优选地，所述盒体为方形体、圆形体或八角形体。

[0013] 在上述各实施例中，优选地，所述第一连接部和第二连接部为魔术贴连接；或者，所述第一连接部与所述第二连接部为磁铁连接，或者，第一连接部与第二连接部为纽扣连接。

[0014] 以上对本实用新型实施例所提供的一种手提盒进行了详细介绍，对于本领域的一般技术人员，依据本实用新型实施例的思想，在具体实施方式及应用范围上均会有改变之处，综上所述，本说明书内容不应理解为对本实用新型的限制。

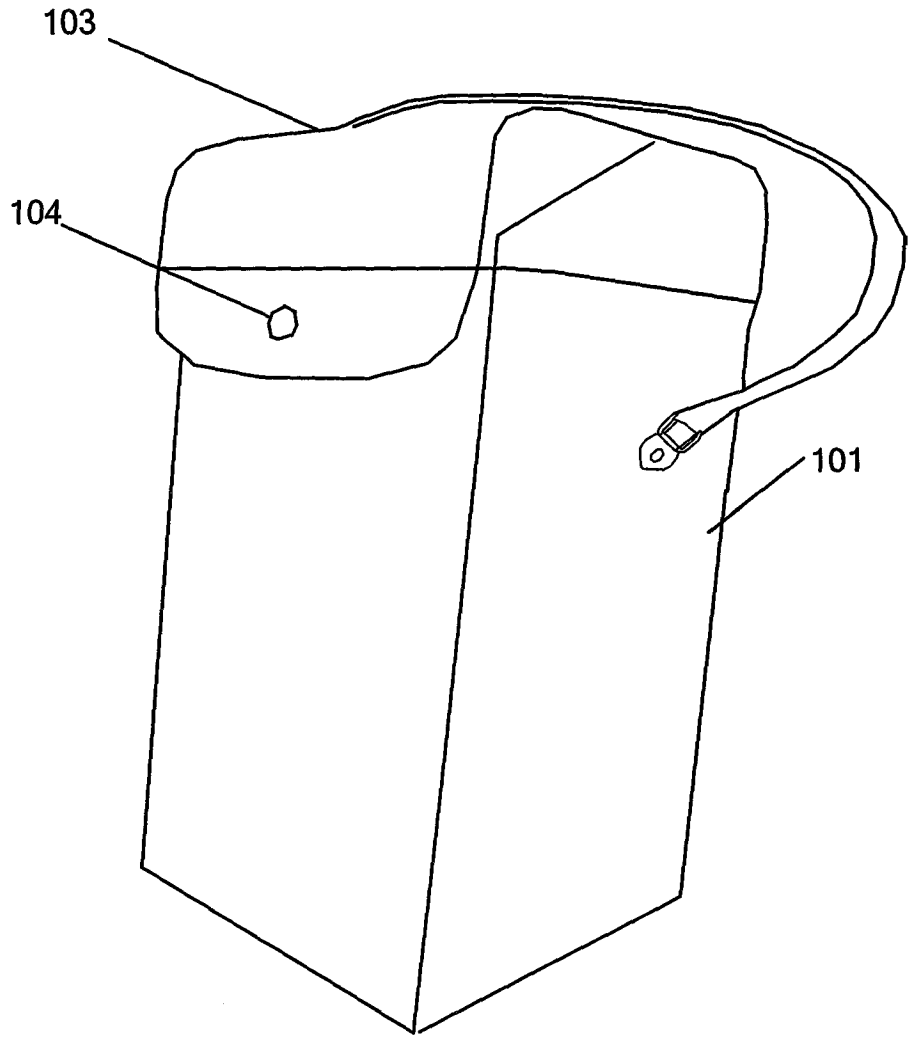

图 1