(19)中华人民共和国国家知识产权局

(12)实用新型专利

(10)授权公告号 CN 203873316 U
(45)授权公告日 2014.10.15

(21)申请号 201420154964.7

(22)申请日 2014.04.02

(73)专利权人 浙江机电职业技术学院
地址 310053 浙江省杭州市滨江区滨文路528号

(72)发明人 邓劲莲 金伟健

(74)专利代理机构 杭州斯可睿专利事务所有限公司 33241
代理人 周涌贺

(51)Int.Cl.
A47B 85/04(2006.01)
A47B 83/02(2006.01)
A47B 3/14(2006.01)
A47B 3/08(2006.01)

权利要求书1页 说明书2页 附图4页

(54)实用新型名称

新型便携式多用桌子

(57)摘要

一种新型便携式多用桌子，包括固定面板、支撑在固定面板底部的支撑杆，固定面板的后端配合连接有活动面板，固定面板后端上设有嵌合槽，活动面板前端设有嵌合在嵌合槽的连接部位；固定面板前端的左右两侧分别转动连接有连杆，连杆的另一端转动连接在活动面板后端的左右两侧；活动面板的底部安装有升降支撑杆。本实用新型结构制作简单，生产成本低，可变化成多种结构，功能多样化，可当作桌子、椅子或其相结合的状态，结构便于拆装折叠，便于携带，有利于广泛推广。

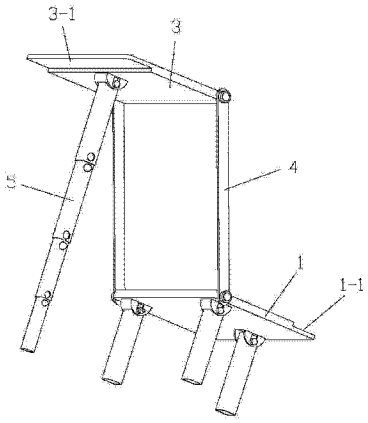

CN 203873316 U

1. 一种新型便携式多用桌子，包括固定面板（1）、支撑在固定面板（1）底部的支撑杆（2），其特征是：所述固定面板（1）的后端配合连接有活动面板（3），固定面板（1）后端上设有嵌合槽（1-1），活动面板（3）前端设有嵌合在嵌合槽（1-1）的连接部位（3-1）；所述固定面板（1）前端的左右两侧分别转动连接有连杆（4），连杆（4）的另一端转动连接在活动面板（3）后端的左右两侧；所述活动面板（3）的底部安装有升降支撑杆（5）。

2. 根据权利要求 1 所述的新型便携式多用桌子，其特征是：所述固定面板（1）底部固定有安装块（6），安装块（6）上设有在竖直方向呈长条状的通槽（6-1），所述支撑杆（2）的上端开有通孔（2-1），安装块（6）上设有穿过通槽（6-1）和通孔（2-1）的紧固件（7）。

3. 根据权利要求 2 所述的新型便携式多用桌子，其特征是：所述安装块（6）的外端方向设有挡板（6-2）。

4. 根据权利要求 1 所述的新型便携式多用桌子，其特征是：所述升降支撑杆（5）包括多节套管（5-1）套在一起，套管（5-1）的端部通过卡槽（5-2）、卡头（5-3）配合定位。

5. 根据权利要求 1 所述的新型便携式多用桌子，其特征是：所述连杆（4）为片状结构并贴合在固定面板（1）和活动面板（3）的侧边，所述连杆（4）的宽度与固定面板（1）、活动面板（3）的宽度相匹配。

6. 根据权利要求 1 所述的新型便携式多用桌子，其特征是：所述支撑杆（2）为中空的柱形结构。

新型便携式多用桌子

技术领域

[0001] 本实用新型涉及生活用品，尤其是一种新型便携式多用桌子。

背景技术

[0002] 目前，现在许多人喜欢野外或室外写生，他们通常会带一块绘画架出去写生，人是站立起来的，久了人会产生疲惫，通常是累了就坐下来休息一下在接着画，这样会浪费很多时间。或者在火车上，许多旅客出门的必备工具，但是很多时候买到的火车票是没有位置的或买不到卧铺票，有些旅客的目的地要几天几夜才能到达，很多旅客因为买不到有位置的票或卧铺票，就坐在车厢的过道上，睡在过道上，这样很不卫生，也不文明。

[0003] 因此在很多场合中需要便于携带的椅子或桌子，或者即可当桌子用，又可当椅子用的。目前对于椅子和桌子的结合较少，结构设计存在不合理之处，存在结构过于复杂、不稳固等问题。如专利号为 201310346346.2 的桌凳一体化椅，该结构过于复杂，且无法折叠，不便于携带。

实用新型内容

[0004] 本实用新型要解决上述现有技术的缺点，提供一种新型便携式多用桌子，该桌子结构简单，可折叠并便于携带，可同时当作桌子或椅子，功能强大。

[0005] 本实用新型解决其技术问题采用的技术方案：这种新型便携式多用桌子，包括固定面板、支撑在固定面板底部的支撑杆，固定面板的后端配合连接有活动面板，固定面板后端上设有嵌合槽，活动面板前端设有嵌合在嵌合槽的连接部位；固定面板前端的左右两侧分别转动连接有连杆，连杆的另一端转动连接在活动面板后端的左右两侧；活动面板的底部安装有升降支撑杆。这样在活动面板前端嵌合在固定面板后端时，这样可以当作椅子、笔记本电脑桌，而将活动面板移动至固定面板前方，并伸长升降支撑杆时，固定面板当作椅子，活动面板当作桌子。

[0006] 为了进一步完善：固定面板底部固定有安装块，安装块上设有在竖直方向呈长条状的通槽，支撑杆的上端开有通孔，安装块上设有穿过通槽和通孔的紧固件。这样支撑杆可以转动，并折叠在固定面板底面上，紧固件采用螺栓或插销等，这样连接方便，且便于拆装。

[0007] 进一步完善：安装块的外端方向设有挡板。这样防止支撑杆向外转动，使支撑杆向内转动并折叠，限制支撑杆转动方向，同时也便于撑起支撑杆。

[0008] 进一步完善：升降支撑杆包括多节套管套在一起，套管的端部通过卡槽、卡头配合定位。这样升降支撑杆伸长时自动固定，操作方便。

[0009] 进一步完善：升降支撑杆包括多条升降杆，升降杆上设有定位螺丝。这样便于控制升降支撑杆的伸缩长度。

[0010] 进一步完善：连杆为片状结构并贴合在固定面板和活动面板的侧边，连杆的宽度与固定面板、活动面板的宽度相匹配。这样使得连杆与固定面板之间更加搭配。

[0011] 进一步完善：支撑杆为中空的柱形结构。这样节省支撑杆的材料，减轻重量，更有

利于增大支撑杆上下端的直径，对固定面板的支撑更加稳固。

[0012] 本实用新型有益的效果是：本实用新型结构制作简单，生产成本低，可变化成多种结构，功能多样化，可当作桌子、椅子或其相结合的状态，结构便于拆装折叠，便于携带，有利于广泛推广。

附图说明

[0013] 图 1 为本实用新型为合在一起时的顶面结构示意图；

[0014] 图 2 为本实用新型为合在一起时的底面结构示意图；

[0015] 图 3 为本实用新型为分开后的结构示意图；

[0016] 图 4 为本实用新型折叠后的结构示意图；

[0017] 图 5 为本实用新型支撑杆与固定面板分体的爆炸分解图；

[0018] 图 6 为本实用新型中升降支撑杆的结构示意图。

[0019] 附图标记说明：固定面板 1，嵌合槽 1-1，支撑杆 2，通孔 2-1，活动面板 3，连接部位 3-1，连杆 4，升降支撑杆 5，套管 5-1，卡槽 5-2，卡头 5-3，安装块 6，通槽 6-1，挡板 6-2，紧固件 7。

具体实施方式

[0020] 下面结合附图对本实用新型作进一步说明：

[0021] 参照附图：这种新型便携式多用桌子，包括固定面板 1、支撑在固定面板 1 底部的支撑杆 2，固定面板 1 的后端配合连接有活动面板 3，固定面板 1 后端上设有嵌合槽 1-1，活动面板 3 前端设有嵌合在嵌合槽 1-1 的连接部位 3-1；固定面板 1 前端的左右两侧分别转动连接有连杆 4，连杆 4 的另一端转动连接在活动面板 3 后端的左右两侧；活动面板 3 的底部安装有升降支撑杆 5。该结构可形状两种状态，如附图 1、2 所示，固定面板 1 和活动面板合在一起形成桌子，可当作电脑桌、或者椅子；如附图 3 所示，固定面板 1 和活动面板 3 分开，固定面板 1 当作椅子，活动面板 3 当作桌子。

[0022] 如附图 4、5 所示，固定面板 1 底部固定有安装块 6，安装块 6 上设有在竖直方向呈长条状的通槽 6-1，支撑杆 2 的上端开有通孔 2-1，安装块 6 上设有穿过通槽 6-1 和通孔 2-1 的紧固件 7。这样便于支撑杆折叠或拆卸。安装块 6 的外端方向设有挡板 6-2。支撑杆 2 为中空的柱形结构。

[0023] 如附图 6 所示，升降支撑杆 5 包括多节套管 5-1 套在一起，套管 5-1 的端部通过卡槽 5-2、卡头 5-3 配合定位，这样升降方便。升降支撑杆 5 可以设计成多种结构，不只是套管结构，也可以是滑动杆，通过螺丝固定。

[0024] 如附图 1 所示，连杆 4 为片状结构并贴合在固定面板 1 和活动面板 3 的侧边，连杆 4 的宽度与固定面板 1、活动面板 3 的宽度相匹配，这样连杆 4 与固定面板 1、活动面板 3 更加匹配。

[0025] 虽然本实用新型已通过参考优选的实施例进行了图示和描述，但是，本专业普通技术人员应当了解，在权利要求书的范围内，可作形式和细节上的各种各样变化。

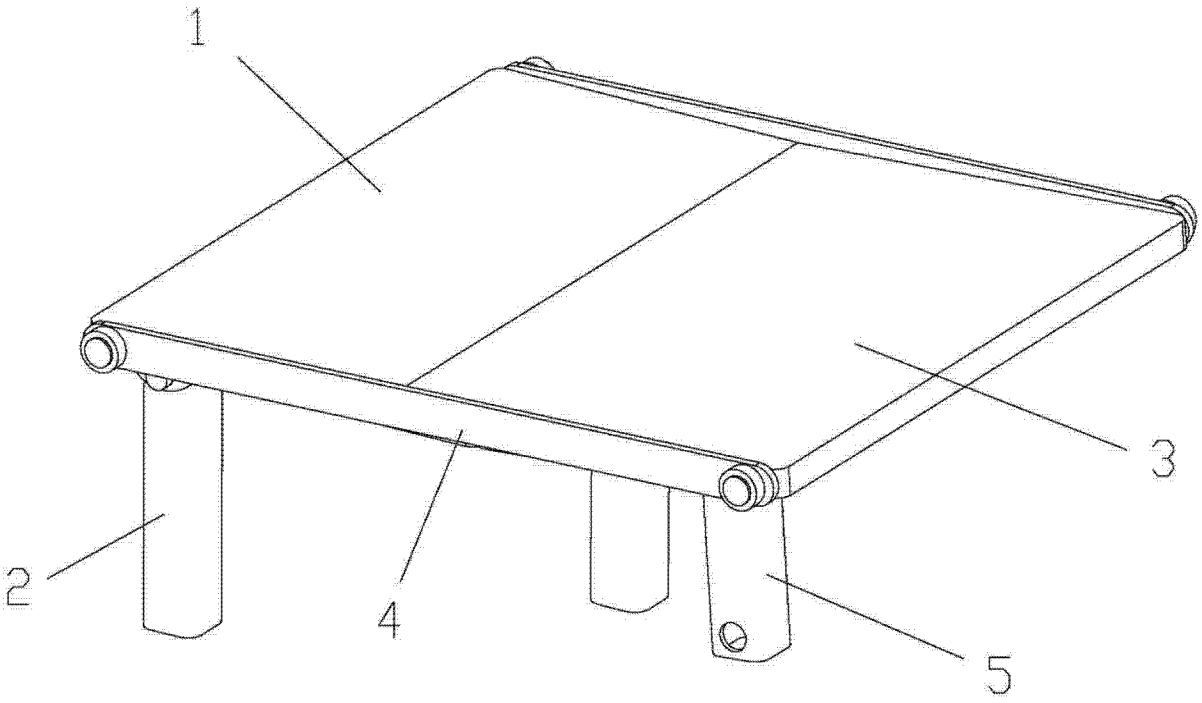

图 1

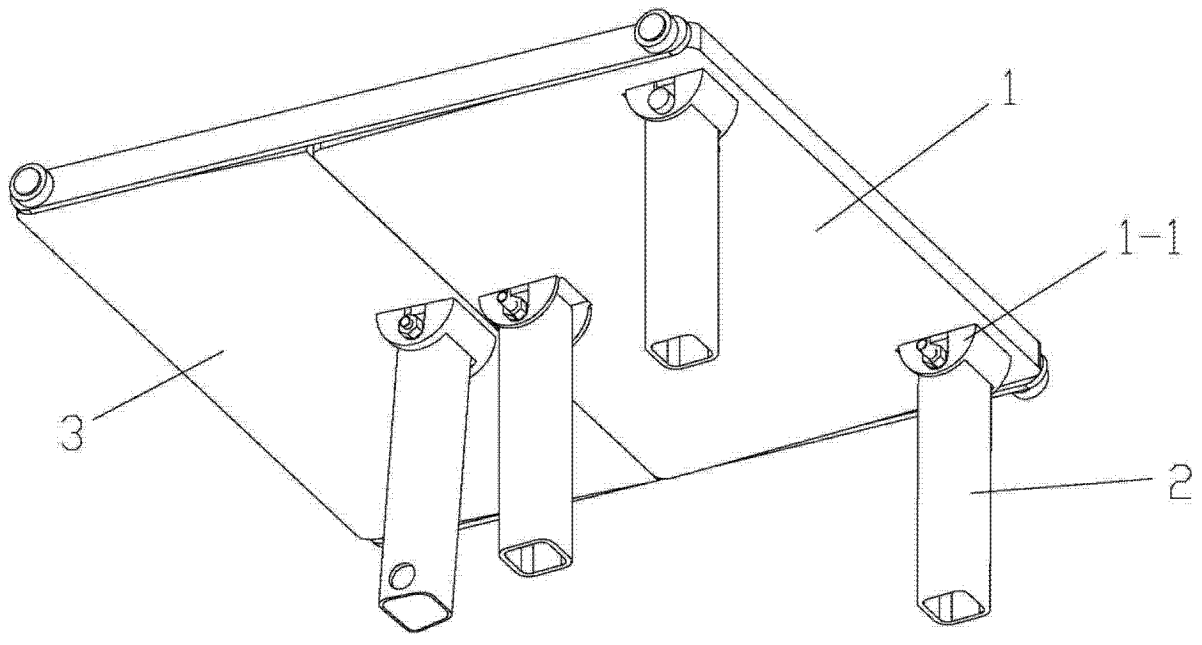

图 2

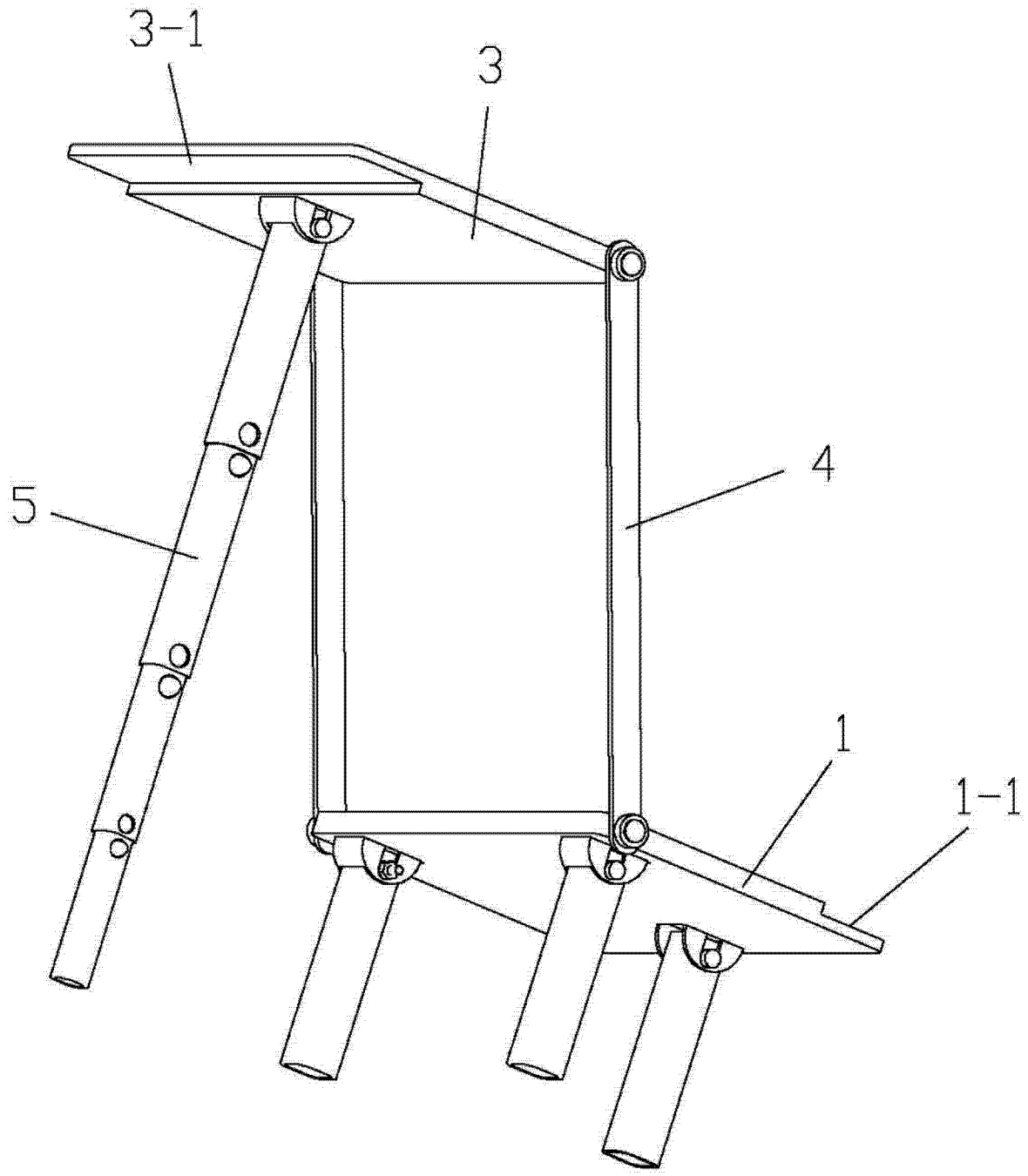

图 3

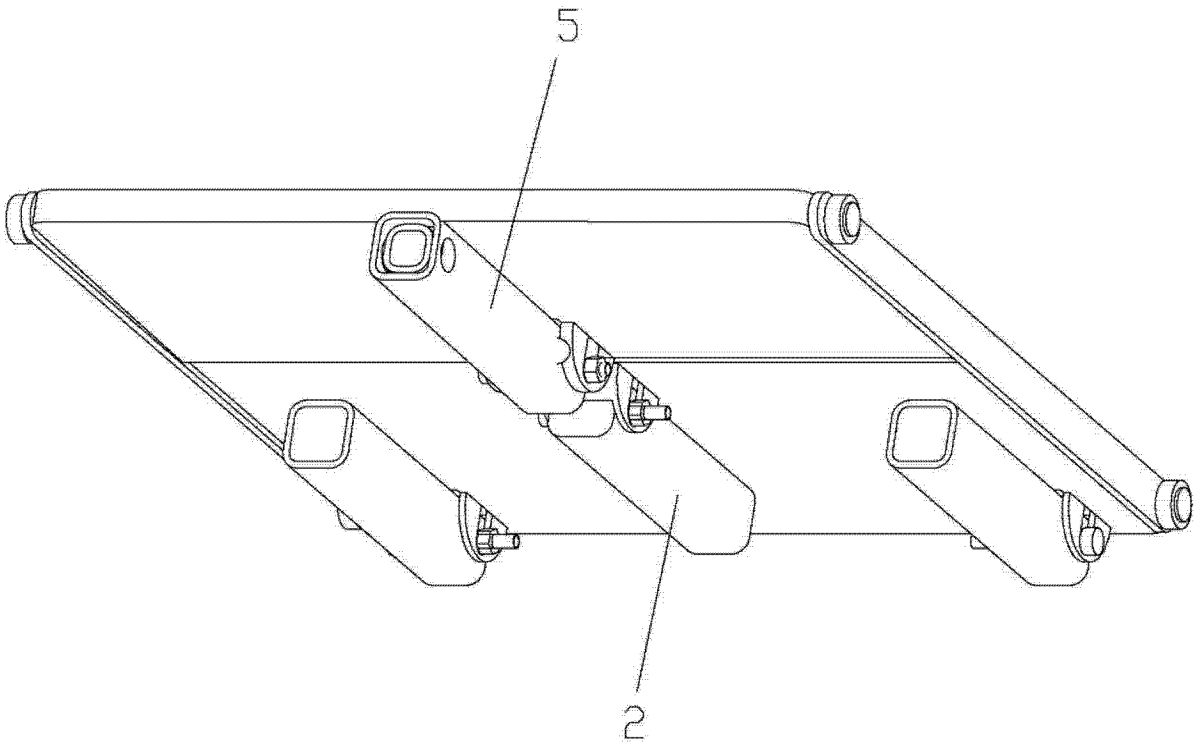

图 4

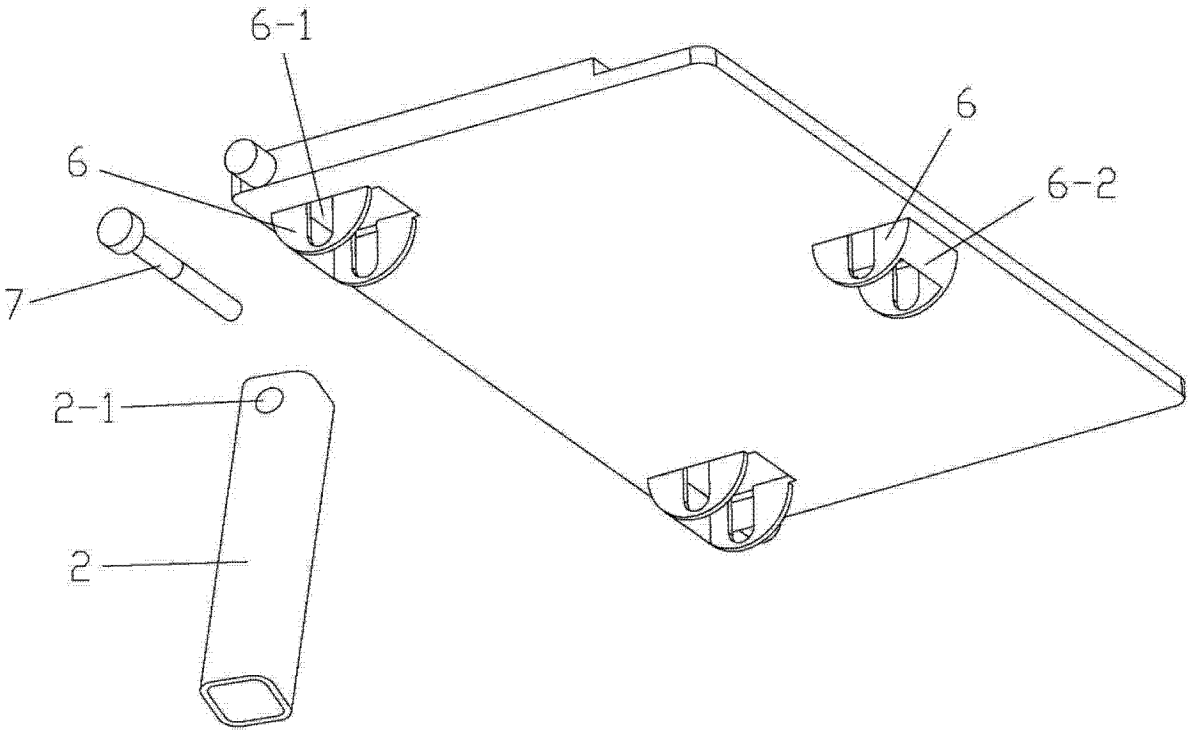

图 5

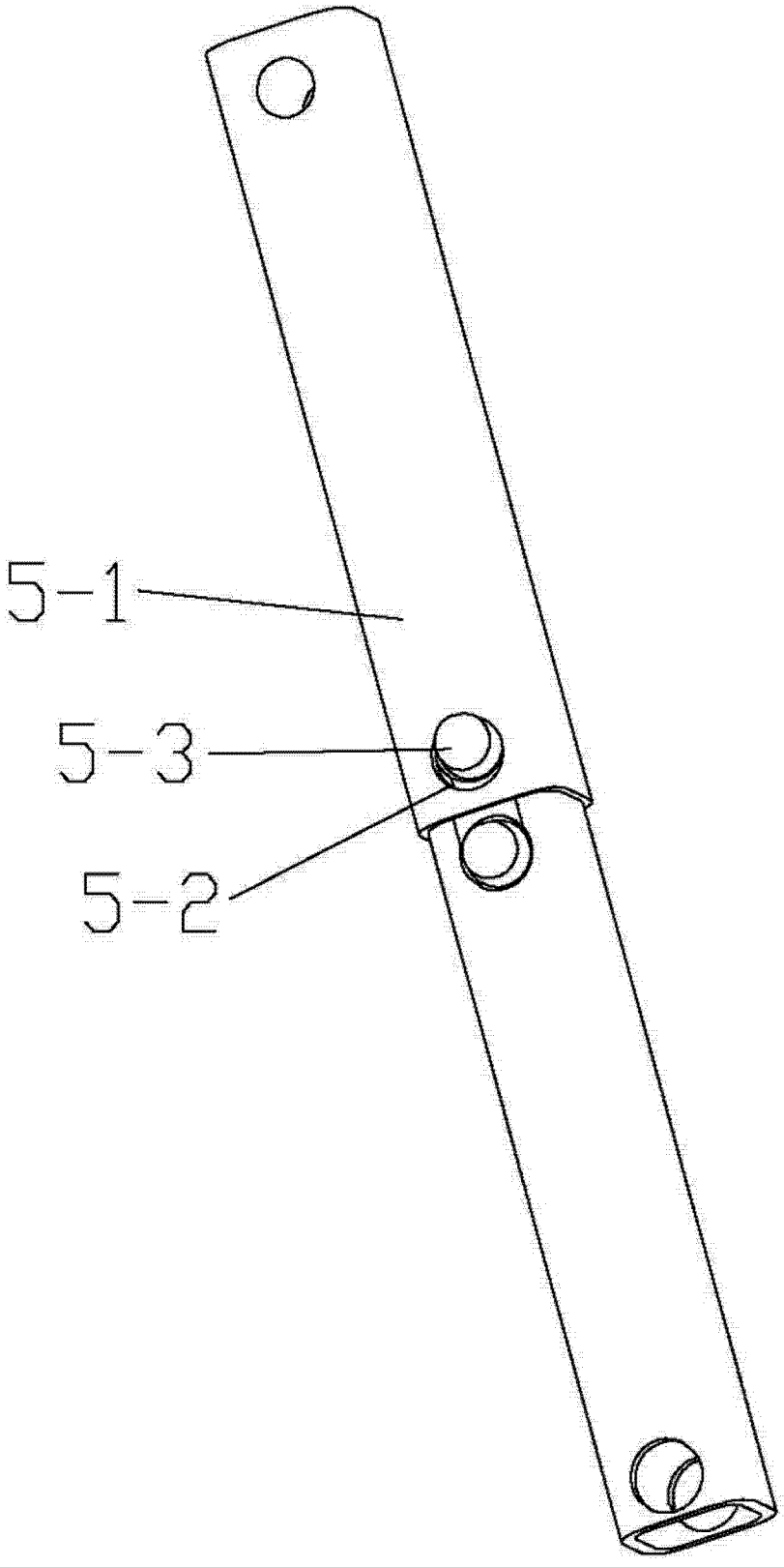

图 6