(19)中华人民共和国国家知识产权局

(12)实用新型专利

(10)授权公告号 CN 203399760 U
(45)授权公告日 2014.01.22

(21)申请号 201320350912.2

(22)申请日 2013.06.18

(73)专利权人 洪亮
地址 200021 上海市黄浦区云南南路346弄19号

(72)发明人 洪亮

(74)专利代理机构 上海汉声知识产权代理有限公司 31236
代理人 郭国中

(51)Int.Cl.
A45B 25/02(2006.01)

权利要求书1页 说明书3页 附图1页

(54)实用新型名称

即插卡扣结构及龙骨

(57)摘要

本实用新型提供了一种即插卡扣结构及龙骨，包括保护塞安装卡槽、卡扣塞，其中，卡扣塞包括卡扣塞卡扣、卡扣塞安装面、卡扣销安装卡槽，其中，卡扣塞安装面具有厚度，卡扣塞卡扣连接在卡扣塞安装面的下方，卡扣塞卡扣的内侧构成卡扣销安装卡槽，卡扣销安装卡槽与卡扣塞安装面上的通孔相连通。本实用新型还提供相应的龙骨。与现有技术相比，本实用新型中的伞布与龙骨的连接是用即插卡扣结构卡住，提高了装配效率，在伞布安装和拆卸过程中，即插卡扣式结构的组成部件均可以直接拔出或者塞入，一般消费者都可以在短时间内更换和安装，具有设计合理及更换方便等优点。

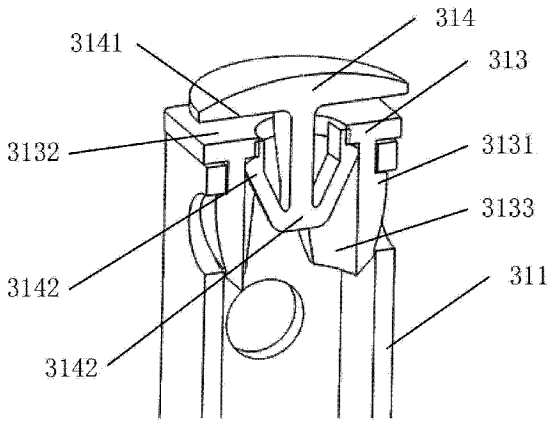

CN 203399760 U

1. 一种即插卡扣结构，其特征在于，包括保护塞安装卡槽（3112）、卡扣塞（313），其中，卡扣塞（313）包括卡扣塞卡扣（3131）、卡扣塞安装面（3132）、卡扣销安装卡槽（3133），其中，卡扣塞安装面（3132）具有厚度，卡扣塞卡扣（3131）连接在卡扣塞安装面（3132）的下方，卡扣塞卡扣（3131）的内侧构成卡扣销安装卡槽（3133），卡扣销安装卡槽（3133）与卡扣塞安装面（3132）上的通孔相连通。

2. 根据权利要求 1 所述的即插卡扣结构，其特征在于，还包括卡扣销（314），其中，卡扣销（314）包括卡扣销安装面（3141）和卡扣销扣件（3142），卡扣销安装面（3141）具有厚度，卡扣销扣件（3142）设置在卡扣销安装面（3141）的下方，卡扣销安装卡槽（3133）与卡扣销扣件（3142）相匹配。

3. 根据权利要求 2 所述的即插卡扣结构，其特征在于，还包括安装布，安装布上设置有通孔，卡扣销（314）的卡扣销扣件（3142）穿过安装布上的通孔安装在卡扣销安装卡槽（3133）内。

4. 根据权利要求 3 所述的即插卡扣结构，其特征在于，安装布为伞布。

5. 根据权利要求 2 所述的即插卡扣结构，其特征在于，卡扣塞（313）与卡扣销（314）同轴设置。

6. 根据权利要求 2 所述的即插卡扣结构，其特征在于，卡扣塞安装面（3132）与卡扣销（314）的相对面之间相匹配。

7. 根据权利要求 6 所述的即插卡扣结构，其特征在于，卡扣塞安装面（3132）与卡扣销（314）的相对面均为环形面。

8. 根据权利要求 7 所述的即插卡扣结构，其特征在于，卡扣塞安装面（3132）的环形面的外径大于卡扣销（314）的环形面。

9. 根据权利要求 1 所述的即插卡扣结构，其特征在于，保护塞安装卡槽（3112）的槽口呈圆形。

10. 一种龙骨，其特征在于，包括权利要求 1 至 9 中任一项所述的即插卡扣结构，其中，所述即插卡扣结构的保护塞安装卡槽（3112）开设于龙骨。

即插卡扣结构及龙骨

技术领域

[0001] 本实用新型涉及快速安装结构，具体地，涉及即插卡扣结构及包括即插卡扣结构的龙骨。

背景技术

[0002] 现有技术中，尤其是在伞具领域中，伞布和龙骨之间的连接多采用螺丝或者缝线连接方式，导致连接结构复杂，且伞布损坏后很难更换，需要用螺丝刀卸掉多个螺丝，或者需要把缝线割断。同样的，在安装伞布时，需要用线缝在几十处与龙骨连接的部位进行缝合，而且不好控制线的长度，太短容易崩断 / 坏线或布，太长又会造成不牢固。

实用新型内容

[0003] 针对现有技术中的缺陷，本实用新型的目的是提供一种即插卡扣结构及包括即插卡扣结构的龙骨。

[0004] 根据本实用新型的一个方面，提供一种即插卡扣结构，包括保护塞安装卡槽 3112、卡扣塞 313，其中，卡扣塞 313 包括卡扣塞卡扣 3131、卡扣塞安装面 3132、卡扣销安装卡槽 3133，其中，卡扣塞安装面 3132 具有厚度，卡扣塞卡扣 3131 连接在卡扣塞安装面 3132 的下方，卡扣塞卡扣 3131 的内侧构成卡扣销安装卡槽 3133，卡扣销安装卡槽 3133 与卡扣塞安装面 3132 上的通孔相连通。

[0005] 优选地，还包括卡扣销 314，其中，卡扣销 314 包括卡扣销安装面 3141 和卡扣销扣件 3142，卡扣销安装面 3141 具有厚度，卡扣销扣件 3142 设置在卡扣销安装面 3141 的下方，卡扣销安装卡槽 3133 与卡扣销扣件 3142 相匹配。

[0006] 优选地，还包括安装布，安装布上设置有通孔，卡扣销 314 的卡扣销扣件 3142 穿过安装布上的通孔安装在卡扣销安装卡槽 3133 内。

[0007] 优选地，安装布为伞布。

[0008] 优选地，卡扣塞 313 与卡扣销 314 同轴设置。

[0009] 优选地，卡扣塞安装面 3132 与卡扣销 314 的相对面之间相匹配。

[0010] 优选地，卡扣塞安装面 3132 与卡扣销 314 的相对面均为环形面。

[0011] 优选地，卡扣塞安装面 3132 的环形面的外径大于卡扣销 314 的环形面。

[0012] 优选地，保护塞安装卡槽 3112 的槽口呈圆形。

[0013] 根据本实用新型的另一个方面，还提供一种龙骨，包括上述的即插卡扣结构，其中，所述即插卡扣结构的保护塞安装卡槽 3112 开设于龙骨。

[0014] 与现有技术相比，本实用新型中，伞布与龙骨的连接是用即插卡扣结构卡住，提高了装配效率，在伞布安装和拆卸过程中，即插卡扣式结构的组成部件均可以直接拔出或者塞入，一般消费者都可以在短时间内更换和安装，具有设计合理及更换方便等优点。

附图说明

[0015] 通过阅读参照以下附图对非限制性实施例所作的详细描述，本实用新型的其它特征、目的和优点将会变得更明显：

[0016] 图 1 示出根据本实用新型提供的即插卡扣结构的结构示意图。

[0017] 图中：

[0018] 311- 龙骨

[0019] 313- 卡扣塞

[0020] 3131- 卡扣塞卡扣

[0021] 3132- 卡扣塞安装面

[0022] 3133- 卡扣销安装卡槽

[0023] 314- 卡扣销

[0024] 3141- 卡扣销安装面

[0025] 3142- 卡扣销扣件

具体实施方式

[0026] 下面结合具体实施例对本实用新型进行详细说明。以下实施例将有助于本领域的技术人员进一步理解本实用新型，但不以任何形式限制本实用新型。应当指出的是，对本领域的普通技术人员来说，在不脱离本实用新型构思的前提下，还可以做出若干变形和改进。这些都属于本实用新型的保护范围。

[0027] 根据本实用新型提供的即插卡扣结构，包括保护塞安装卡槽 3112、卡扣销 314、安装布。具体地，如图 1 所示，卡扣塞 313 包括卡扣塞卡扣 3131、卡扣塞安装面 3132、卡扣销安装卡槽 3133，其中，卡扣塞安装面 3132 具有厚度，卡扣塞卡扣 3131 连接在卡扣塞安装面 3132 的下方，卡扣塞卡扣 3131 的内侧构成卡扣销安装卡槽 3133，卡扣销安装卡槽 3133 与卡扣塞安装面 3132 上的通孔相连通。

[0028] 卡扣销 314 包括卡扣销安装面 3141 和卡扣销扣件 3142，卡扣销安装面 3141 具有厚度，卡扣销扣件 3142 设置在卡扣销安装面 3141 的下方，卡扣销安装卡槽 3133 与卡扣销扣件 3142 相匹配。装布上设置有通孔，卡扣销 314 的卡扣销扣件 3142 穿过安装布上的通孔安装在卡扣销安装卡槽 3133，安装布优选地为伞布。

[0029] 在本实施例的一个优选例中，卡扣塞 313 与卡扣销 314 同轴设置。卡扣塞安装面 3132 与卡扣销 314 的相对面之间相匹配，例如卡扣塞安装面 3132 与卡扣销 314 的相对面均为环形面，且卡扣塞安装面 3132 的环形面的外径大于卡扣销 314 的环形面。保护塞安装卡槽 3112 的槽口呈圆形。

[0030] 根据本实用新型提供的龙骨，包括所述即插卡扣结构，其中，所述即插卡扣结构的保护塞安装卡槽 3112 开设于龙骨。进一步地，卡扣销 314 包括卡扣销安装面 3141 和卡扣销扣件 3142，卡扣销安装面 3141 具有厚度，卡扣销扣件 3142 设置在卡扣销安装面 3141 的下方，卡扣销安装卡槽 3133 与卡扣销扣件 3142 相匹配。装布上设置有通孔，卡扣销 314 的卡扣销扣件 3142 穿过安装布上的通孔安装在卡扣销安装卡槽 3133，安装布优选地为伞布。卡扣塞 313 包括卡扣塞卡扣 3131、卡扣塞安装面 3132、卡扣销安装卡槽 3133，其中，卡扣塞安装面 3132 具有厚度，卡扣塞卡扣 3131 连接在卡扣塞安装面 3132 的下方，卡扣塞卡扣 3131 的内侧构成卡扣销安装卡槽 3133，卡扣销安装卡槽 3133 与卡扣塞安装面 3132 上的通孔相

连通。更进一步地，卡扣塞 313 与卡扣销 314 同轴设置。卡扣塞安装面 3132 与卡扣销 314 的相对面之间相匹配，例如卡扣塞安装面 3132 与卡扣销 314 的相对面均为环形面，且卡扣塞安装面 3132 的环形面的外径大于卡扣销 314 的环形面。保护塞安装卡槽 3112 的槽口呈圆形。

[0031] 以上对本实用新型的具体实施例进行了描述。需要理解的是，本实用新型并不局限于上述特定实施方式，本领域技术人员可以在权利要求的范围内做出各种变形或修改，这并不影响本实用新型的实质内容。

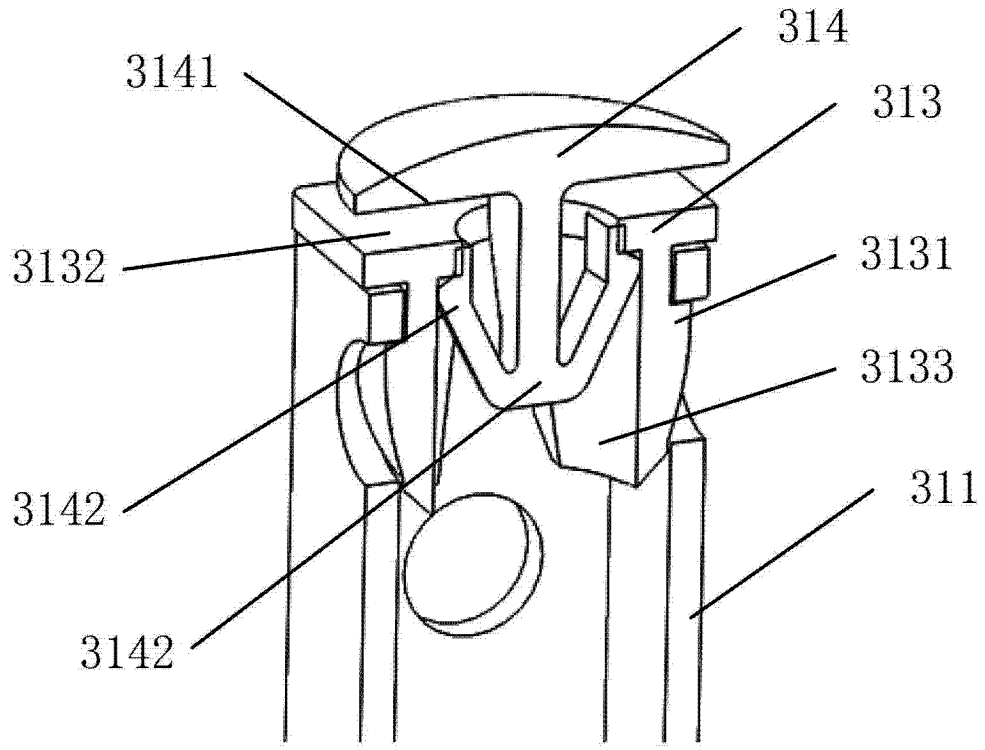

图 1