(19)国家知识产权局

(12)实用新型专利

(10)授权公告号 CN 220653695 U
(45)授权公告日 2024.03.22

(21)申请号 202321952912.X

(22)申请日 2023.07.24

(73)专利权人 创能电气科技(南通)股份有限公司

地址 226600 江苏省南通市海安市大公镇天意路9号

(72)发明人 乐斌 冯湛 吴弟

(74)专利代理机构 北京天盾知识产权代理有限公司 11421

专利代理师 刘海霞

(51)Int.Cl.

H05K 5/02(2006.01)

H05K 7/14(2006.01)

权利要求书1页 说明书3页 附图3页

(54)实用新型名称

一种成品系统低压室远程站机柜结构

(57)摘要

本实用新型提供一种成品系统低压室远程站机柜结构,包括:柜体;所述柜体内部固定连接有限位杆,所述柜体内部滑动连接有滑动板,所述滑动板与限位杆滑动连接,所述限位杆周侧面套接有弹簧,所述弹簧位于柜体内壁一侧与滑动板之间。本实用新型提供一种成品系统低压室远程站机柜结构,将柜门打开后向左推动安装架,安装架带动滑动板沿着限位杆向左滑动,此时挡杆不受到滑动板的推力,挡杆受到重力沿着连接杆向下转动呈垂直状态,松开安装架后滑动板受到弹簧的弹力沿着限位杆向右滑动,此时滑动板可带动安装架向右移动,当滑动板移动到最右侧时安装架位于柜体外侧,通过该机构便于将模块以及电子元件推出检修,十分便于维修保养。

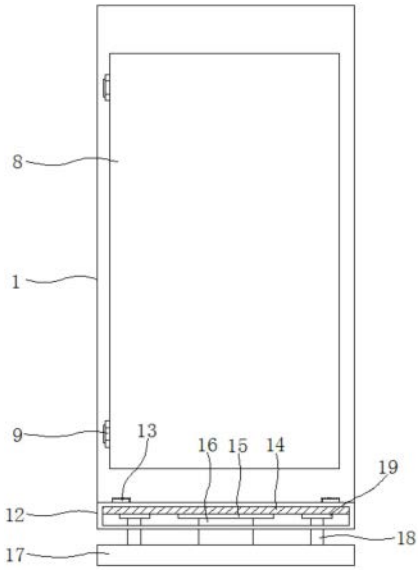

CN 220653695 U

1.一种成品系统低压室远程站机柜结构,其特征在于,包括:柜体(1);

所述柜体(1)内部固定连接有限位杆(2),且限位杆(2)设置有四组,所述柜体(1)内部滑动连接有滑动板(3),所述滑动板(3)与限位杆(2)滑动连接,所述限位杆(2)周侧面套接有弹簧(4),所述柜体(1)内壁右侧固定连接有侧块(5),所述侧块(5)内部固定连接有连接杆(6),所述侧块(5)内部转动连接有挡杆(7),所述挡杆(7)与连接杆(6)转动连接,所述柜体(1)正面设置有柜门(8),所述柜门(8)左侧固定连接有铰链(9),所述柜门(8)通过铰链(9)与柜体(1)铰接。

2.根据权利要求1所述的成品系统低压室远程站机柜结构,其特征在于,所述滑动板(3)右侧固定连接有安装架(10),所述滑动板(3)右侧固定连接有安装板(11)。

3.根据权利要求2所述的成品系统低压室远程站机柜结构,其特征在于,所述柜体(1)底部设置有底座(12),所述底座(12)上端固定连接有定位块(13),且定位块(13)设置有多组。

4.根据权利要求3所述的成品系统低压室远程站机柜结构,其特征在于,所述底座(12)内部顶面固定连接有橡胶垫(14),所述底座(12)内部设置有第一托板(15)。

5.根据权利要求4所述的成品系统低压室远程站机柜结构,其特征在于,所述第一托板(15)底部固定连接有第一支撑柱(16),所述第一支撑柱(16)与底座(12)滑动连接,所述第一支撑柱(16)底部固定连接有底板(17)。

6.根据权利要求5所述的成品系统低压室远程站机柜结构,其特征在于,所述底板(17)上端固定连接有第二支撑柱(18),且第二支撑柱(18)设置有四组,所述第二支撑柱(18)上端固定连接有第二托板(19)。

一种成品系统低压室远程站机柜结构

技术领域

[0001] 本实用新型涉及机柜技术领域,尤其涉及一种成品系统低压室远程站机柜结构。

背景技术

[0002] 机柜是用于容纳电气或电子设备的独立式或自支撑的机壳。机柜一般配置门、可拆或不可拆的侧板和背板。机柜是电气设备中不可或缺的组成部分,是电气控制设备的载体。一般由冷轧钢板或合金制作而成。可以提供对存放设备的防水、防尘、防电磁干扰等防护作用。机柜一般分为服务器机柜、网络机柜、控制台机柜等。

[0003] 在机柜技术领域中,现有的低压室远程站机柜内部大多数都需要放置许多模块,以及电子元件,而现有的机柜内部的安装板大多数都是固定的不便于移动,不便于将其内部的模块以及电子元件推出检修,十分不方便维修保养。

[0004] 因此,有必要提供一种成品系统低压室远程站机柜结构解决上述技术问题。

实用新型内容

[0005] 本实用新型提供一种成品系统低压室远程站机柜结构,解决了现有的机柜内部的安装板大多数都是固定的不便于移动,不便于将其内部的模块以及电子元件推出检修的问题。

[0006] 为解决上述技术问题,本实用新型提供的一种成品系统低压室远程站机柜结构,包括:柜体;

[0007] 所述柜体内部固定连接有限位杆,且限位杆设置有四组,所述柜体内部滑动连接有滑动板,所述滑动板与限位杆滑动连接,所述限位杆周侧面套接有弹簧,所述弹簧位于柜体内壁一侧与滑动板之间,所述柜体内壁右侧固定连接有侧块,所述侧块内部固定连接有连接杆,所述侧块内部转动连接有挡杆,所述挡杆与连接杆转动连接,所述柜体正面设置有柜门,所述柜门左侧固定连接有铰链,所述柜门通过铰链与柜体铰接。

[0008] 优选的,所述滑动板右侧固定连接有安装架,所述滑动板右侧固定连接有安装板。

[0009] 优选的,所述柜体底部设置有底座,所述底座上端固定连接有定位块,且定位块设置有多组。

[0010] 优选的,所述底座内部顶面固定连接有橡胶垫,所述底座内部设置有第一托板。

[0011] 优选的,所述第一托板底部固定连接有第一支撑柱,所述第一支撑柱与底座滑动连接,所述第一支撑柱底部固定连接有底板。

[0012] 优选的,所述底板上端固定连接有第二支撑柱,且第二支撑柱设置有四组,所述第二支撑柱上端固定连接有第二托板。

[0013] 与相关技术相比较,本实用新型提供的一种成品系统低压室远程站机柜结构具有如下有益效果:

[0014] 本实用新型提供一种成品系统低压室远程站机柜结构,将柜门打开后向左推动安装架,安装架带动滑动板沿着限位杆向左滑动,此时挡杆不受到滑动板的推力,挡杆受到重

力沿着连接杆向下转动呈垂直状态,松开安装架后滑动板受到弹簧的弹力沿着限位杆向右滑动,此时滑动板可带动安装架向右移动,当滑动板移动到最右侧时安装架位于柜体外侧,通过该机构便于将模块以及电子元件推出检修,十分便于维修保养,将柜体放置在底座上端,并使底座与定位块嵌合,第一支撑柱和第二支撑柱通过第一托板和第二托板可将底座托起,通过橡胶垫可对底座起到缓冲作用,通过该机构可将柜体托起使柜体离开地面,从而防止柜体底面长时间与地面接触而潮湿生锈。

附图说明

[0015] 图1为本实用新型提供的一种成品系统低压室远程站机柜结构的一种较佳实施例的结构示意图;

[0016] 图2为图1所示整体的左视图剖面结构示意图;

[0017] 图3为图2所示A区的结构放大示意图。

[0018] 图中标号:1、柜体;2、限位杆;3、滑动板;4、弹簧;5、侧块;6、连接杆;7、挡杆;8、柜门;9、铰链;10、安装架;11、安装板;12、底座;13、定位块;14、橡胶垫;15、第一托板;16、第一支撑柱;17、底板;18、第二支撑柱;19、第二托板。

具体实施方式

[0019] 下面结合附图和实施方式对本实用新型作进一步说明。

[0020] 请结合参阅图1、图2和图3,其中图1为本实用新型提供的一种成品系统低压室远程站机柜结构的一种较佳实施例的结构示意图;图2为图1所示整体的左视图剖面结构示意图;图3为图2所示A区的结构放大示意图,一种成品系统低压室远程站机柜结构,包括:柜体1;

[0021] 柜体1内部固定连接有限位杆2,且限位杆2设置有四组,柜体1内部滑动连接有滑动板3,滑动板3与限位杆2滑动连接,滑动板3右侧贯穿开设有与限位杆2相匹配槽,限位杆2周侧面套接有弹簧4,弹簧4位于柜体1内壁一侧与滑动板3之间,柜体1内壁右侧固定连接有侧块5,由柜体1正面观察时可知侧块5位于柜体1内壁右侧,侧块5内部固定连接有连接杆6,侧块5内部转动连接有挡杆7,挡杆7与连接杆6转动连接,挡杆7右侧贯穿开设有与连接杆6相匹配的槽,柜体1正面设置有柜门8,柜门8左侧固定连接有铰链9,柜门8通过铰链9与柜体1铰接,通过弹簧4的设置可将滑动板3沿着限位杆2向右推动,将挡杆7转动至水平状态可对滑动板3进行限位。

[0022] 滑动板3右侧固定连接有安装架10,滑动板3右侧固定连接有安装板11。

[0023] 柜体1底部设置有底座12,底座12上端固定连接有定位块13,且定位块13设置有多组,柜体1底部开设有与定位块13相匹配的槽,通过该槽与定位块13配合可对柜体1和底座12之间进行限位。

[0024] 底座12内部顶面固定连接有橡胶垫14,底座12内部设置有第一托板15,通过橡胶垫14的设置可对第一托板15与底座12之间起到缓冲作用。

[0025] 第一托板15底部固定连接有第一支撑柱16,第一支撑柱16与底座12滑动连接,底座12底部开设有与第一支撑柱16相匹配的槽,第一支撑柱16底部固定连接有底板17。

[0026] 底板17上端固定连接有第二支撑柱18,底座12底部开设有与第二支撑柱18相匹配

的槽,且第二支撑柱18设置有四组,第二支撑柱18上端固定连接有第二托板19。

[0027] 本实用新型提供的一种成品系统低压室远程站机柜结构的工作原理如下:

[0028] 第一步:在使用时,将柜门8打开后向左推动安装架10,安装架10带动滑动板3沿着限位杆2向左滑动,此时挡杆7不受到滑动板3的推力,挡杆7受到重力沿着连接杆6向下转动呈垂直状态,松开安装架10后滑动板3受到弹簧4的弹力沿着限位杆2向右滑动,此时滑动板3可带动安装架10向右移动,当滑动板3移动到最右侧时安装架10位于柜体1外侧。

[0029] 第二步:将柜体1放置在底座12上端,并使底座12与定位块13嵌合,第一支撑柱16和第二支撑柱18通过第一托板15和第二托板19可将底座12托起,通过橡胶垫14可对底座12起到缓冲作用。

[0030] 与相关技术相比较,本实用新型提供的一种成品系统低压室远程站机柜结构具有如下有益效果:

[0031] 将柜门8打开后向左推动安装架10,安装架10带动滑动板3沿着限位杆2向左滑动,此时挡杆7不受到滑动板3的推力,挡杆7受到重力沿着连接杆6向下转动呈垂直状态,松开安装架10后滑动板3受到弹簧4的弹力沿着限位杆2向右滑动,此时滑动板3可带动安装架10向右移动,当滑动板3移动到最右侧时安装架10位于柜体1外侧,通过该机构便于将模块以及电子元件推出检修,十分便于维修保养,将柜体1放置在底座12上端,并使底座12与定位块13嵌合,第一支撑柱16和第二支撑柱18通过第一托板15和第二托板19可将底座12托起,通过橡胶垫14可对底座12起到缓冲作用,通过该机构可将柜体1托起使柜体1离开地面,从而防止柜体1底面长时间与地面接触而潮湿生锈。

[0032] 以上所述仅为本实用新型的实施例,并非因此限制本实用新型的专利范围,凡是利用本实用新型说明书及附图内容所作的等效结构或等效流程变换,或直接或间接运用在其它相关的技术领域,均同理包括在本实用新型的专利保护范围内。

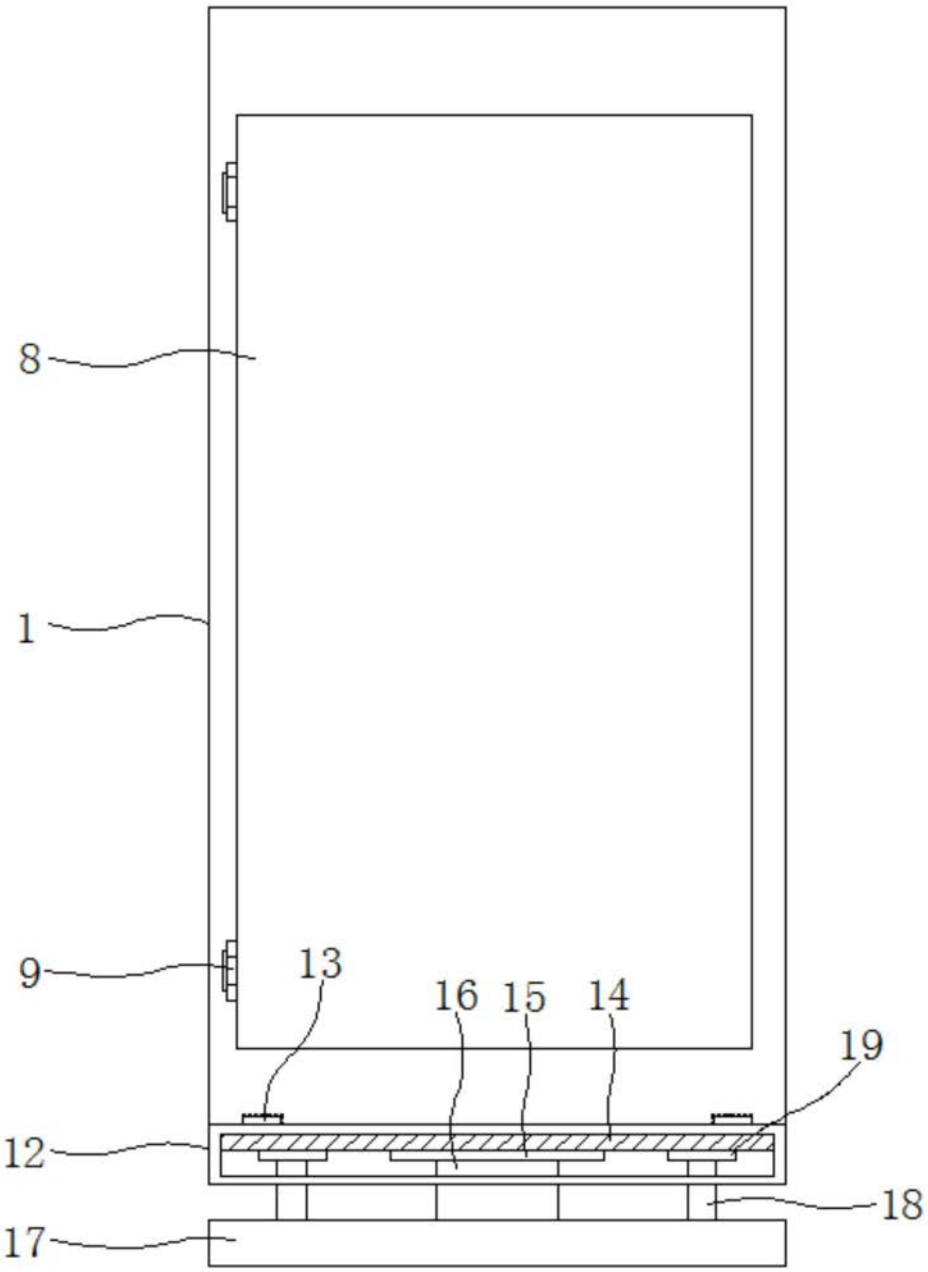

图1

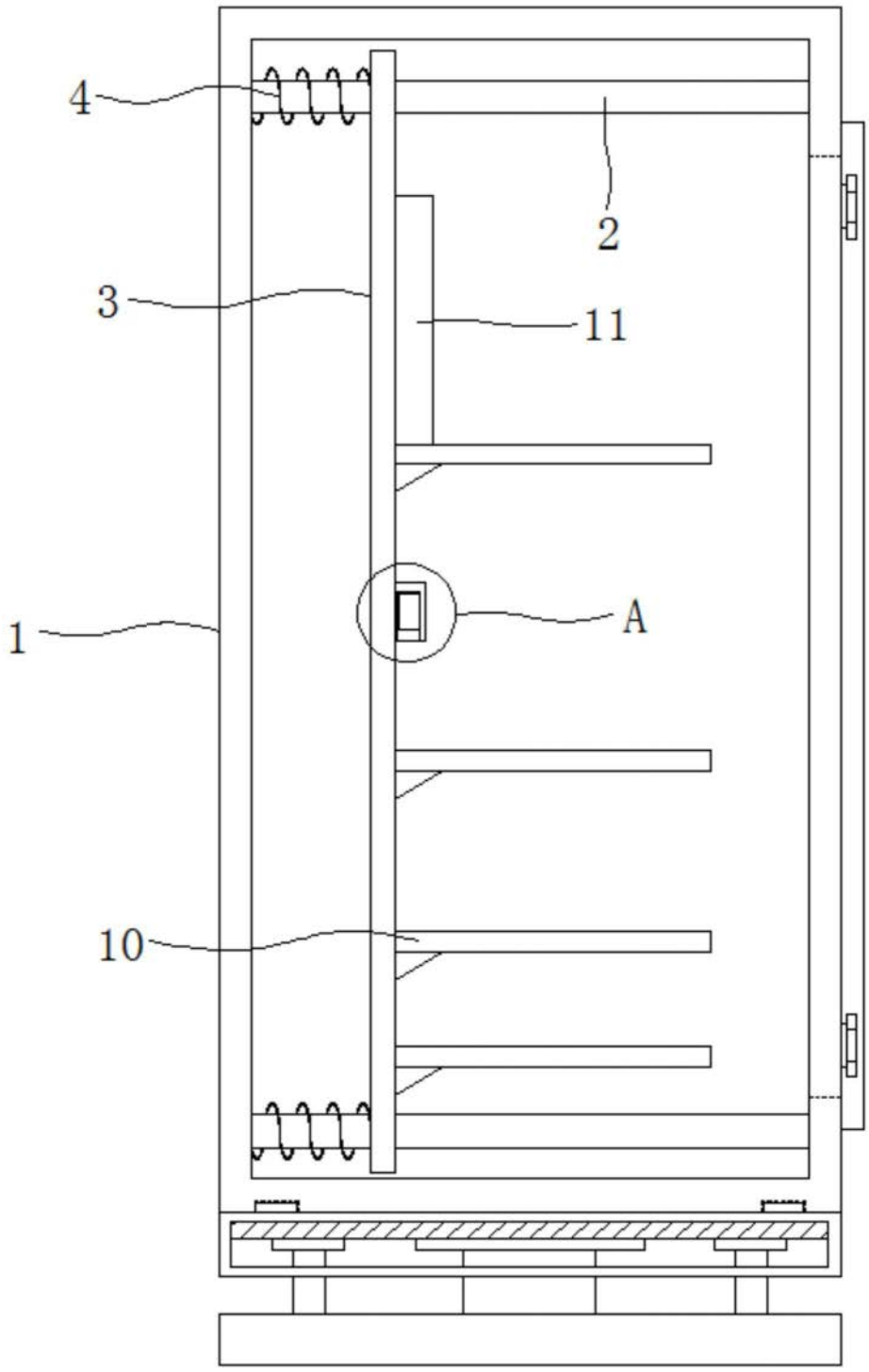

图2

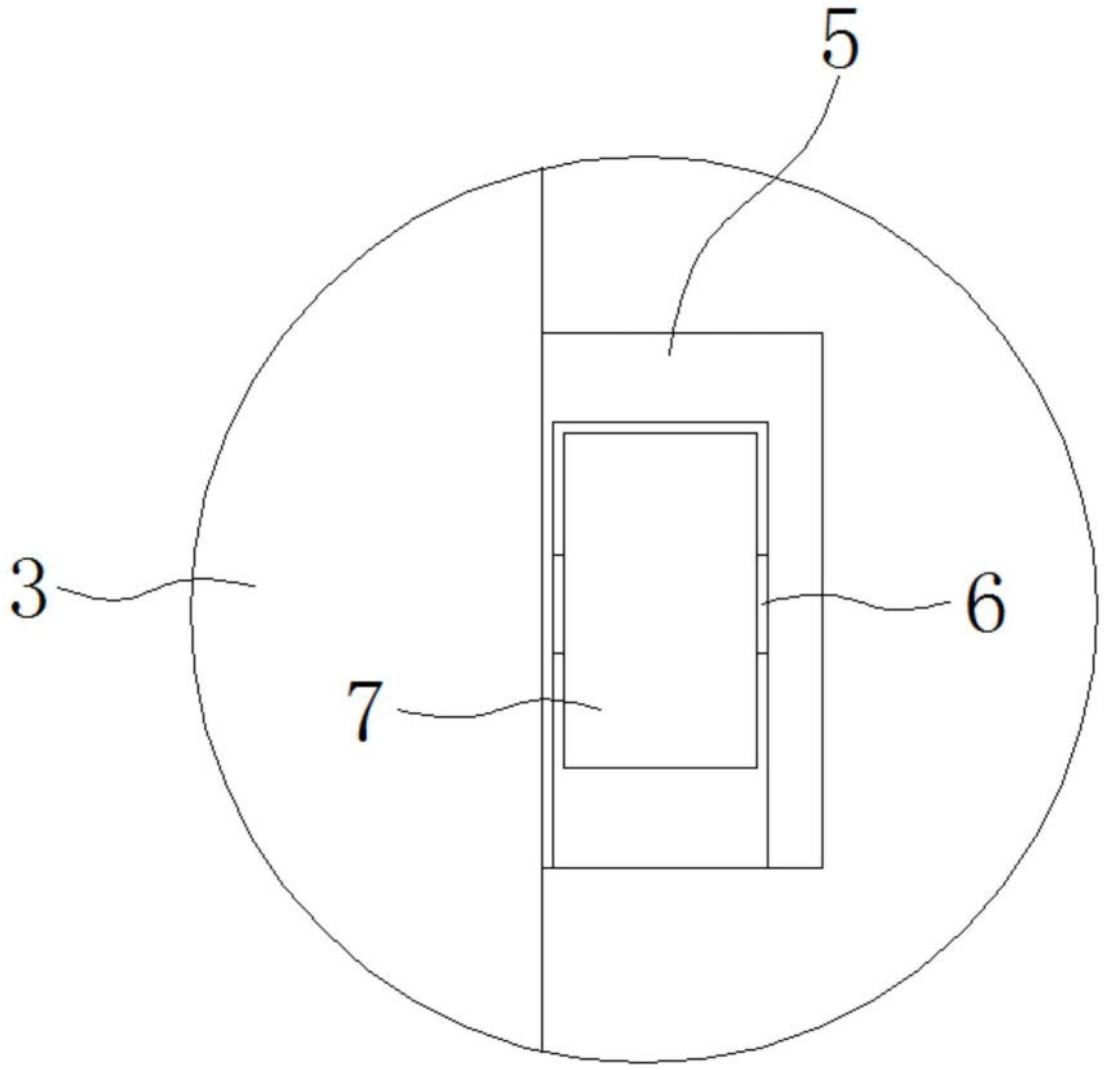

图3