(19)国家知识产权局

(12)实用新型专利

(10)授权公告号 CN 222631919 U
(45)授权公告日 2025.03.18

(21)申请号 202421393128.4

(22)申请日 2024.06.18

(73)专利权人 宿州格美斯家居科技有限公司
地址 234000 安徽省宿州市砀山县玄庙镇果园场果园新村019号

(72)发明人 赵闯 汪渴望 孙希振

(74)专利代理机构 深圳经纬创新知识产权代理有限公司 44875
专利代理师 张文菊

(51)Int.Cl.
D06H 7/00(2006.01)
B26D 7/26(2006.01)
B26D 1/18(2006.01)
B26D 7/28(2006.01)
B26D 7/06(2006.01)

权利要求书1页 说明书3页 附图2页

(54)实用新型名称

一种沙发布加工分切机

(57)摘要

本实用新型公开了一种沙发布加工分切机，所属沙发布分切技术领域，包括分切台，分切台的下侧固定连接有若干支撑腿，分切台的两侧均设置有导向板，导向板的下侧设置有移动板，分切台的下侧设置有电动推杆一，电动推杆一的轴端与移动板的一侧相连接，两个导向板之间设置有分切组件，分切台的一侧设置有限位组件，分切台的两侧均设置有下压组件，分切组件包括旋转辊，旋转辊设置于两个导向板之间，导向板的一侧设置有电机一，电机一的轴端与旋转辊的一侧相连接，旋转辊的外侧嵌合设置有刻度条，旋转辊的外侧设置有若干滑槽，本实用新型解决了沙发分切时易发生偏移影响分切质量的问题。

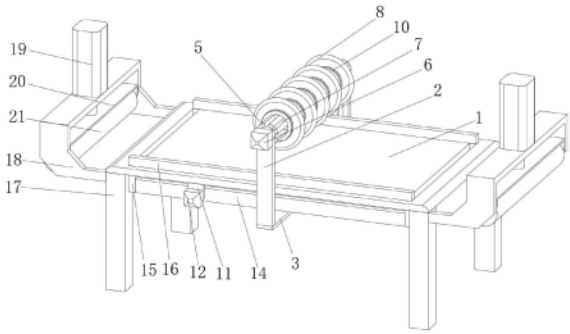

CN 222631919 U

1.一种沙发布加工分切机,其特征在于,包括分切台(1),所述分切台(1)的下侧固定连接有若干支撑腿(17),所述分切台(1)的两侧均设置有导向板(2),所述导向板(2)的下侧设置有移动板(3),所述分切台(1)的下侧设置有电动推杆一(4),所述电动推杆一(4)的轴端与移动板(3)的一侧相连接,两个所述导向板(2)之间设置有分切组件,所述分切台(1)的一侧设置有限位组件,所述分切台(1)的两侧均设置有下压组件。

2.根据权利要求1所述的一种沙发布加工分切机,其特征在于,所述分切组件包括旋转辊(5),所述旋转辊(5)设置于两个导向板(2)之间,所述导向板(2)的一侧设置有电机一(6),所述电机一(6)的轴端与旋转辊(5)的一侧相连接,所述旋转辊(5)的外侧嵌合设置有刻度条(7),所述旋转辊(5)的外侧设置有若干滑槽,所述滑槽内滑动连接有滑块(9),所述滑块(9)的一侧设置有分切刀(8),所述分切刀(8)的两侧均设置有固定环(10),所述固定环(10)与旋转辊(5)之间螺纹连接设置。

3.根据权利要求1所述的一种沙发布加工分切机,其特征在于,所述限位组件包括侧板(11),所述侧板(11)设置于分切台(1)的一侧,所述侧板(11)的一侧设置有电机二(12),所述电机二(12)的轴端设置有螺纹杆(13),所述螺纹杆(13)的外侧螺纹套接有两个导向条(14),所述导向条(14)的两端均设置有连接条(15),所述连接条(15)的上侧设置有限位条(16)。

4.根据权利要求1所述的一种沙发布加工分切机,其特征在于,所述下压组件包括安装架(18),所述安装架(18)设置于支撑腿(17)的一侧,所述安装架(18)的上侧设置有电动推杆二(19),所述电动推杆二(19)的轴端设置有连接框(20),所述连接框(20)的一侧转动连接有压辊(21)。

5.根据权利要求1所述的一种沙发布加工分切机,其特征在于,所述导向板(2)的一侧设置有导向槽(22),所述导向槽(22)内滑动连接有导向块(23),所述导向块(23)的一侧连接在分切台(1)的一侧。

一种沙发布加工分切机

技术领域

[0001] 本实用新型涉及沙发布分切技术领域,尤其涉及一种沙发布加工分切机。

背景技术

[0002] 分切机是一种将宽幅纸张、云母带或薄膜分切成多条窄幅材料的机械设备,分切机主要运用于:无纺布、云母带、纸张、绝缘材料及各种薄膜材料分切,特别适宜于窄带(无纺布、纸张、绝缘材料、云母带、薄膜等)的分切。

[0003] 沙发布生产过程中需要使用分切机对沙发布进行分切,分切机上的分切刀通常通过螺栓固定在用于支撑分切刀的结构上,分切刀调节或拆卸更换时,需要借助工具才能卸下分切刀,效率低下,且沙发布缺少导向容易发生位置偏移,或是沙发布起皱从而影响到分切质量,为此,我们提出了一种沙发布加工分切机。

实用新型内容

[0004] 本实用新型是为了解决现有技术中存在的缺点,而提出的一种沙发布加工分切机,该沙发布加工分切机解决了沙发分切时易发生偏移影响分切质量的问题。

[0005] 为了实现上述目的,本实用新型采用了如下技术方案:

[0006] 一种沙发布加工分切机,包括分切台,所述分切台的下侧固定连接有若干支撑腿,所述分切台的两侧均设置有导向板,所述导向板的下侧设置有移动板,所述分切台的下侧设置有电动推杆一,所述电动推杆一的轴端与移动板的一侧相连接,两个所述导向板之间设置有分切组件,所述分切台的一侧设置有限位组件,所述分切台的两侧均设置有下压组件。

[0007] 通过上述技术方案,沙发布输送到分切台上,利用限位组件进行限位导向,然后利用分切组件对其进行分切,分切的时候利用下压组件进行张紧,避免沙发布分切时发生偏移或是不平整的情况。

[0008] 作为优选,所述分切组件包括旋转辊,所述旋转辊设置于两个导向板之间,所述导向板的一侧设置有电机一,所述电机一的轴端与旋转辊的一侧相连接,所述旋转辊的外侧嵌合设置有刻度条,所述旋转辊的外侧设置有若干滑槽,所述滑槽内滑动连接有滑块,所述滑块的一侧设置有分切刀,所述分切刀的两侧均设置有固定环,所述固定环与旋转辊之间螺纹连接设置。

[0009] 通过上述技术方案,分切刀利用滑块在滑槽内移动,使分切刀在旋转辊上根据刻度条移动到指定位置后,利用固定环对分切刀进行限位,然后电动推杆一控制移动板使导向板下移,然后电机一驱动旋转辊旋转,旋转辊带动分切刀进行转动,从而对沙发布进行分切操作。

[0010] 作为优选,所述限位组件包括侧板,所述侧板设置于分切台的一侧,所述侧板的一侧设置有电机二,所述电机二的轴端设置有螺纹杆,所述螺纹杆的外侧螺纹套接有两个导向条,所述导向条的两端均设置有连接条,所述连接条的上侧设置有限位条。

[0011] 通过上述技术方案,侧板上的电机二驱动螺纹杆旋转,螺纹杆螺纹传动导向条,导向条带动连接条移动,连接条带动限位条移动,限位条对沙发布进行导向。

[0012] 作为优选,所述下压组件包括安装架,所述安装架设置于支撑腿的一侧,所述安装架的上侧设置有电动推杆二,所述电动推杆二的轴端设置有连接框,所述连接框的一侧转动连接有压辊。

[0013] 通过上述技术方案,安装架上的电动推杆二控制连接框下移,连接框上的压辊对沙发布进行下压张紧,从而提供一个张紧的功能,防止沙发布分切的时候发生褶皱的情况。

[0014] 作为优选,所述导向板的一侧设置有导向槽,所述导向槽内滑动连接有导向块,所述导向块的一侧连接在分切台的一侧。

[0015] 通过上述技术方案,导向槽配合导向块对导向板提供一个导向的功能。

[0016] 综上所述本实用新型,沙发布输送到分切台上,利用限位组件进行限位导向,然后利用分切组件对其进行分切,分切的时候利用下压组件进行张紧,避免沙发布分切时发生偏移或是不平整的情况。

[0017] 本实用新型,分切刀利用滑块在滑槽内移动,使分切刀在旋转辊上根据刻度条移动到指定位置后,利用固定环对分切刀进行限位,然后电动推杆一控制移动板使导向板下移,然后电机一驱动旋转辊旋转,旋转辊带动分切刀进行转动,从而对沙发布进行分切操作。

[0018] 本实用新型,侧板上的电机二驱动螺纹杆旋转,螺纹杆螺纹传动导向条,导向条带动连接条移动,连接条带动限位条移动,限位条对沙发布进行导向。

附图说明

[0019] 图1为本实用新型正面轴侧的结构示意图;

[0020] 图2为本实用新型正面剖切轴侧的结构示意图;

[0021] 图3为本实用新型侧面剖切轴侧的结构示意图;

[0022] 图4为本实用新型底面轴侧的结构示意图。

[0023] 图中:1、分切台;2、导向板;3、移动板;4、电动推杆一;5、旋转辊;6、电机一;7、刻度条;8、分切刀;9、滑块;10、固定环;11、侧板;12、电机二;13、螺纹杆;14、导向条;15、连接条;16、限位条;17、支撑腿;18、安装架;19、电动推杆二;20、连接框;21、压辊;22、导向槽;23、导向块。

具体实施方式

[0024] 下面将结合本实用新型实施例中的附图,对本实用新型实施例中的技术方案进行清楚、完整地描述,显然,所描述的实施例仅仅是本实用新型一部分实施例,而不是全部的实施例。

[0025] 如图1-图4所示,一种沙发布加工分切机,包括分切台1,分切台1的下侧固定连接有若干支撑腿17,分切台1的两侧均设置有导向板2,导向板2的下侧设置有移动板3,分切台1的下侧设置有电动推杆一4,电动推杆一4的轴端与移动板3的一侧相连接,两个导向板2之间设置有分切组件,分切组件包括旋转辊5,旋转辊5设置于两个导向板2之间,导向板2的一侧设置有电机一6,电机一6的轴端与旋转辊5的一侧相连接,旋转辊5的外侧嵌合设置有刻

度条7,旋转辊5的外侧设置有若干滑槽,滑槽内滑动连接有滑块9,滑块9的一侧设置有分切刀8,分切刀8的两侧均设置有固定环10,固定环10与旋转辊5之间螺纹连接设置,

[0026] 分切台1的一侧设置有限位组件,限位组件包括侧板11,侧板11设置于分切台1的一侧,侧板11的一侧设置有电机二12,电机二12的轴端设置有螺纹杆13,螺纹杆13的外侧螺纹套接有两个导向条14,导向条14的两端均设置有连接条15,连接条15的上侧设置有限位条16,

[0027] 分切台1的两侧均设置有下压组件,下压组件包括安装架18,安装架18设置于支撑腿17的一侧,安装架18的上侧设置有电动推杆二19,电动推杆二19的轴端设置有连接框20,连接框20的一侧转动连接有压辊21,导向板2的一侧设置有导向槽22,导向槽22内滑动连接有导向块23,导向块23的一侧连接在分切台1的一侧。

[0028] 本实施例中,分切刀8利用滑块9在滑槽内移动,使分切刀8在旋转辊5上根据刻度条7移动到指定位置后,利用固定环10对分切刀进行限位,接着将沙发布利用现有的输送装置对其进行输送,然后电动推杆一4控制移动板3使导向板2下移,然后电机一6驱动旋转辊5旋转,旋转辊5带动分切刀8进行转动,对沙发布进行分切,同时侧板11上的电机二12驱动螺纹杆13旋转,螺纹杆13螺纹传动导向条14,导向条14带动连接条15移动,连接条15带动限位条16移动,限位条16对沙发布进行导向,安装架18上的电动推杆二19控制连接框20下移,连接框20上的压辊21对沙发布进行下压张紧,防止沙发布分切的时候发生褶皱的情况。

[0029] 以上所述,仅为本实用新型较佳的具体实施方式,但本实用新型的保护范围并不局限于此,任何熟悉本技术领域的技术人员在本实用新型揭露的技术范围内,根据本实用新型的技术方案及其实用新型构思加以等同替换或改变,都应涵盖在本实用新型的保护范围之内。

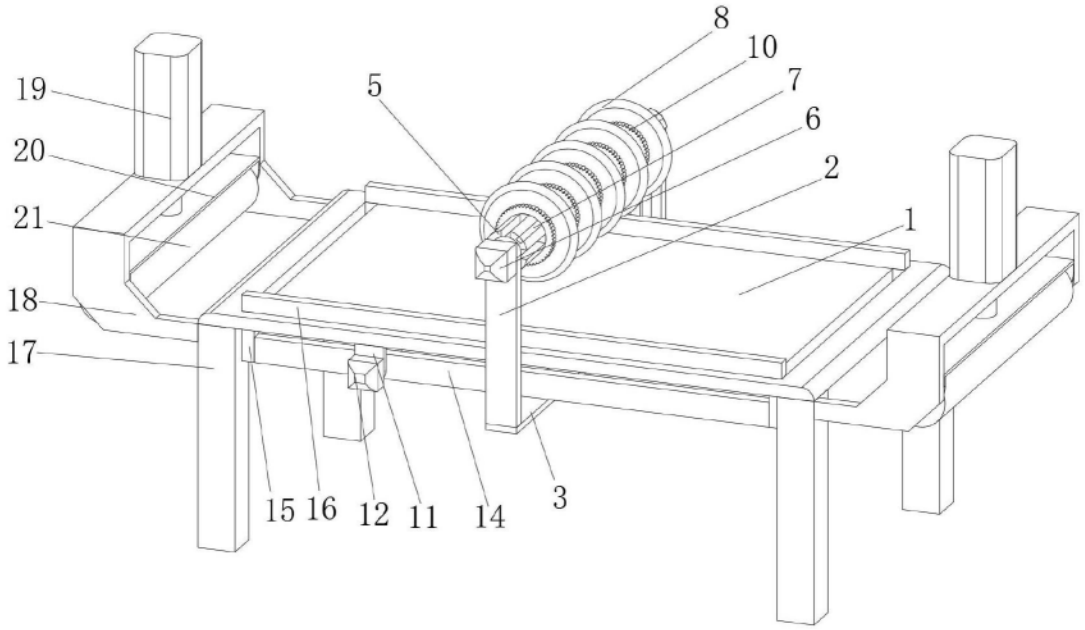
8
10
7
6
2
1
5
19
20
21
18
17
15
16
12
11
14
3

图1

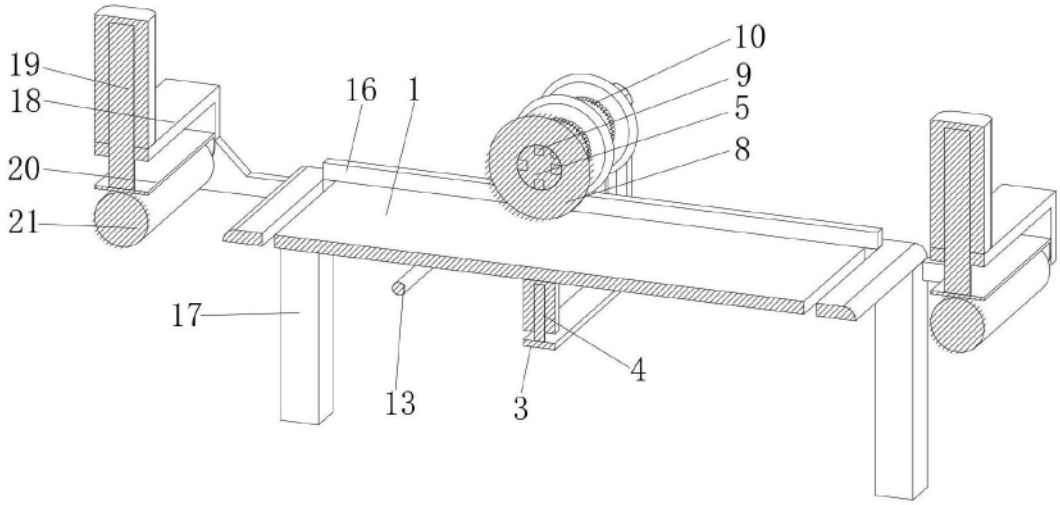
10
9
5
8
19
18
20
21
16
1
17
13
3
4

图2

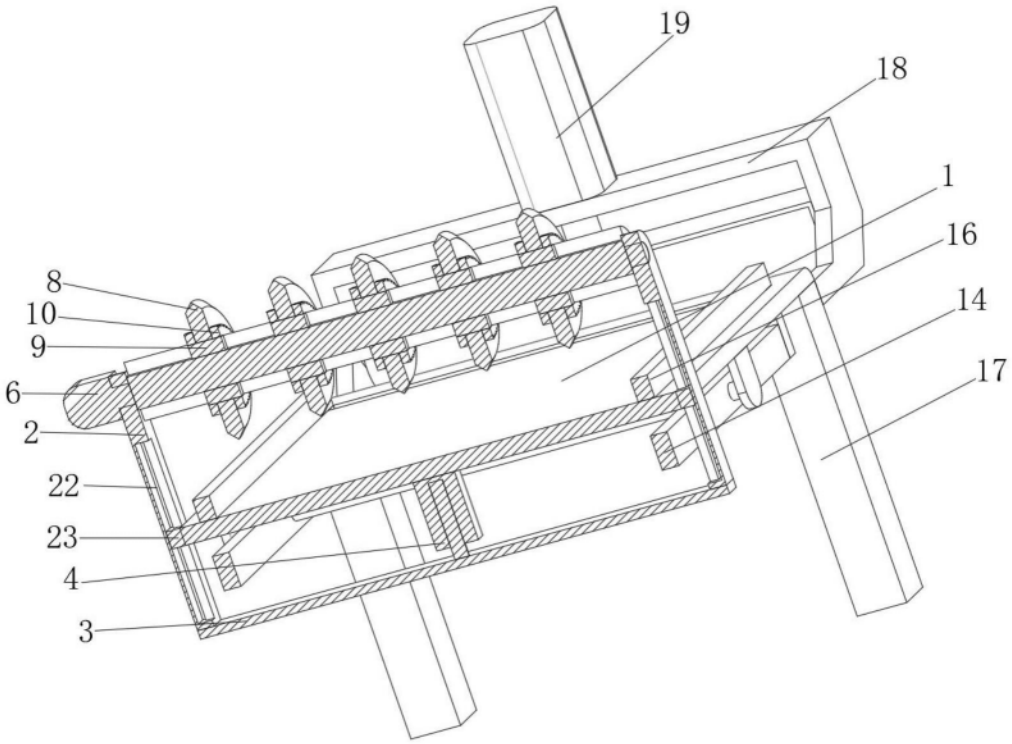

图3

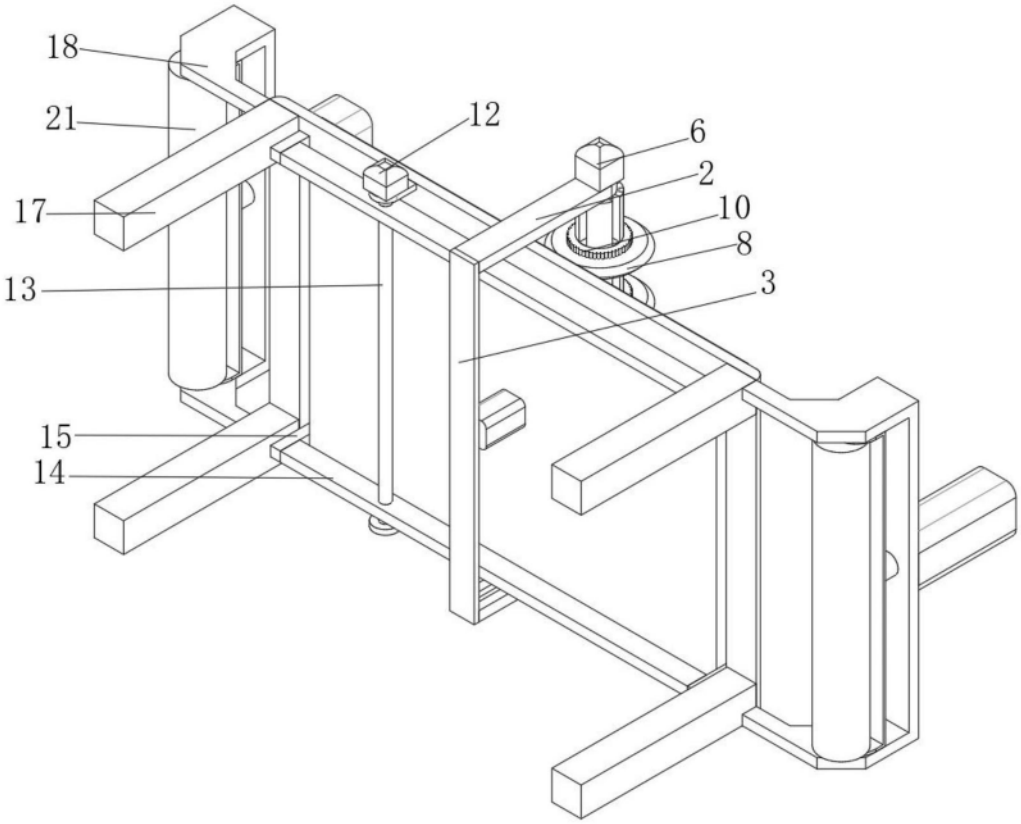

图4