(19)国家知识产权局

(12)实用新型专利

(10)授权公告号 CN 221128552 U
(45)授权公告日 2024.06.14

(21)申请号 202322744050.8

(22)申请日 2023.10.13

(73)专利权人 勐海六大茶山古茶旅游投资开发有限公司

地址 666200 云南省西双版纳傣族自治州勐海县勐混镇贺开村委会曼弄新寨村民小组13号旁

(72)发明人 阮殿蓉

(51)Int.Cl.

A01M 1/04(2006.01)

A01M 1/22(2006.01)

权利要求书1页 说明书3页 附图3页

(54)实用新型名称

一种有机茶种植用害虫诱杀装置

(57)摘要

本实用新型涉及有机茶种植技术领域,公开了一种有机茶种植用害虫诱杀装置,包括主体机构、灭杀机构和供能机构,所述灭杀机构位于主体机构的上方,所述供能机构位于主体机构上方,所述主体机构包括伸缩柱,所述伸缩柱的底端固定连接有底板,所述底板的底端固定连接有支杆,所述支杆的底端固定连接有万向轮,所述底板的底端固定连接有伸缩杆,所述伸缩杆的底端固定连接有锥形块,作为上述方案的进一步改进,所述支杆的数量设置有四个,四个所述支杆以底板为中心对称分布,所述万向轮的数量设置有四个。本实用新型通过具体是通过伸缩柱进行伸缩来控制灭杀机构的高度,以此来调节高度对害虫进一步灭杀。

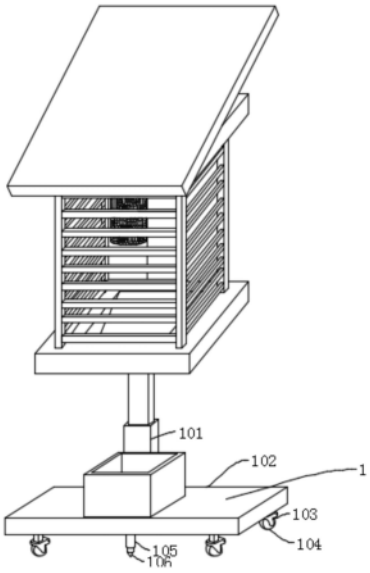

CN 221128552 U

1.一种有机茶种植用害虫诱杀装置,其特征在于,包括主体机构(1)、灭杀机构(2)和供能机构(3),所述灭杀机构(2)位于主体机构(1)的上方,所述供能机构(3)位于主体机构(1)上方;

所述主体机构(1)包括伸缩柱(101),所述伸缩柱(101)的底端固定连接有底板(102),所述底板(102)的底端固定连接有支杆(103),所述支杆(103)的底端固定连接有万向轮(104),所述底板(102)的底端固定连接有伸缩杆(105),所述伸缩杆(105)的底端固定连接有锥形块(106)。

2.如权利要求1所述的一种有机茶种植用害虫诱杀装置,其特征在于:所述支杆(103)的数量设置有四个,四个所述支杆(103)以底板(102)为中心对称分布,所述万向轮(104)的数量设置有四个,四个所述万向轮(104)以底板(102)为中心对称分布。

3.如权利要求1所述的一种有机茶种植用害虫诱杀装置,其特征在于:所述灭杀机构(2)包括固定板(201),所述固定板(201)的顶端固定连接有支柱(202),所述支柱(202)的左端固定连接有防护栏(203),所述固定板(201)的顶端固定连接有箱门(204),所述箱门(204)的中部固定连接有把手(205),所述支柱(202)的顶端固定连接有顶板(206),所述顶板(206)的下端固定连接有诱虫灯(207),所述顶板(206)的顶端固定连接有电网(208),所述固定板(201)的中部设置有倾斜板(209),所述固定板(201)设置有收集口(210),所述底板(102)的顶端固定连接有收集箱(211)。

4.如权利要求3所述的一种有机茶种植用害虫诱杀装置,其特征在于:所述支柱(202)的数量设置有四个,四个所述支柱(202)以固定板(201)为中心对称分布,所述防护栏(203)的数量设置有若干个,若干个所述防护栏(203)以固定板(201)为中心对称分布,所述箱门(204)的数量设置有两个,两个所述箱门(204)以固定板(201)为中心对称分布,所述把手(205)的数量设置有两个,两个所述把手(205)以固定板(201)为中心对称分布。

5.如权利要求4所述的一种有机茶种植用害虫诱杀装置,其特征在于:所述供能机构(3)包括第一支撑柱(301),所述顶板(206)的顶端固定连接有第二支撑柱(302),所述第一支撑柱(301)的顶端固定连接有太阳能板(303),所述太阳能板(303)的底端固定连接有连接条(304),所述顶板(206)的顶端固定连接有蓄电池(305)。

6.如权利要求5所述的一种有机茶种植用害虫诱杀装置,其特征在于:所述第一支撑柱(301)的数量设置有两个,两个所述第一支撑柱(301)以顶板(206)为中心对称分布,所述第二支撑柱(302)的数量设置有两个,两个所述第二支撑柱(302)以顶板(206)为中心对称分布。

一种有机茶种植用害虫诱杀装置

技术领域

[0001] 本实用新型涉及有机茶种植技术领域,尤其涉及一种有机茶种植用害虫诱杀装置。

背景技术

[0002] 有机茶是一种按照有机农业的方法进行生产和加工,在其生产过程中,完全不施用任何人工合成的化肥、农药、植物生长调节剂、化学食品添加剂等物质生产出的,并符合国际有机农业运动联合会(IFOAM)标准,经有机(天然)食品颁证组织发给证书,有机茶叶是一种无污染、纯天然茶叶。

[0003] 根据专利号CN202220948871.6中公开有一种农业种植用杀虫装置,通过设置的环形灯管发光用来引诱害虫,当害虫靠近环形灯管时,此时通过在环形灯管下侧设置的倒锥形电击网和锥形电机网,可对靠近环形灯管的害虫进行阻挡,且倒锥形电击网和锥形电机网可对害虫进行电击,电击的害虫尸体会掉落到收集斗内进行收集,然后依次的通过导向管和支撑筒滑落到收集箱内进行收集,同时在倒锥形电击网和锥形电机网使用一段时间后,使驱动电机的输出轴带动旋转轴旋转,旋转轴上的上清理杆和下清理杆可对倒锥形电击网和锥形电机网的上表面和下表面进行清理刮除,进而可对粘附在倒锥形电击网和锥形电机网上的害虫尸体或杂物进行清理,然后掉落到收集斗内进行收集,进而可保证倒锥形电击网和锥形电机网电击害虫的效率。

[0004] 但是现有的害虫诱杀装置高度大多固定,无法根据所种植农作物的高度对装置的高度进行调节,不便于实际中的使用

实用新型内容

[0005] 为解决上述的技术问题,本实用新型提供一种有机茶种植用害虫诱杀装置。

[0006] 本实用新型采用以下技术方案实现:一种有机茶种植用害虫诱杀装置,包括主体机构、灭杀机构和供能机构,所述灭杀机构位于主体机构的上方,所述供能机构位于主体机构上方;

[0007] 所述主体机构包括伸缩柱,所述伸缩柱的底端固定连接有底板,所述底板的底端固定连接有支杆,所述支杆的底端固定连接有万向轮,所述底板的底端固定连接有伸缩杆,所述伸缩杆的底端固定连接有锥形块。

[0008] 通过上述技术方案,伸缩杆插入土壤中进行固定,防止装置移动。

[0009] 作为上述方案的进一步改进,所述支杆的数量设置有四个,四个所述支杆以底板为中心对称分布,所述万向轮的数量设置有四个,四个所述万向轮以底板为中心对称分布。

[0010] 作为上述方案的进一步改进,所述灭杀机构包括固定板,所述固定板的顶端固定连接有支柱,所述支柱的左端固定连接有防护栏,所述固定板的顶端固定连接有箱门,所述箱门的中部固定连接有把手,所述支柱的顶端固定连接有顶板,所述顶板的下端固定连接有诱虫灯,所述顶板的顶端固定连接有电网,所述固定板的中部设置有倾斜板,所述固定板

设置有收集口,所述底板的顶端固定连接有收集箱。

[0011] 通过上述技术方案,防护栏防止鸟类在装置上筑巢以此损害装置。

[0012] 作为上述方案的进一步改进,所述支柱的数量设置有四个,四个所述支柱以固定板为中心对称分布,所述防护栏的数量设置有若干个,若干个所述防护栏以固定板为中心对称分布,所述箱门的数量设置有两个,两个所述箱门以固定板为中心对称分布,所述把手的数量设置有两个,两个所述把手以固定板为中心对称分布。

[0013] 作为上述方案的进一步改进,所述供能机构包括第一支撑柱,所述顶板的顶端固定连接有第二支撑柱,所述第一支撑柱的顶端固定连接有太阳能板,所述太阳能板的底端固定连接有连接条,所述顶板的顶端固定连接有蓄电池。

[0014] 通过上述技术方案,太阳能板吸收太阳光转化成能源进行供能。

[0015] 作为上述方案的进一步改进,所述第一支撑柱的数量设置有两个,两个所述第一支撑柱以顶板为中心对称分布,所述第二支撑柱的数量设置有两个,两个所述第二支撑柱以顶板为中心对称分布。

[0016] 相比现有技术,本实用新型的有益效果在于:

[0017] 本实用新型通过设置伸缩柱,具体是通过伸缩柱进行伸缩来控制灭杀机构的高度,以此来调节高度对害虫进一步灭杀。

[0018] 本实用新型通过设置诱虫灯,具体是通过诱虫灯对害虫进行吸引,使其进入到装置中,接触到电网对其进行灭杀。

附图说明

[0019] 图1为本实用新型整体结构示意图;

[0020] 图2为本实用新型左视图;

[0021] 图3为本实用新型左视剖面结构示意图;

[0022] 图4为本实用新型诱虫箱结构示意图。

[0023] 主要符号说明:

[0024] 1、主体机构;101、伸缩柱;102、底板;103、支杆;104、万向轮;105、伸缩杆;106、锥形块;2、灭杀机构;201、固定板;202、支柱;203、防护栏;204、箱门;205、把手;206、顶板;207、诱虫灯;208、电网;209、倾斜板;210、收集口;211、收集箱;3、供能机构;301、第一支撑柱;302、第二支撑柱;303、太阳能板;304、连接条;305、蓄电池。

具体实施方式

[0025] 下面,结合附图以及具体实施方式,对本实用新型做进一步描述,需要说明的是,在不相冲突的前提下,以下描述的各实施例之间或各技术特征之间可以任意组合形成新的实施例。

[0026] 实施例:

[0027] 请结合图1-4,本实施例的一种有机茶种植用害虫诱杀装置,包括主体机构1、灭杀机构2和供能机构3,灭杀机构2位于主体机构1的上方,供能机构3位于主体机构1上方;

[0028] 主体机构1包括伸缩柱101,伸缩柱101的底端固定连接有底板102,底板102的底端固定连接有支杆103,支杆103的底端固定连接有万向轮104,底板102的底端固定连接有伸

缩杆105,伸缩杆105的底端固定连接有锥形块106。

[0029] 支杆103的数量设置有四个,四个支杆103以底板102为中心对称分布,万向轮104的数量设置有四个,四个万向轮104以底板102为中心对称分布。

[0030] 灭杀机构2包括固定板201,固定板201的顶端固定连接有支柱202,支柱202的左端固定连接有防护栏203,固定板201的顶端固定连接有箱门204,箱门204的中部固定连接有把手205,支柱202的顶端固定连接有顶板206,顶板206的下端固定连接有诱虫灯207,顶板206的顶端固定连接有电网208,固定板201的中部设置有倾斜板209,固定板201设置有收集口210,底板102的顶端固定连接有收集箱211。

[0031] 支柱202的数量设置有四个,四个支柱202以固定板201为中心对称分布,防护栏203的数量设置有若干个,若干个防护栏203以固定板201为中心对称分布,箱门204的数量设置有两个,两个箱门204以固定板201为中心对称分布,把手205的数量设置有两个,两个把手205以固定板201为中心对称分布。

[0032] 供能机构3包括第一支撑柱301,顶板206的顶端固定连接有第二支撑柱302,第一支撑柱301的顶端固定连接有太阳能板303,太阳能板303的底端固定连接有连接条304,顶板206的顶端固定连接有蓄电池305。

[0033] 第一支撑柱301的数量设置有两个,两个第一支撑柱301以顶板206为中心对称分布,第二支撑柱302的数量设置有两个,两个第二支撑柱302以顶板206为中心对称分布。

[0034] 本申请实施例中一种有机茶种植用害虫诱杀装置的实施原理为:将装置防止在需要灭虫的位置,通过伸缩杆105和锥形块106使装置进行固定防止移动惊扰周围的害虫,通过伸缩柱101进行伸缩来控制灭杀的高度,通过防护栏203防止鸟类在装置上筑巢以此损害装置,通过打开箱门204可以更换损坏的诱虫灯207,通过诱虫灯207对害虫进行吸引,通过电网208对害虫进行灭杀,倾斜板209将灭杀的害虫通过收集口210排入收集箱211中,通过第一支撑柱301和第二支撑柱302对太阳能板303进行固定,通过太阳能板303吸收太阳光转化成能源收集到蓄电池305中,通过蓄电池305对诱虫灯207和电网208进行供能。

[0035] 上述实施方式仅为本实用新型的优选实施方式,不能以此来限定本实用新型保护的范围,本领域的技术人员在本实用新型的基础上所做的任何非实质性的变化及替换均属于本实用新型所要求保护的范围。

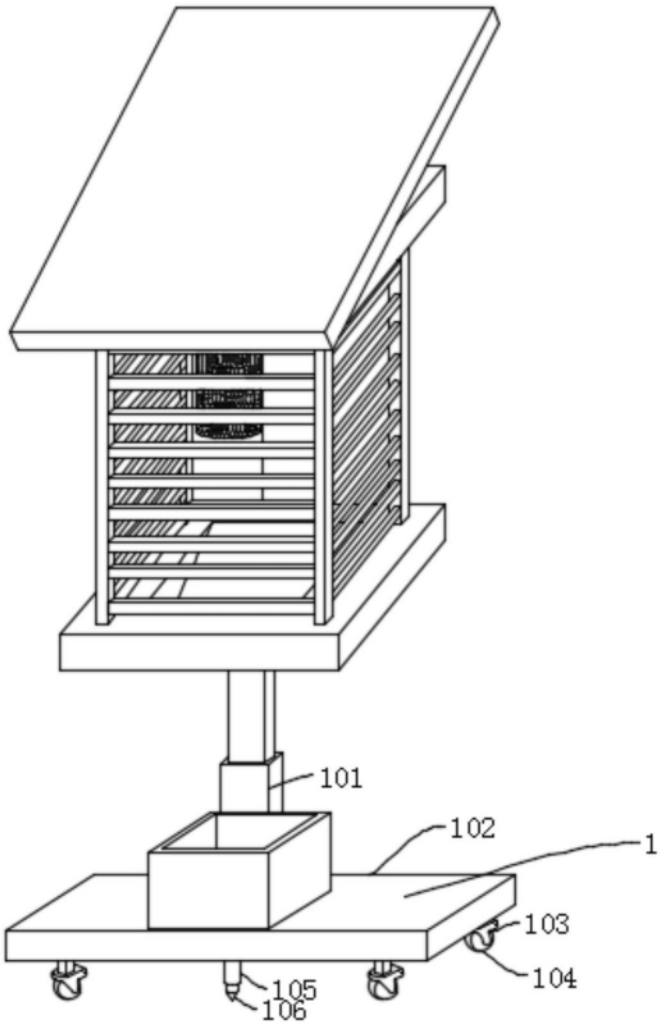

图1

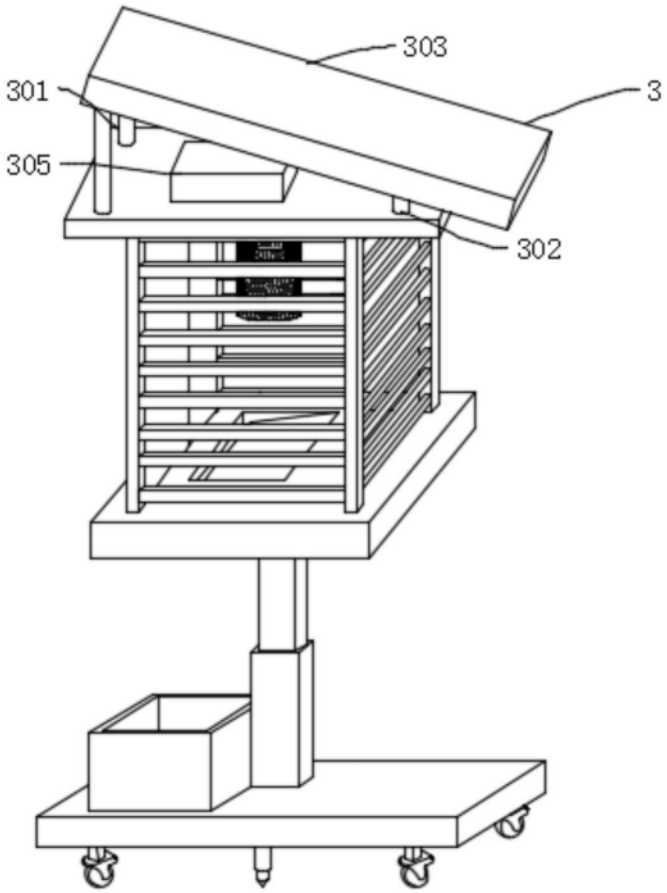

图2

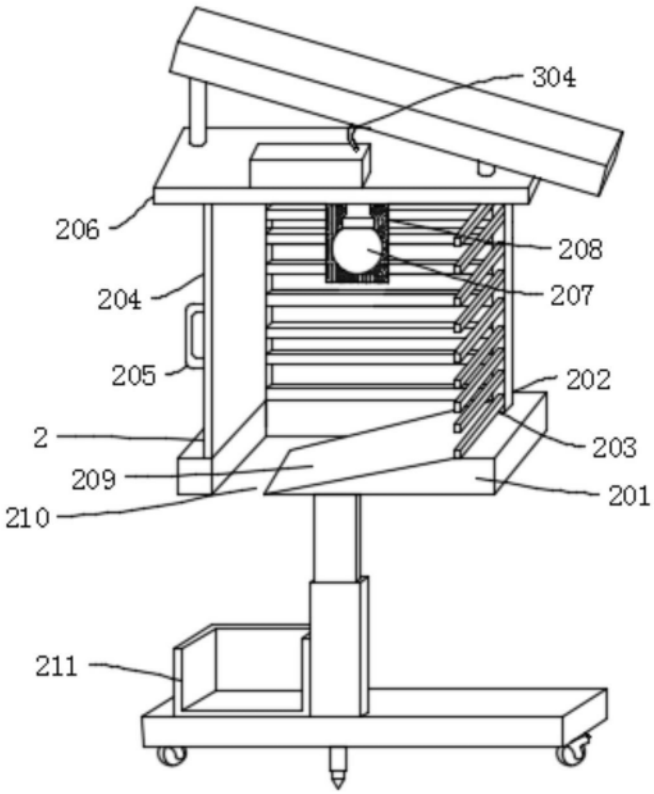
304
206
208
204
207
205
202
2
203
209
201
210
211

图3

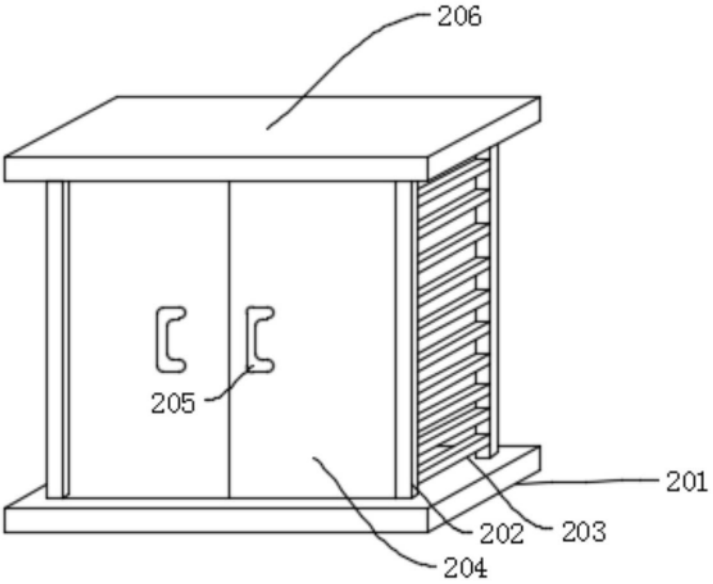
206
205
201
202
203
204

图4