(19)中华人民共和国国家知识产权局

(12)实用新型专利

(10)授权公告号 CN 205593014 U
(45)授权公告日 2016.09.21

(21)申请号 201620281293.X

(22)申请日 2016.03.30

(73)专利权人 张仲
地址 528400 广东省湛江市赤坎区百园路39号607室

(72)发明人 张仲

(51)Int.Cl.
F24C 7/06(2006.01)
F24C 7/08(2006.01)
F24C 15/00(2006.01)

权利要求书1页 说明书2页 附图1页

(54)实用新型名称

一种新型电陶炉

(57)摘要

本实用新型公开了一种新型电陶炉，包括设置在底部的底壳，底壳的中部设置有空腔腔体；所述底壳上设置有外壳，外壳上设置有与空腔腔体相对应的安装腔体；所述底壳和外壳组合成一个电陶炉外壳，空腔腔体与安装腔体组合成一个发热壳体，电陶炉外壳与发热壳体之间形成一个空气隔热层；所述安装腔体通过隔热隔水装置安装有发热盘，且在发热盘的上部设置有晶板；所述发热盘电连接有温控设备，且外壳上设置有控制旋钮，控制旋钮连接温控设备。本实用新型结构设计合理，隔热效果好，利用空气实现隔热，工作的时候避免出现锅具移动的情况，保证使用安全。

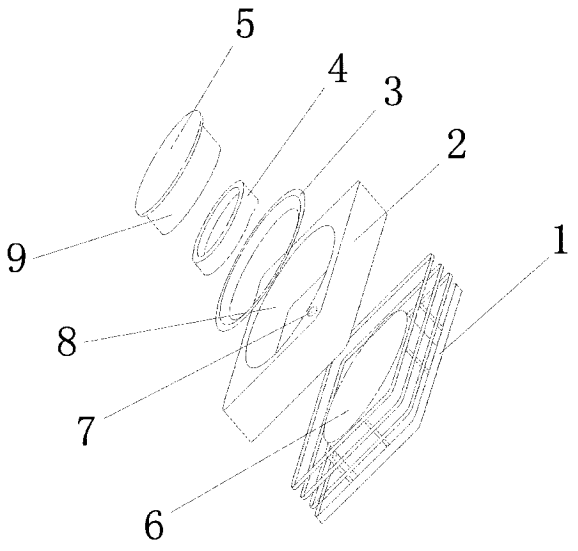

CN 205593014 U

1.一种新型电陶炉，其特征在于：包括设置在底部的底壳，底壳的中部设置有空腔腔体；所述底壳上设置有外壳，外壳上设置有与空腔腔体相对应的安装腔体；所述底壳和外壳组合成一个电陶炉外壳，空腔腔体与安装腔体组合成一个发热壳体，电陶炉外壳与发热壳体之间形成一个空气隔热层；

所述安装腔体通过隔热隔水装置安装有发热盘，且在发热盘的上部设置有晶板；

所述发热盘电连接有温控设备，且外壳上设置有控制旋钮，控制旋钮连接温控设备。

2.根据权利要求1所述的新型电陶炉，其特征在于：所述隔热隔水装置包括扣在发热盘上的隔热壳、以及设置在安装腔体与空腔腔体连接处的隔水盘；晶板设置在隔热壳的上端。

3.根据权利要求2所述的新型电陶炉，其特征在于：所述温控设备包括设置在底壳上的电路控制板以及设置在外壳上的温度传感器，电路控制板上设置有控制器；所述控制器连接温度传感器和控制旋钮。

一种新型电陶炉

技术领域

[0001] 本实用新型属于电陶炉领域，具体地说，涉及一种新型电陶炉。

背景技术

[0002] 目前，人们普遍使用的厨房电器炉具是以电磁炉和传统光波炉为主。电磁炉不能使用小火来进行连续加温，噪音也很大，而且会产生有害人体的电磁波，对人体和健康有着伤害。而传统光波炉的热量不能很快加温，也不能进行爆炒，并且还很浪费能源，所以人们发明了电陶炉。

[0003] 电陶炉虽然解决了上述问题，但是电陶炉自身一存在许多缺点，主要体现在：

[0004] 1)、电陶炉发热盘置于电陶炉的最高点，使用时温度很高，容易烫伤人，而且现有电陶炉工作的时候，会出现外壳过热造成烫手的情况，容易烫伤人。

[0005] 2)、锅具置于发热盘上，如果发热盘上有水迹，锅具容易滑动导致意外情况的发生，同时，锅具溢出的液体四溅会导致整个产品受污染。

实用新型内容

[0006] 为了克服现有技术的不足，本实用新型提供了一种结构设计合理、隔热效果好、利用空气实现隔热、避免锅具移动、不使用风扇散热、同时实现温度控制以及保温作用的新型电陶炉。

[0007] 为解决上述问题，本实用新型所采用的技术方案是：

[0008] 一种新型电陶炉，其特征在于：包括设置在底部的底壳，底壳的中部设置有空腔腔体；所述底壳上设置有外壳，外壳上设置有与空腔腔体相对应的安装腔体；所述底壳和外壳组合成一个电陶炉外壳，空腔腔体与安装腔体组合成一个发热壳体，电陶炉外壳与发热壳体之间形成一个空气隔热层；所述安装腔体通过隔热隔水装置安装有发热盘，且在发热盘的上部设置有晶板；所述发热盘电连接有温控设备，且外壳上设置有控制旋钮，控制旋钮连接温控设备。

[0009] 作为一种优化的技术方案，所述隔热隔水装置包括扣在发热盘上的隔热壳、以及设置在安装腔体与空腔腔体连接处的隔水盘；晶板设置在隔热壳的上端。

[0010] 作为一种优化的技术方案，所述温控设备包括设置在底壳上的电路控制板以及设置在外壳上的温度传感器，电路控制板上设置有控制器；所述控制器连接温度传感器和控制旋钮。

[0011] 由于采用了上述技术方案，与现有技术相比，本实用新型结构设计合理，隔热效果好，利用空气实现隔热，工作的时候避免出现锅具移动的情况，保证使用安全，同时，本实用新型实现了温度控制以及保温的作用，另外，本实用新型不使用风扇散热，节约了电能，大大降低了噪音，使用效果更佳。

[0012] 同时下面结合附图和具体实施方式对本实用新型作进一步说明。

附图说明

[0013] 图1为本实用新型一种实施例中的爆炸式结构示意图。

具体实施方式

[0014] 实施例：

[0015] 如图1所示，一种新型电陶炉，包括设置在底部的底壳1，底壳1的中部设置有空腔腔体6。所述底壳1上设置有外壳2，外壳2上设置有与空腔腔体6相对应的安装腔体8。所述底壳1和外壳2组合成一个电陶炉外壳，空腔腔体6与安装腔体8组合成一个发热壳体，电陶炉外壳与发热壳体之间形成一个空气隔热层。

[0016] 所述安装腔体8通过隔热隔水装置安装有发热盘4，且在发热盘4的上部设置有晶板5。所述发热盘4电连接有温控设备，且外壳上设置有控制旋钮7，控制旋钮7连接温控设备。

[0017] 所述隔热隔水装置包括扣在发热盘上的隔热壳9、以及设置在安装腔体与空腔腔体连接处的隔水盘3。晶板5设置在隔热壳9的上端。

[0018] 所述温控设备包括设置在底壳上的电路控制板以及设置在外壳上的温度传感器，电路控制板上设置有控制器。所述控制器连接温度传感器和控制旋钮7。控制器能够实现控制发热盘的工作，保持恒温以及加热状态。

[0019] 本实用新型结构设计合理，隔热效果好，利用空气实现隔热，工作的时候避免出现锅具移动的情况，保证使用安全，同时，本实用新型实现了温度控制以及保温的作用，另外，本实用新型不使用风扇散热，节约了电能，大大降低了噪音，使用效果更佳。

[0020] 本实用新型不局限于上述最佳实施方式，任何人应该得知在本实用新型的启示下做出的结构变化，凡是与本实用新型具有相同或者相近似的技术方案，均属于本实用新型的保护范围。

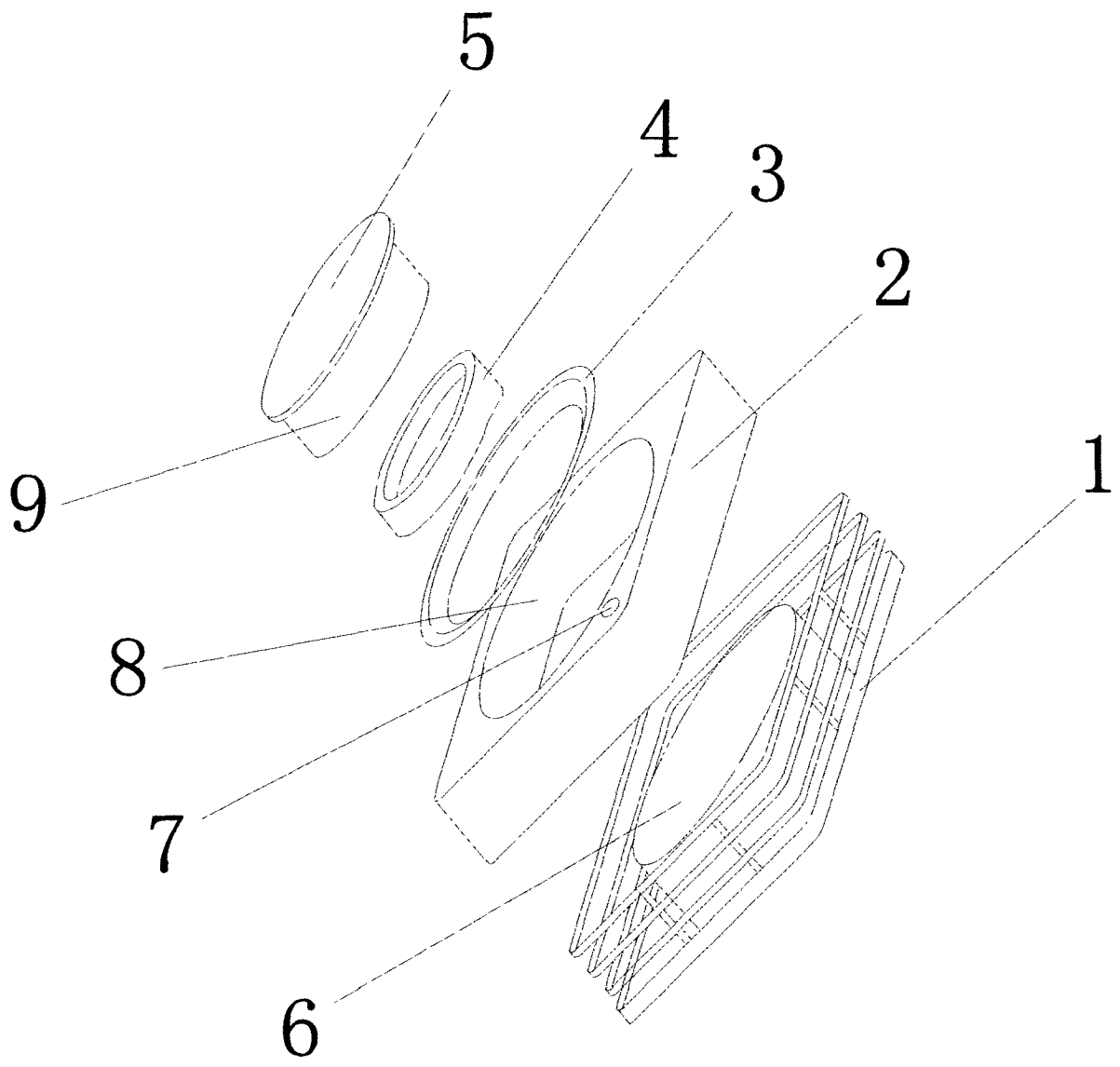

图1