[19] 中华人民共和国国家知识产权局

[51] Int. Cl.
E01H 1/05 (2006.01)
E01H 3/02 (2006.01)
B65F 3/14 (2006.01)

[12] 实用新型专利说明书

专利号 ZL 200620081544.6

[45] 授权公告日 2007 年 3 月 28 日

[11] 授权公告号 CN 2883479Y

[22] 申请日 2006.3.9

[21] 申请号 200620081544.6

[73] 专利权人 尹 磊

地址 250400 山东省济南市平阴县平阴镇北土村

[72] 设计人 尹 磊 黄晓南

[74] 专利代理机构 济南诚智商标专利事务所有限公司

代理人 马祥明

权利要求书 1 页 说明书 1 页 附图 1 页

[54] 实用新型名称

多功能清扫车

[57] 摘要

本实用新型公开了一种多功能清扫车属于街道清扫设备，特别是喷湿路面清除道路或类似路面上的废物的清扫车。 该清扫车，包括驾驶室、车厢，其结构为：车前头装有助力铲，清扫轮、螺旋输送器，螺旋传送器与车厢间装有传送带，驾驶室上方装有储水箱，车厢尾端下放装有撒水器，撒水器与储水箱之间有水管连接。 该清扫车既可以清扫街道又可以撒水防止灰尘飞扬有利于环保，结构简单可以用普通货车改装。

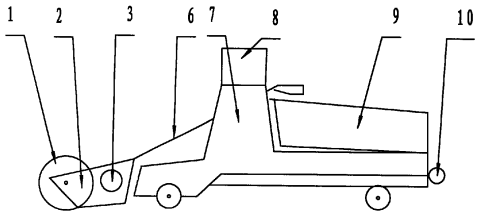

1. 一种多功能清扫车，包括驾驶室、车厢，其特征在于：车前头装有助力铲，清扫轮、螺旋输送器，螺旋传送器与车厢间装有传送带，驾驶室上方装有储水箱，车厢尾端下放装有撒水器，撒水器与储水箱之间有水管连接。

多功能清扫车

所属技术领域

本实用新型属于街道清扫设备，特别是喷湿路面清除道路或类似路面上的废物的清扫车。

背景技术

扫路车是现代城市保洁的重要设备一般扫路车仅有清扫功能，不能撒水，去除灰尘，有的虽有撒水装置但是车厢小，作业时间短。

发明内容

本实用新型的目的是提供一种既可以扫地又可撒水，且有较大的储垃圾车厢的新型清扫车的技术方案。

本实用新型的技术方案为，一种多功能清扫车，包括驾驶室、车厢，其结构为：车前头装有助力铲，清扫轮、螺旋输送器，螺旋传送器与车厢间装有传送带，驾驶室上方装有储水箱，车厢尾端下放装有撒水器，撒水器与储水箱之间有水管连接。

本实用新型的有益效果是既可以清扫街道又可以撒水防止灰尘飞扬有利于环保，结构简单可以用普通货车改装。

附图说明

附图 1 为本实用新型的结构示意图，

图 2 为图 1 的俯视图。

图中，1.清扫轮，2.助力铲，3.螺旋输送器，4.皮带轮，5.联动皮带，6.传送带，7.驾驶室，8.储水箱，9.车厢，10.撒水器。

具体实施方式

本实用新型的具体实施方式是，如图所示：

实施例 1，一种多功能清扫车，包括驾驶室 7、车厢 9，其结构为：车前头装有助力铲 2，清扫轮 1、螺旋输送器 3，螺旋传送器与车厢间装有传送带 6，驾驶室上方装有储水箱 8，车厢尾端下放装有撒水器 10，撒水器与储水箱之间有水管连接，清扫轮、螺旋传送器、传送带的轴上均有皮带轮 4 由联动皮带 5 与发动机相连。清扫车可以用普通货车改装而成。

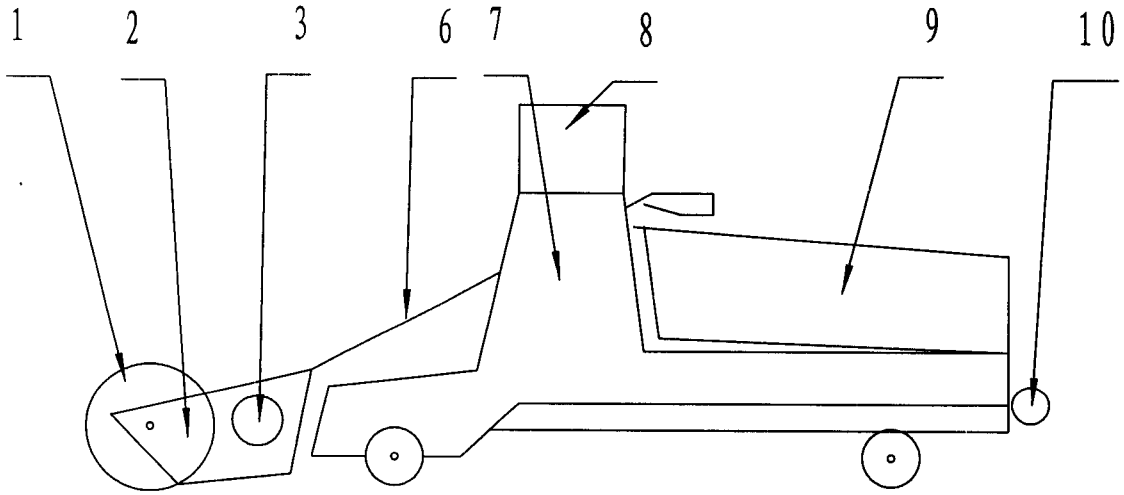

图 1

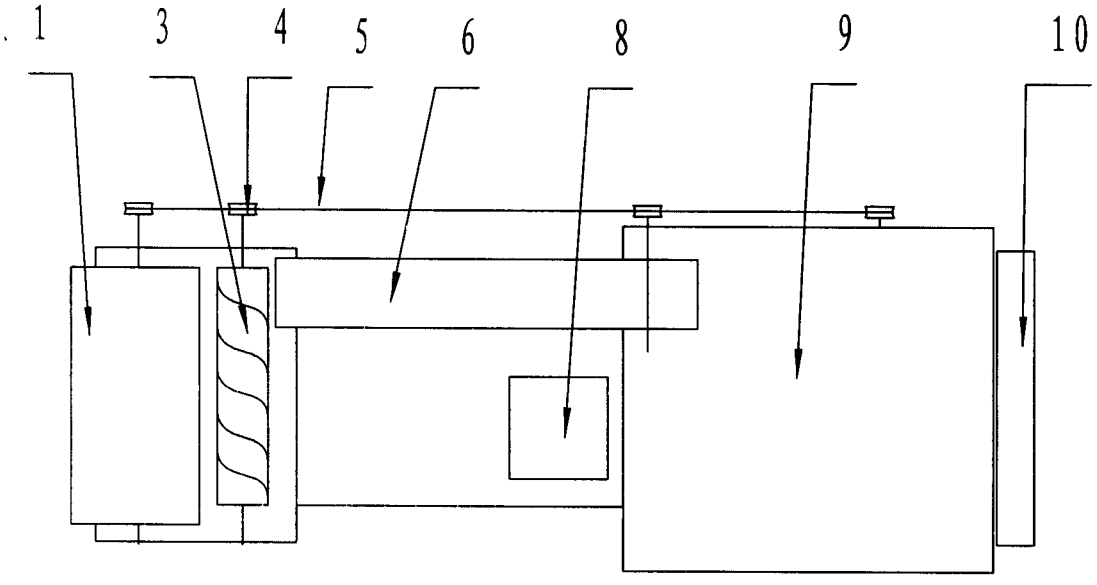

图 2