(19)中华人民共和国国家知识产权局

(12)实用新型专利

(10)授权公告号 CN 203769493 U
(45)授权公告日 2014.08.13

(21)申请号 201420140473.7

(22)申请日 2014.03.27

(73)专利权人 陈忠杰
地址 350206 福建省福州市长乐市江田镇石门村佬伯区 82 号

(72)发明人 陈忠杰 陈奕淼

(51)Int.Cl.
*E05C 17/56*(2006.01)

权利要求书1页 说明书2页 附图2页

(54)实用新型名称

一种可调式门吸

(57)摘要

本实用新型公开了一种可调式门吸，包括固定于门上的门吸座、固定于地面的底座，底座为圆形，其上设有拉条槽，拉条槽内设有合金门顶；合金门顶的一端通过活动转轴设于拉条槽内，合金门顶另一端以活动转轴为支点，可以上下活动；门吸座上设有内螺纹孔，内螺纹孔上螺纹连接有可调节塑性螺丝；可调节塑性螺丝的底部连接有门吸磁铁，门吸磁铁位于合金门顶的上方，本实用新型结构简单、可调节，安全，人性化，方便人们的生活。

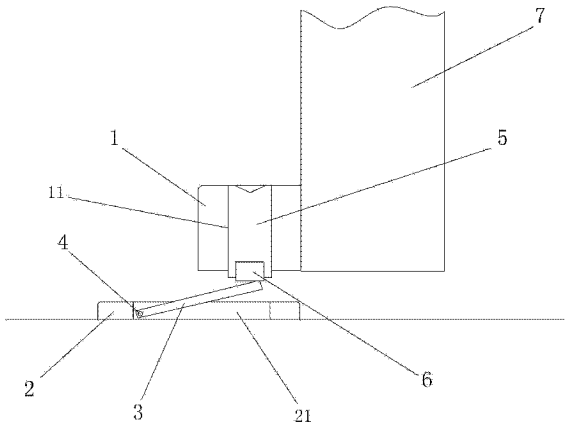


CN 203769493 U

1. 一种可调式门吸，其特征在于：包括固定于门上的门吸座（1）、固定于地面的底座（2），所述底座（2）上设有拉条槽（21），所述拉条槽（21）内设有合金门顶（3）；所述合金门顶（3）的一端通过活动转轴（4）设于拉条槽（21）内，所述合金门顶（3）另一端以活动转轴（4）为支点，可以上下活动；

所述门吸座（1）上设有内螺纹孔（11），所述内螺纹孔（11）上螺纹连接有可调节塑性螺丝（5）；所述可调节塑性螺丝（5）的底部连接有门吸磁铁（6），所述门吸磁铁（6）位于合金门顶（3）的上方。

2. 根据权利要求 1 所述的一种可调式门吸，其特征在于：所述底座（2）为圆形。

# 一种可调式门吸

## 技术领域

[0001] 本实用新型涉及门吸领域，尤其涉及到一种可调式门吸。

## 背景技术

[0002] 现有的门吸都是固定于墙体和门上，当门靠近墙体时，门吸上的磁铁相互吸住，达到门定住的目的。安装墙体上的吸座一般都是较长的，对小孩是个危险的隐患。

## 实用新型内容

[0003] 本实用新型的目的在于克服上述现有技术中的不足之处而提供一种结构简单，实用的可调式门吸。

[0004] 本实用新型是通过如下方式实现的：

[0005] 一种可调式门吸，其特征在于：包括固定于门上的门吸座 1、固定于地面的底座 2，所述底座 2 上设有拉条槽 21，所述拉条槽 21 内设有合金门顶 3；所述合金门顶 3 的一端通过活动转轴 4 设于拉条槽 21 内，所述合金门顶 3 另一端以活动转轴 4 为支点，可以上下活动；

[0006] 所述门吸座 1 上设有内螺纹孔 11，所述内螺纹孔 11 上螺纹连接有可调节塑性螺丝 5；所述可调节塑性螺丝 5 的底部连接有门吸磁铁 6，所述门吸磁铁 6 位于合金门顶 3 的上方。

[0007] 优选地，所述底座 2 为圆形。

[0008] 本实用新型的优点在于：结构简单、将底座设于地面上安全，且门吸磁铁可调，可以根据门底与地面的高度进行调节，方便实用。

## 附图说明

[0009] 图 1 本实用新型结构主视图；

[0010] 图 2 本实用新型结构俯视图。

## 具体实施方式

[0011] 现结合附图，详述本实用新型具体实施方式：

[0012] 如图 1、图 2 所示，一种可调式门吸，包括固定于门上的门吸座 1、固定于地面的底座 2，底座 2 为圆形，其上设有拉条槽 21，拉条槽 21 内设有合金门顶 3；合金门顶 3 的一端通过活动转轴 4 设于拉条槽 21 内，合金门顶 3 另一端以活动转轴 4 为支点，可以上下活动；门吸座 1 上设有内螺纹孔 11，内螺纹孔 11 上螺纹连接有可调节塑性螺丝 5；可调节塑性螺丝 5 的底部连接有门吸磁铁 6，门吸磁铁 6 位于合金门顶 3 的上方，当门转动到合金门顶 3 的上方时，门吸磁铁 6 将合金门顶 3 吸住达到门定位的作用，当关门时，只要轻轻拉下把手，及可将门吸磁铁 6 和合金门顶 3 分离。

[0013] 本实用新型门吸磁铁 6 和底座 2 的表面距离通过可调节塑性螺丝 5 进行调节，且

底座 2 位于地面上，只是小表面露出，并不会影响正常的使用情况。

[0014] 使用时，将门吸座 1 采用自攻螺丝固定于门 7 上，将有门吸磁铁 6 的可调节塑性螺丝 5 螺纹连接于门吸座 1 内；将底座 2 采用自攻螺丝固定于地面上，合金门顶 3 通过活动转轴 4 连接于底座 2 上，当门转动到合金门顶 3 的上方时，门吸磁铁 6 将合金门顶 3 的一端吸住拉起达到门定位的作用，当关门时，只要轻轻拉下把手，及可将门吸磁铁 6 和合金门顶 3 分离，而合金门顶 3 自动落入拉条槽 21 内，不影响外观，方便实用。

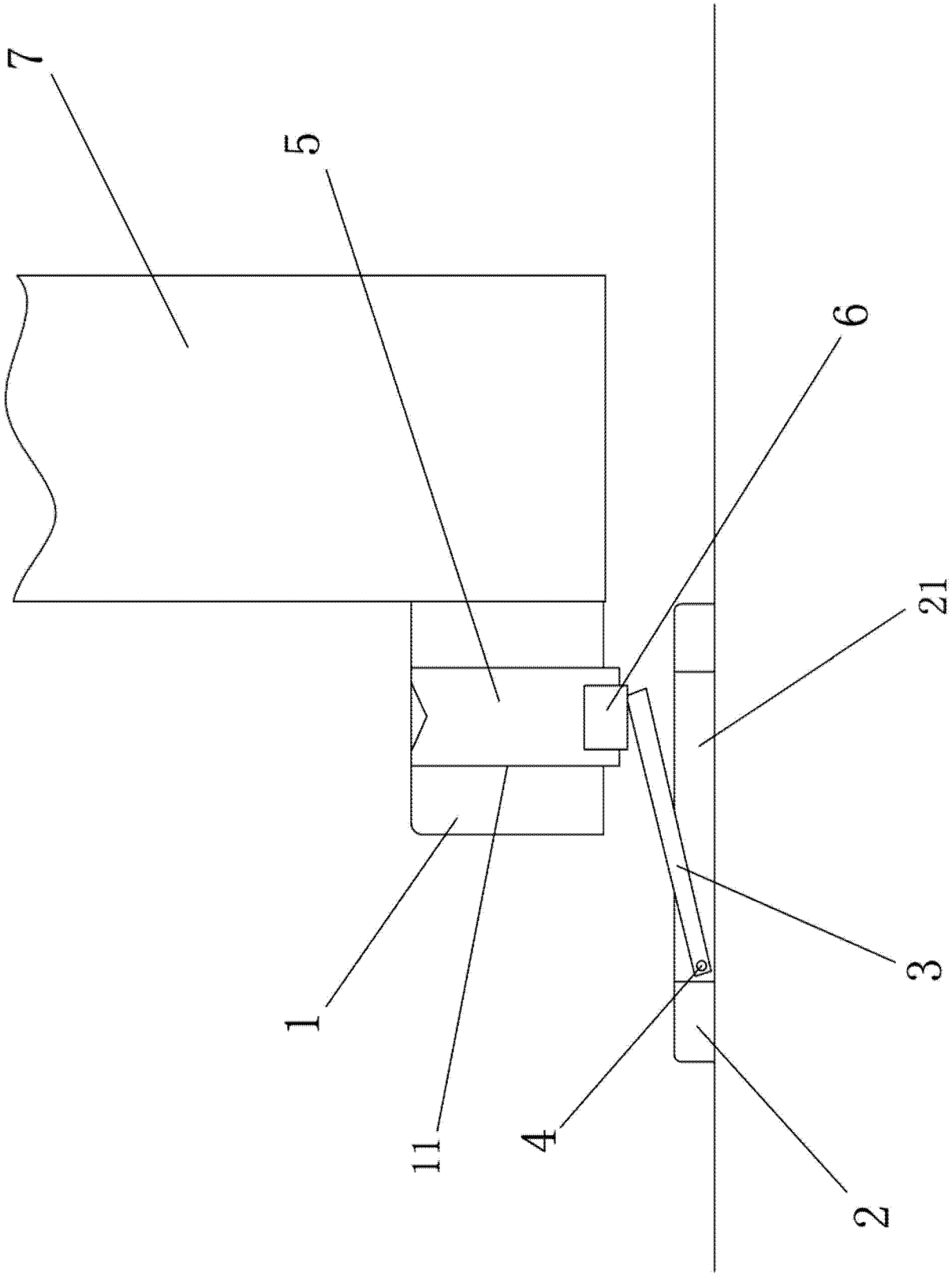


图 1

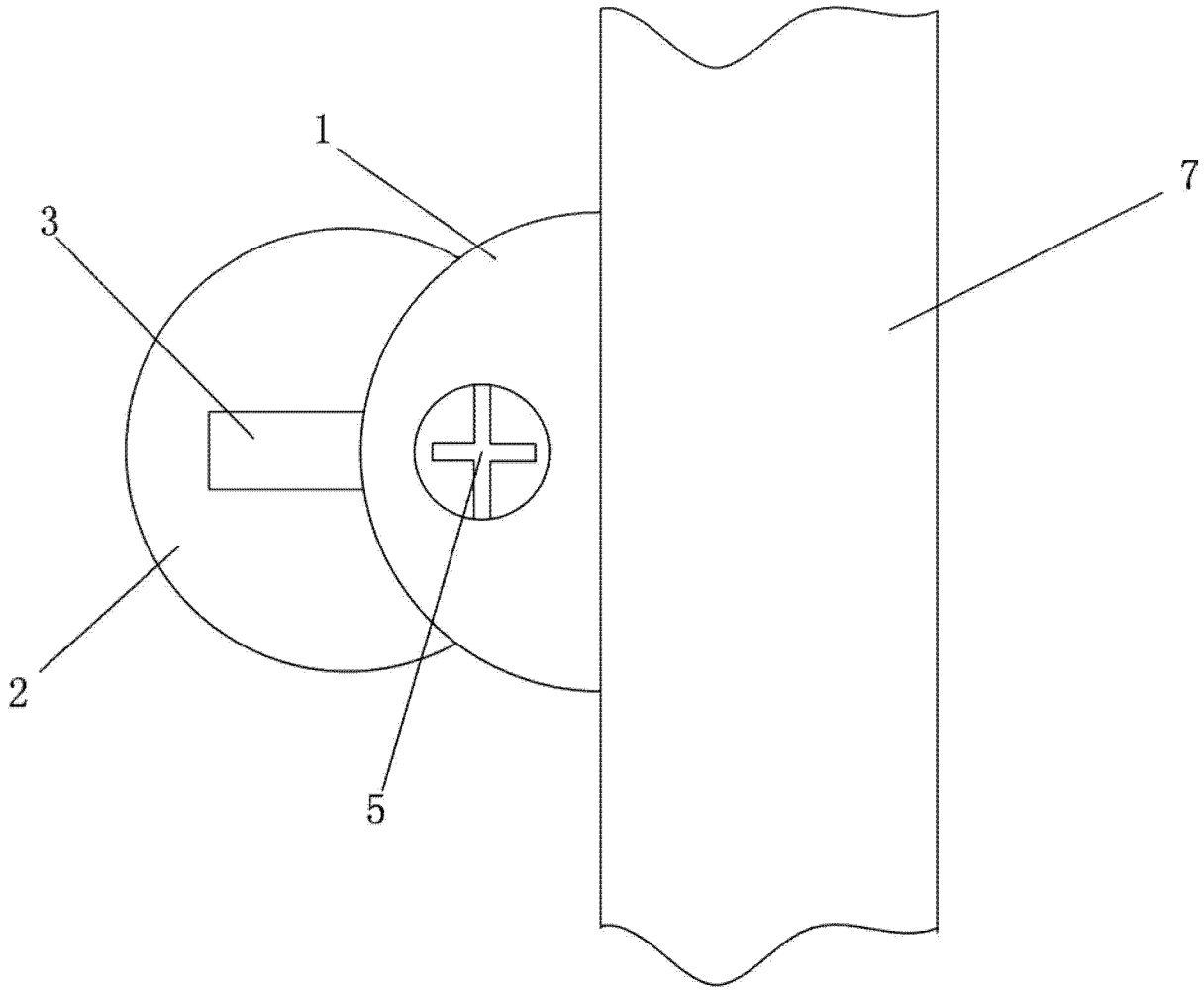


图 2