(19)国家知识产权局

(12)实用新型专利

(10)授权公告号 CN 217161022 U
(45)授权公告日 2022.08.12

(21)申请号 202220811897.6

(22)申请日 2022.04.11

(73)专利权人 舒城辰宇生态农业有限责任公司
地址 231366 安徽省六安市舒城县五显镇梅山村桑枝木耳扶贫基地

(72)发明人 朱金春

(74)专利代理机构 合肥铭辉知识产权代理事务所(普通合伙) 34212
专利代理师 张名列

(51)Int.Cl.
A23N 12/06(2006.01)
B01D 29/03(2006.01)

权利要求书1页 说明书3页 附图1页

(54)实用新型名称

一种木耳收集清洗设备

(57)摘要

本实用新型公开了一种木耳收集清洗设备，涉及木耳加工技术领域，包括浸泡箱、清洗箱和传送板，浸泡箱的内部设有木耳收集放置箱，浸泡箱的一侧固定连接有清洗箱，清洗箱的内部设有清洗仓，清洗仓的一侧通过锥齿轮转动连接有控制电机，清洗仓位于浸泡箱的顶端处开设有进料口，清洗仓的另一侧固定连接有出料口，且出料口与清洗仓进行通孔连接，清洗箱的一侧设有传送板，传送板通过固定杆固定连接有风干装置。本实用新型可以将木耳浸泡后进行清理，可以更好的去除泥土杂质，且工序进行机械化工作，节省人工清洗劳动力，提高清洗效率。

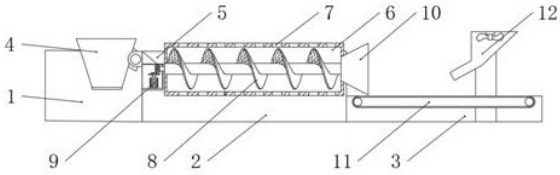

CN 217161022 U

1.一种木耳收集清洗设备,包括浸泡箱(1)、清洗箱(2)和传送板(3),其特征在于,所述浸泡箱(1)的内部设有木耳收集放置箱(4),所述浸泡箱(1)的一侧固定连接有清洗箱(2),所述清洗箱(2)的内部设有清洗仓(6),所述清洗仓(6)的一侧通过锥齿轮转动连接有控制电机(9),所述清洗仓(6)位于浸泡箱(1)的顶端处开设有进料口(5),所述清洗仓(6)的另一侧固定连接有出料口(10),且出料口(10)与清洗仓(6)进行通孔连接,所述清洗箱(2)的一侧设有传送板(3),所述传送板(3)通过固定杆(19)固定连接有风干装置(12)。

2.根据权利要求1所述的一种木耳收集清洗设备,其特征在于,所述木耳收集放置箱(4)的底部固定连接有过滤网(13),所述过滤网(13)内部设有多层过滤结构。

3.根据权利要求1所述的一种木耳收集清洗设备,其特征在于,所述木耳收集放置箱(4)一侧固定连接有安装块(16),所述安装块(16)固定连接有转轴(15),所述转轴(15)与固定块(14)进行转动连接,且固定块(14)与浸泡箱(1)进行固定连接。

4.根据权利要求1所述的一种木耳收集清洗设备,其特征在于,所述清洗仓(6)的内部固定连接有螺旋杆(8),所述清洗仓(6)的表面开设有通孔(7),且通孔(7)设有若干个。

5.根据权利要求1所述的一种木耳收集清洗设备,其特征在于,所述传送板(3)的内部转动连接有传送带(11),所述传送带(11)为不锈钢链条结构。

6.根据权利要求1所述的一种木耳收集清洗设备,其特征在于,所述风干装置(12)的内部设有出风口(17),所述出风口(17)的内部设有电风扇(18)。

一种木耳收集清洗设备

技术领域

[0001] 本实用新型涉及木耳加工技术领域，尤其涉及一种木耳收集清洗设备。

背景技术

[0002] 木耳，又叫云耳、桑耳，是我国重要的食用菌，有广泛的自然分布和人工栽培。木耳质地柔软，口感细嫩，味道鲜美，风味特殊，而且富含蛋白质、脂肪、糖类及多种维生素和矿物质，有很高的营养价值，现代营养学家盛赞其为“素中之荤”。木耳的营养价值可与动物性食物相媲美，其极其丰富的铁、维生素K含量，木耳在采摘后会有大量杂质，因此需要进行清洗，但是现有部分清洗需要人工进行搓洗，因此浪费大量劳动力，工作效率低下，为此我们提出了一种木耳收集清洗设备。

实用新型内容

[0003] 本实用新型提出的一种木耳收集清洗设备，解决了人工清洗工作效率低下的问题。

[0004] 为了实现上述目的，本实用新型采用了如下技术方案：

[0005] 一种木耳收集清洗设备，包括浸泡箱、清洗箱和传送板，所述浸泡箱的内部设有木耳收集放置箱，所述浸泡箱的一侧固定连接有清洗箱，所述清洗箱的内部设有清洗仓，所述清洗仓的一侧通过锥齿轮转动连接有控制电机，所述清洗仓位于浸泡箱的顶端处开设有进料口，所述清洗仓的另一侧固定连接有出料口，且出料口与清洗仓进行通孔连接，所述清洗箱的一侧设有传送板，所述传送板通过固定杆固定连接有风干装置；

[0006] 优选的，所述木耳收集放置箱的底部固定连接有过滤网，所述过滤网内部设有多层过滤结构；

[0007] 优选的，所述木耳收集放置箱一侧固定连接有安装块，所述安装块固定连接有转轴，所述转轴与固定块进行转动连接，且固定块与浸泡箱进行固定连接；

[0008] 优选的，所述清洗仓的内部固定连接有螺旋杆，所述清洗仓的表面开设有通孔，且通孔设有若干个；

[0009] 优选的，所述传送板的内部转动连接有传送带，所述传送带为不锈钢链条结构；

[0010] 优选的，所述风干装置的内部设有出风口，所述出风口的内部设有电风扇。

[0011] 与现有的技术相比，本实用新型的有益效果是：本实用新型通过过滤网的设置，可以在浸泡时液体的漫入，且过滤网对杂质进行吸附，防止杂质的侵入液体，提高液体的使用次数，且过滤网在木耳收集放置箱的转动出料时，防止浸泡液体的带出，通过转轴带动木耳收集放置箱进行转动，将浸泡后的木耳进入清洗工序，实现自动化工作，通过螺旋杆可以对木耳进行自动移动出料工作，通过通孔将转动清洗时的灰尘跟随水流冲出，通过传送带进行自动出料，传送带为不锈钢链条结构，将多余水分渗出，通过电风扇将风通过出风口吹出，对清洗后的木耳进行风干。

附图说明

[0012] 图1为本实用新型提出的一种木耳收集清洗设备的正视结构示意图；

[0013] 图2为本实用新型提出的一种木耳收集清洗设备的浸泡箱正视结构示意图；

[0014] 图3为本实用新型提出的一种木耳收集清洗设备的风干装置正视结构示意图。

[0015] 图中：1、浸泡箱；2、清洗箱；3、传送板；4、木耳收集放置箱；5、进料口；6、清洗仓；7、通孔；8、螺旋杆；9、控制电机；10、出料口；11、传送带；12、风干装置；13、过滤网；14、固定块；15、转轴；16、安装块；17、出风口；18、电风扇；19、固定杆。

具体实施方式

[0016] 下面将结合本实用新型实施例中的附图，对本实用新型实施例中的技术方案进行清楚、完整地描述，显然，所描述的实施例仅仅是本实用新型一部分实施例，而不是全部的实施例。

[0017] 参照图1-3，本方案提供的一种实施例，一种木耳收集清洗设备，包括浸泡箱1、清洗箱2和传送板3，浸泡箱1的内部设有木耳收集放置箱4，浸泡箱1的一侧固定连接有清洗箱2，清洗箱2的内部设有清洗仓6，清洗仓6的一侧通过锥齿轮转动连接有控制电机9，清洗仓6位于浸泡箱1的顶端处开设有进料口5，清洗仓6的另一侧固定连接有出料口10，且出料口10与清洗仓6进行通孔连接，清洗箱2的一侧设有传送板3，传送板3通过固定杆19固定连接有风干装置12；

[0018] 本实施例中，木耳收集放置箱4的底部固定连接有过滤网13，过滤网13内部设有多层过滤结构，通过过滤网13的设置，可以在浸泡时液体的漫入，且过滤网13对杂质进行吸附，防止杂质的侵入液体，提高液体的使用次数，且过滤网13在木耳收集放置箱4的转动出料时，防止浸泡液体的带出；

[0019] 本实施例中，木耳收集放置箱4一侧固定连接有安装块16，安装块16固定连接有转轴15，转轴15与固定块14进行转动连接，且固定块14与浸泡箱1进行固定连接，通过转轴15带动木耳收集放置箱4进行转动，将浸泡后的木耳进入清洗工序，实现自动化工作；

[0020] 本实施例中，清洗仓6的内部固定连接有螺旋杆8，清洗仓6的表面开设有通孔7，且通孔7设有若干个，通过螺旋杆8可以对木耳进行自动移动出料工作，通过通孔7将转动清洗时的灰尘跟随水流冲出；

[0021] 本实施例中，传送板3的内部转动连接有传送带11，传送带11为不锈钢链条结构，通过传送带11进行自动出料，传送带11为不锈钢链条结构，将多余水分渗出；

[0022] 本实施例中，风干装置12的内部设有出风口17，出风口17的内部设有电风扇18，通过电风扇18将风通过出风口17吹出，对清洗后的木耳进行风干。

[0023] 工作原理，首先，将木耳倒入木耳收集放置箱4中，木耳收集放置箱4设有过滤网13，可以在浸泡时液体的漫入，且过滤网13对杂质进行吸附，防止杂质的侵入液体，提高液体的使用次数，且过滤网13在木耳收集放置箱4的转动出料时，防止浸泡液体的带出，之后在浸泡箱1中放入浸泡液体，浸泡完成后通过转轴15的转动，带动木耳收集放置箱4转动，将木耳通过进料口5倒入清洗仓6中，通过控制电机9控制清洗仓6和螺旋杆8的转动，通过通孔7进入水进行木耳的搅拌清洗，灰尘通过通孔7流入水中，木耳跟随螺旋杆8从出料口10排出，之后木耳进入传送带11上，通过移动，电风扇18转动通过出风口17进行吹风。

[0024] 以上所述，仅为本实用新型较佳的具体实施方式，但本实用新型的保护范围并不局限于此，任何熟悉本技术领域的技术人员在本实用新型揭露的技术范围内，根据本实用新型的技术方案及其实用新型构思加以等同替换或改变，都应涵盖在本实用新型的保护范围之内。

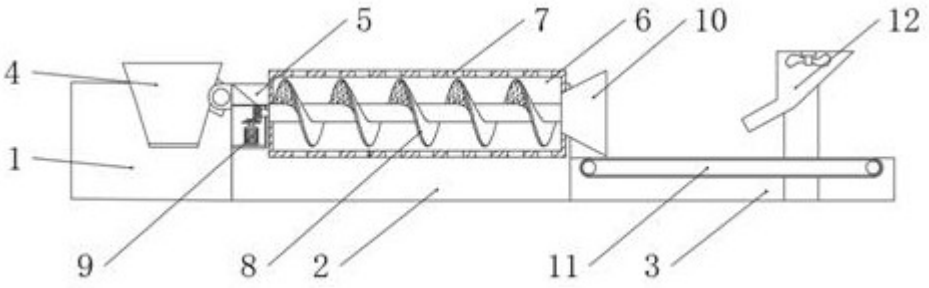

图1

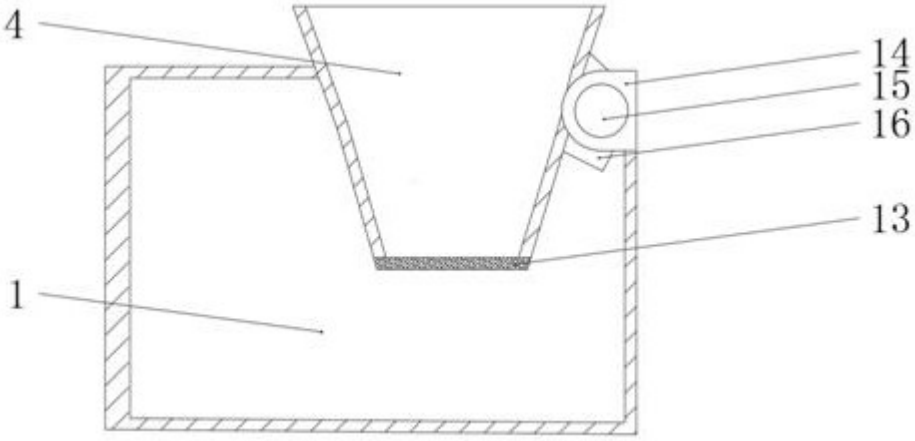

图2

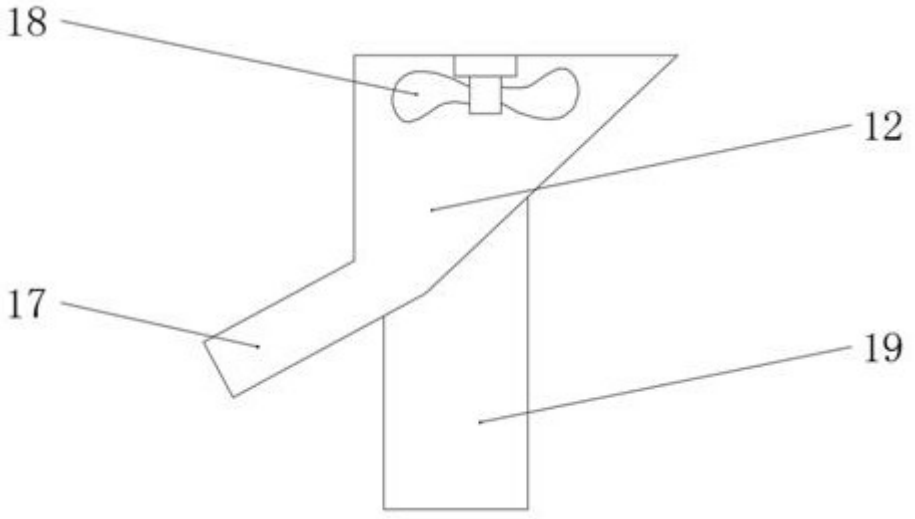

图3