(19)国家知识产权局

(12)实用新型专利

(10)授权公告号 CN 222844874 U
(45)授权公告日 2025.05.09

(21)申请号 202421634395.6

(22)申请日 2024.07.11

(73)专利权人 苏州万佳液压升降机械有限公司
地址 215000 江苏省苏州市相城区望亭镇问渡路9号

(72)发明人 吴维刚

(74)专利代理机构 苏州圆融专利代理事务所(普通合伙) 32417
专利代理师 薛赟

(51)Int.Cl.
B30B 15/32(2006.01)
B30B 9/26(2006.01)

权利要求书1页 说明书2页 附图1页

(54)实用新型名称

一种压榨污水排水系统

(57)摘要

本实用新型公开了一种压榨污水排水系统，包括垃圾压缩仓，所述垃圾压缩仓底部设置有排污水料仓，所述排污水料仓底部可拆卸的安装有抽屉式筛网；所述排污水料仓下方设置有污水集水井，所述污水集水井的顶部安装有筛网托盘，所述污水集水井底部安装有污水排放管道。本实用新型，当垃圾压缩仓的垃圾被挤压时，污水可通过排污水料仓流出，通过抽屉式筛网可实现初步过滤，去除污水中的固体杂物；当抽屉式筛网杂物较多时，可抽出抽屉式筛网，对抽屉式筛网上的杂物进行清理；经过抽屉式筛网初步处理过的污水，会流入污水集水井，污水集水井的筛网托盘可实现对污水杂物的再次过滤。

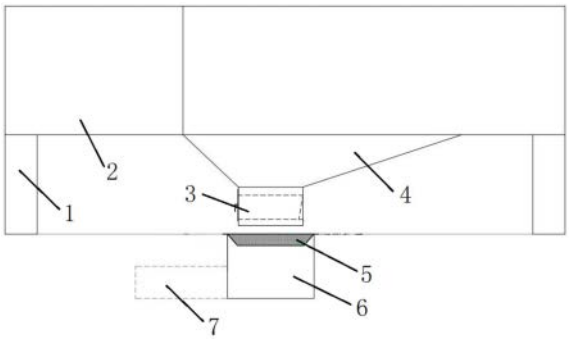

CN 222844874 U

1.一种压榨污水排水系统,包括垃圾压缩仓(2),其特征在于:所述垃圾压缩仓(2)底部设置有排污水料仓(4),所述排污水料仓(4)底部可拆卸的安装有抽屉式筛网(3);所述排污水料仓(4)下方设置有污水集水井(6),所述污水集水井(6)的顶部安装有筛网托盘(5),所述污水集水井(6)底部安装有污水排放管道(7)。

2.根据权利要求1所述的一种压榨污水排水系统,其特征在于:所述排污水料仓(4)为漏斗状结构,且排污水料仓(4)位于垃圾压缩仓(2)的液压设备下方。

3.根据权利要求1所述的一种压榨污水排水系统,其特征在于:所述抽屉式筛网(3)一侧设置有把手。

4.根据权利要求1所述的一种压榨污水排水系统,其特征在于:所述垃圾压缩仓(2)安装在支架(1)顶部。

一种压榨污水排水系统

技术领域

[0001] 本实用新型涉及垃圾压缩相关技术领域,具体是一种压榨污水排水系统。

背景技术

[0002] 垃圾压缩和贮存的过程会产生污水,现有的垃圾压缩机一般没有污水排放结构,污水容易滴漏到外部,造成污染。部分产品仅有污水收集装置,在排污时仍然和垃圾一同排出,既无法保证排污结构的密封性,也不能将污水与垃圾分开处理。

[0003] 现有公开号为CN109397736A公开了一种污水过滤排放结构,包括储料箱和污水处理结构,所述储料箱底部向一端倾斜;所述污水处理结构包括过滤孔板、污水导流槽和污水盒,所述过滤孔板设置在储料箱底部位置较低的一端,所述污水导流槽一端通过连接过滤孔板与储料箱连通,另一端连通污水盒,所述污水导流槽由上自下向远离储料箱方向倾斜延伸;污水堆积在储料箱内,由于储料箱底部的倾斜以及污水导流槽的倾斜,污水自动留向污水盒。

[0004] 现有技术虽然能够实现污水的导流,实现污水的收集,但是不能对污水进行初步过滤,为此,我们提出一种压榨污水排水系统。

实用新型内容

[0005] 本实用新型的目的在于提供一种压榨污水排水系统,以解决现有技术中的问题。

[0006] 为实现上述目的,本实用新型提供如下技术方案:一种压榨污水排水系统,包括垃圾压缩仓,所述垃圾压缩仓底部设置有排污水料仓,所述排污水料仓底部可拆卸的安装有抽屉式筛网;所述排污水料仓下方设置有污水集水井,所述污水集水井的顶部安装有筛网托盘,所述污水集水井底部安装有污水排放管道。

[0007] 优选的,所述排污水料仓为漏斗状结构,且排污水料仓位于垃圾压缩仓的液压设备下方。

[0008] 优选的,所述抽屉式筛网一侧设置有把手。

[0009] 优选的,所述垃圾压缩仓安装在支架顶部。

[0010] 与现有技术相比,本实用新型的有益效果是:

[0011] 1、当垃圾压缩仓的垃圾被挤压时,污水可通过排污水料仓流出,通过抽屉式筛网可实现初步过滤,去除污水中的固体杂物;当抽屉式筛网杂物较多时,可抽出抽屉式筛网,对抽屉式筛网上的杂物进行清理;经过抽屉式筛网初步处理过的污水,会流入污水集水井,污水集水井的筛网托盘可实现对污水杂物的再次过滤。

[0012] 2、排污水料仓为漏斗状结构,漏斗状结构的结构便于污水的汇集排出,且排污水料仓位于垃圾压缩仓的液压设备下方,空间的利用更加合理。

附图说明

[0013] 附图用来提供对本实用新型的进一步理解,并且构成说明书的一部分,与本实用

新型的实施例一起用于解释本实用新型,并不构成对本实用新型的限制。在附图中:

[0014] 图1是本实用新型的主视图;

[0015] 图2是本实用新型的侧视图。

[0016] 图中:1、支架;2、垃圾压缩仓;3、抽屉式筛网;4、排污水料仓;5、筛网托盘;6、污水集水井;7、污水排放管道。

具体实施方式

[0017] 为使本实用新型实施方式的目的、技术方案和优点更加清楚,下面将结合本实用新型实施方式中的附图,对本实用新型实施方式中的技术方案进行清楚、完整地描述,显然,所描述的实施方式是本实用新型一部分实施方式,而不是全部的实施方式。基于本实用新型中的实施方式,本领域普通技术人员在没有作出创造性劳动前提下所获得的所有其他实施方式,都属于本实用新型保护的范围。因此,以下对在附图中提供的本实用新型的实施方式的详细描述并非旨在限制要求保护的本实用新型的范围,而是仅仅表示本实用新型的选定实施方式。

[0018] 请参阅图1-2,本实用新型实施例中,一种压榨污水排水系统,包括垃圾压缩仓2,所述垃圾压缩仓2安装在支架1顶部,所述垃圾压缩仓2底部设置有排污水料仓4,所述排污水料仓4底部可拆卸的安装有抽屉式筛网3,所述抽屉式筛网3一侧设置有把手;所述排污水料仓4下方设置有污水集水井6,所述污水集水井6的顶部安装有筛网托盘5,所述污水集水井6底部安装有污水排放管道7;当垃圾压缩仓2的垃圾被挤压时,污水可通过排污水料仓4流出,通过抽屉式筛网3可实现初步过滤,去除污水中的固体杂物;当抽屉式筛网3杂物较多时,可抽出抽屉式筛网3,对抽屉式筛网3上的杂物进行清理;经过抽屉式筛网3初步处理过的污水,会流入污水集水井6,污水集水井6的筛网托盘5可实现对污水杂物的再次过滤;过滤后的污水会通过污水排放管道7排到后续的处理工序中。

[0019] 所述排污水料仓4为漏斗状结构,漏斗状结构的结构便于污水的汇集排出,且排污水料仓4位于垃圾压缩仓2的液压设备下方,空间的利用更加合理。

[0020] 本实用新型的工作原理是:当垃圾压缩仓2的垃圾被挤压时,污水可通过排污水料仓4流出,通过抽屉式筛网3可实现初步过滤,去除污水中的固体杂物;当抽屉式筛网3杂物较多时,可抽出抽屉式筛网3,对抽屉式筛网3上的杂物进行清理;经过抽屉式筛网3初步处理过的污水,会流入污水集水井6,污水集水井6的筛网托盘5可实现对污水杂物的再次过滤;过滤后的污水会通过污水排放管道7排到后续的处理工序中。

[0021] 最后应说明的是:以上所述仅为本实用新型的优选实施例而已,并不用于限制本实用新型,尽管参照前述实施例对本实用新型进行了详细的说明,对于本领域的技术人员来说,其依然可以对前述各实施例所记载的技术方案进行修改,或者对其中部分技术特征进行等同替换。凡在本实用新型的精神和原则之内,所作的任何修改、等同替换、改进等,均应包含在本实用新型的保护范围之内。

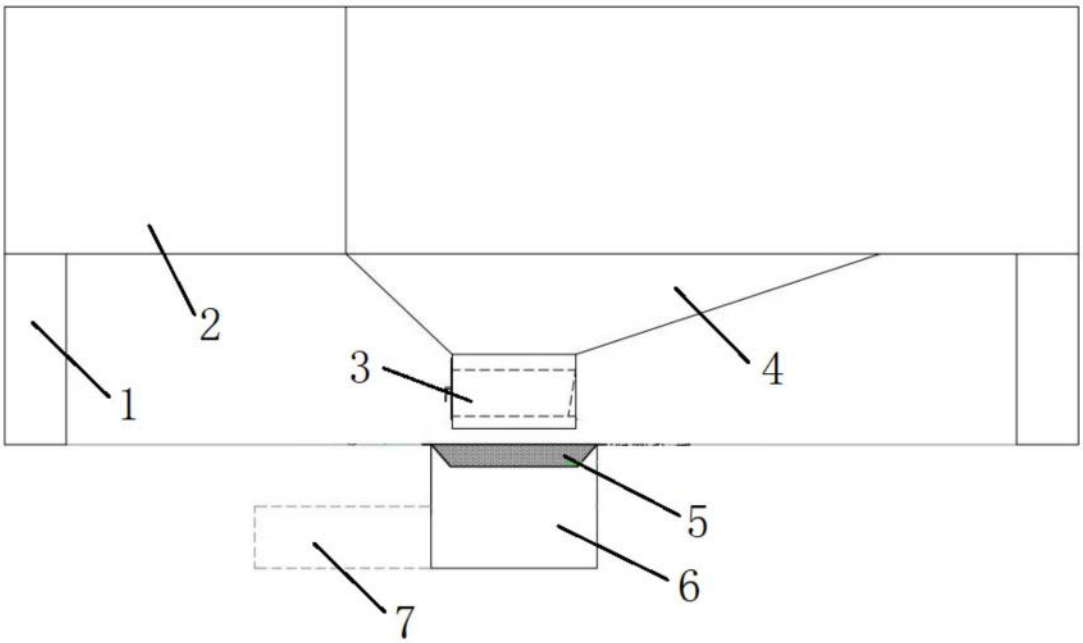

图1

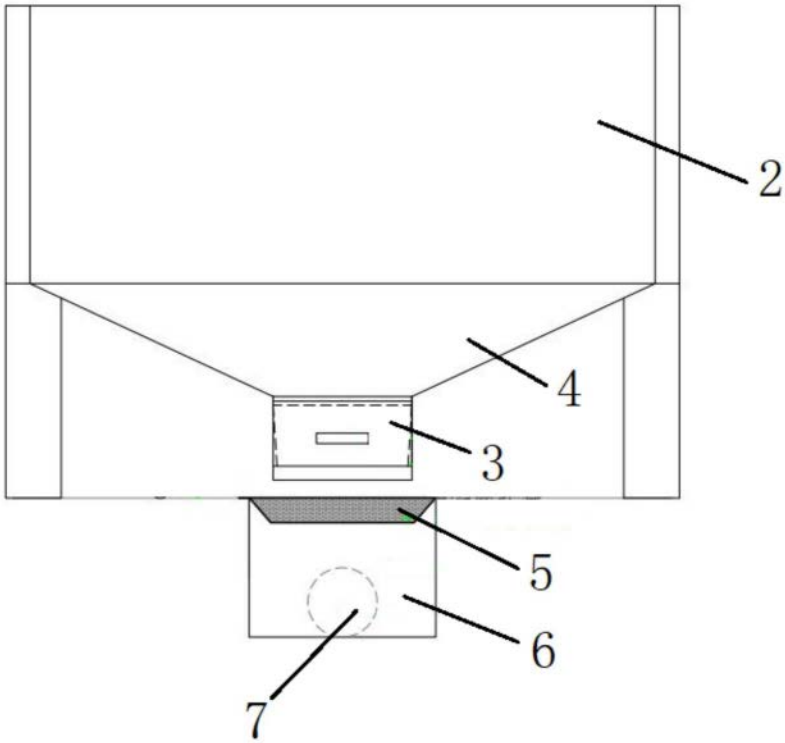

图2