【公報種別】特許法第１７条の２の規定による補正の掲載
【部門区分】第６部門第３区分
【発行日】平成17年6月23日(2005.6.23)

【公開番号】特開2002-182800(P2002-182800A)
【公開日】平成14年6月26日(2002.6.26)
【出願番号】特願2001-308412(P2001-308412)
【国際特許分類第７版】
　Ｇ０６Ｆ　1/26
// Ｈ０２Ｊ　7/00
【ＦＩ】
　Ｇ０６Ｆ　1/00　３３０Ｚ
　Ｈ０２Ｊ　7/00　３０１Ｂ

【手続補正書】
【提出日】平成16年9月30日(2004.9.30)
【手続補正１】
【補正対象書類名】明細書
【補正対象項目名】特許請求の範囲
【補正方法】変更
【補正の内容】
【特許請求の範囲】
【請求項１】
　コンピュータであって、電力を出力し、かつ前記コンピュータとスキャナとの間でデータを転送するようになっているコンピュータ用電気コネクタを備えるコンピュータと、
　再充電可能な電源、光源、および前記再充電可能な電源と前記光源とに作動可能に接続されるスキャナ用第１電気コネクタを備えるスキャナと
　前記コンピュータ用電気コネクタおよび前記スキャナ用第１電気コネクタを電気的に接続するケーブルと
を備えることを特徴とするコンピュータ・システム。
【請求項２】
　スキャナを動作させる方法であって、前記スキャナは光源を備え、前記方法は、
　前記スキャナに作動可能に接続可能なコンピュータからの電流を用いて、再充電可能な電源に充電することと、
　前記再充電可能な電源によって供給される電力で前記光源を含む前記スキャナを動作させることと
を有することを特徴とするスキャナを動作させる方法。
【請求項３】
　スキャナであって、
　電流を導通するようになっている第１の部分およびデータ信号を伝達するようになっている第２の部分を有する単一の電気コネクタと、
　前記単一の電気コネクタの前記第１の部分に作動可能に接続される再充電可能なバッテリと、
　前記再充電可能なバッテリに作動可能に接続される光源と
を備えることを特徴とするスキャナ。
【請求項４】
　スキャナであって、
　前記スキャナ内の光源に電流を供給し、再充電可能である、電流供給手段と、
　電流およびデータ信号を供給するケーブルに前記電流供給手段を接続する接続手段と
を備えることを特徴とするスキャナ。

【手続補正２】
【補正対象書類名】図面
【補正対象項目名】図１
【補正方法】変更
【補正の内容】
【図１】

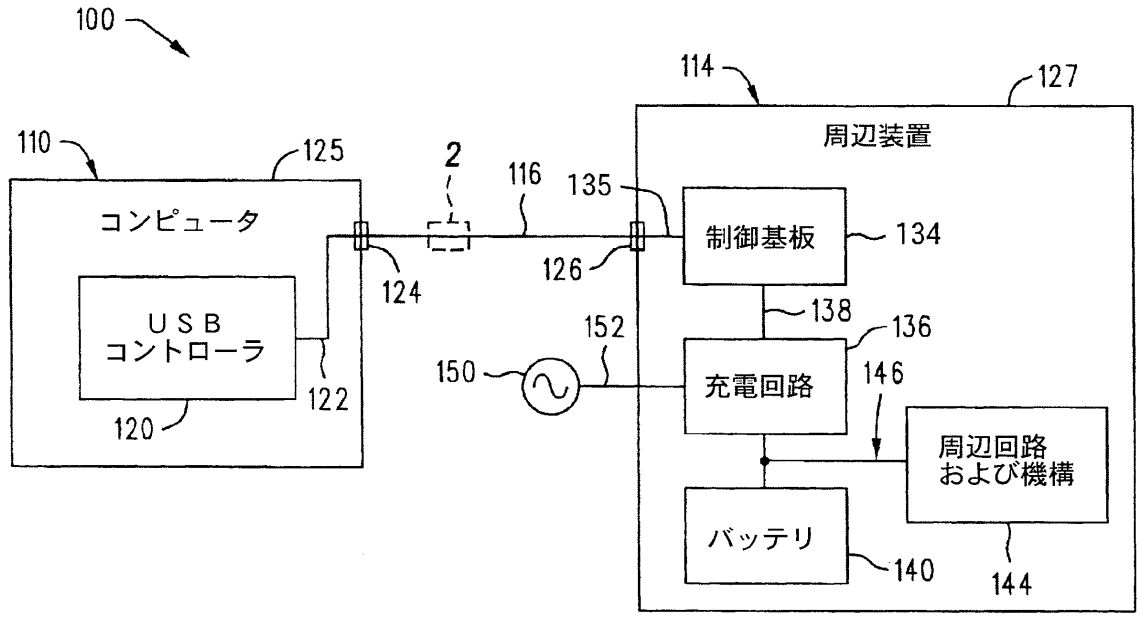


【手続補正３】
【補正対象書類名】図面
【補正対象項目名】図３
【補正方法】変更
【補正の内容】

【図３】

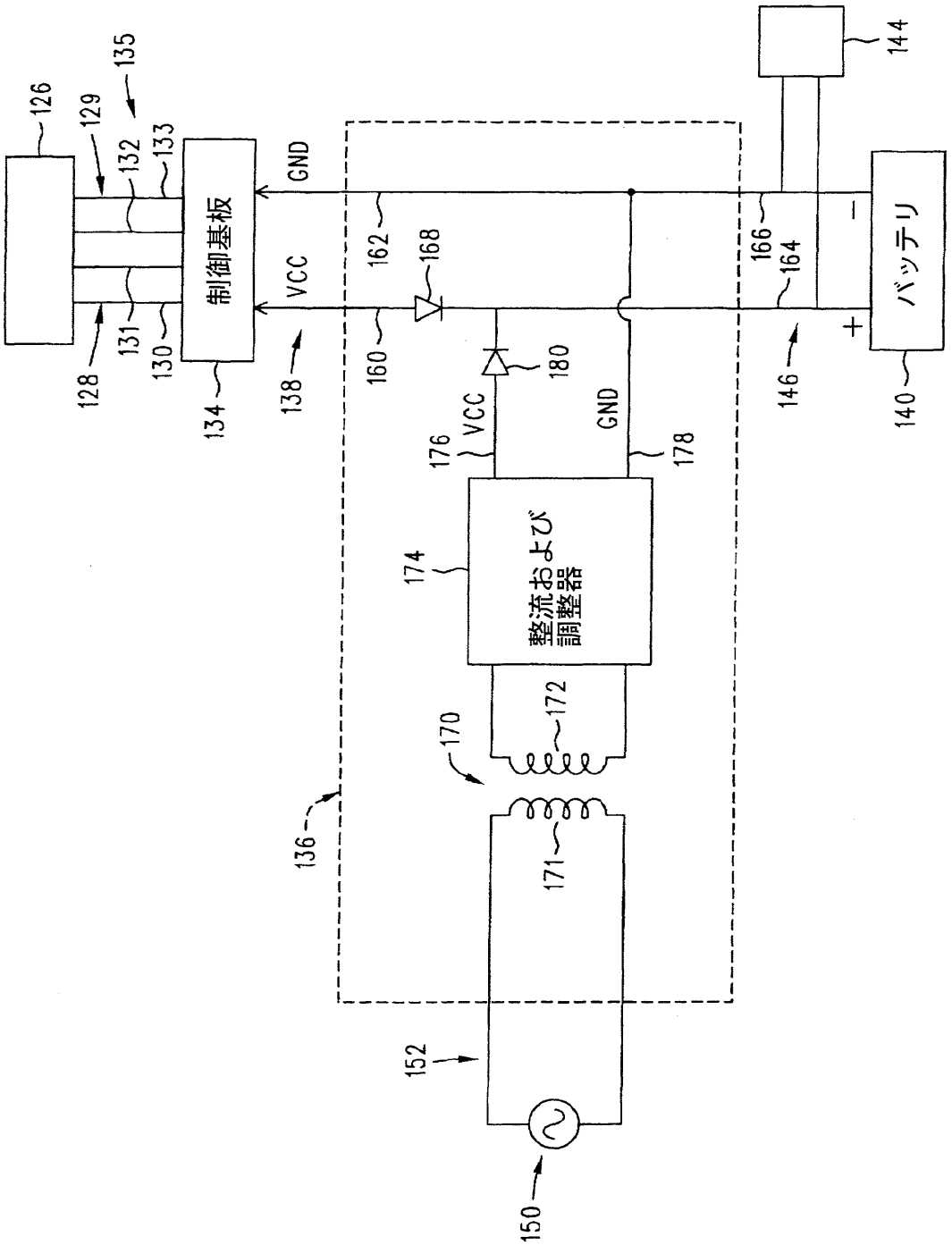
126
129
135
132
133
制御基板
GND
VCC
128
131
130
134
138
162
168
160
180
176
VCC
GND
178
174
整流および調整器
172
170
136
171
152
150
144
166
164
146
140
バッテリ
−
+