(19)中华人民共和国国家知识产权局

(12)发明专利申请

(10)申请公布号 CN 104512196 A
(43)申请公布日 2015.04.15

(21)申请号 201310447022.8

(22)申请日 2013.09.27

(71)申请人 吴中河
地址 456150 河南省安阳市汤阴县古贤乡南周流村

(72)发明人 吴中河

(74)专利代理机构 安阳市智浩专利代理事务所 41116
代理人 张智和 杨红军

(51)Int.Cl.
B60B 19/00(2006.01)

权利要求书1页 说明书2页 附图4页

(54)发明名称

一种农用播种机上的地轮

(57)摘要

本发明公布了一种农用播种机上的地轮，属于农机配件领域。该地轮包括具有一定宽度的圆周形地轮，所述的地轮宽度方向两侧设置有插槽，所述的插槽中可插入地轮扩展块。本发明结构简单，制作方便，调整地轮宽度时不必拆卸地轮，本发明及时的调整地轮宽度一是可以达到更好的耕作效果，二是调整地轮宽度可以优化地轮与土壤之间的作用力，降低作业过程中的动力消耗。

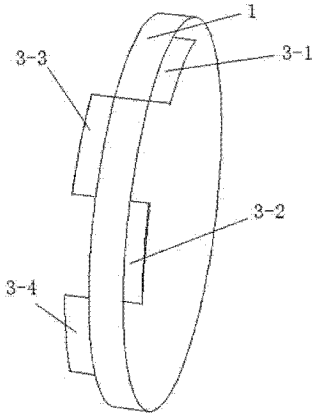

CN 104512196 A

1. 一种农用播种机上的地轮，包括具有一定宽度的圆周形地轮，其特征在于：所述的地轮宽度方向两侧设置有插槽，所述的插槽中可插入地轮扩展块。

2. 根据权利要求 1 所述的一种农用播种机上的地轮，其特征在于：所述的两侧插槽交替设置。

3. 根据权利要求 1 所述的一种农用播种机上的地轮，其特征在于：所述的每个插槽设置在沿圆周 30°-60° 的弧度之内，所述的地轮扩展块沿地轮圆周方向的弧度与插槽的弧度相同。

4. 根据权利要求 1 所述的一种农用播种机上的地轮，其特征在于：所述的每个插槽设置在沿圆周 45° 的弧度之内，所述的地轮扩展块沿地轮圆周方向的弧度与插槽的弧度相同。

5. 根据权利要求 1 所述的一种农用播种机上的地轮，其特征在于：所述的地轮扩展块与地轮宽度方向中间部分的圆具有相同的径向曲率半径。

一种农用播种机上的地轮

技术领域

[0001] 本发明涉及一种地轮，特别涉及一种农用播种机上的地轮，属于农机配件领域。

背景技术

[0002] 地轮是农用播种、施肥等机械上最常见的配件，一般的地轮采用一定厚度的钢板制成一定宽度圆周形，圆内面和外面有一定的弧度，再设置一定的径向支撑即可，这种地轮结构简单，制作方便，一般采用模具可实现批量制作，但这种地轮宽度不可调，在土壤松软程度不同、湿度不一的情况下采用一样宽度的地轮在作业过程中会有不同的阻力，甚至不能进行耕作作业，为了适应不同土壤情况的选要，只能采取更换不同宽度的地轮，这样的方式费事费力，而且增加备件消耗，目前的农业作业中需要一种可以简单设置调整宽度的地轮。

发明内容

[0003] 本发明为提供一种农用播种机上的地轮。

[0004] 本发明所提供的一种农用播种机上的地轮，包括具有一定宽度的圆周形地轮，所述的地轮宽度方向两侧设置有插槽，所述的插槽中可插入地轮扩展块，所述的两侧插槽交替设置，所述的每个插槽设置在沿圆周 30°-60° 的弧度之内，所述的地轮扩展块沿地轮圆周方向的弧度与插槽的弧度相同，所述的每个插槽设置在沿圆周 45° 的弧度之内，所述的地轮扩展块沿地轮圆周方向的弧度与插槽的弧度相同，所述的地轮扩展块与地轮宽度方向中间部分的圆具有相同的径向曲率半径。

[0005] 本发明所提供的一种农用播种机上的地轮，在传统的地轮两侧设置插槽，插槽中插入一定形状的地轮扩展块，能使地轮宽度方便的扩展，适应不同土壤中耕作的需要，本发明结构简单，制作方便，调整地轮宽度时不必拆卸地轮，本发明及时的调整地轮宽度一是可以达到更好的耕作效果，二是调整地轮宽度可以优化地轮与土壤之间的作用力，降低作业过程中的动力消耗。

附图说明

[0006] 图 1 是本发明的示意图。

[0007] 图 2 是本发明的侧视示意图。

[0008] 图 3 是本发明的正视示意图。

[0009] 图 4 是本发明的地轮上插槽的示意图。

具体实施方式

[0010] 为了更充分的解释本发明的实施，提供本发明的实施实例。这些实施实例仅仅是对该装置的阐述，不限制本发明的范围。

[0011] 如附图 1、附图 2、附图 3、附图 4 所示，一种农用播种机上的地轮，包括具有一定

宽度的圆周形地轮 1，所述的地轮 1 宽度方向两侧设置有插槽，所述的插槽中可插入地轮扩展块，所述的两侧插槽交替设置，所述的每个插槽设置在沿圆周 30°-60° 的弧度之内，所述的地轮扩展块沿地轮圆周方向的弧度与插槽的弧度相同，所述的每个插槽设置在沿圆周 45° 的弧度之内，所述的地轮扩展块沿地轮圆周方向的弧度与插槽的弧度相同，附图中 2-1、2-2、2-3、2-4 所示分别为插槽 a、插槽 b、插槽 c、插槽 d，四个插槽分别为 45° 弧形，所述的地轮扩展块与地轮宽度方向中间部分的圆具有相同的径向曲率半径。附图 1 中，图中示出了四个扩展块，分别为 3-1、3-2、3-3、3-4 所示分别为扩展块 a、扩展块 b、扩展块 c、扩展块 d，扩展块 a、扩展块 b、位于一侧，扩展块 c、扩展块 d 位于一侧，两侧的扩展块 1 所示为地轮，附图 2 中，2-1、2-2、2-3、2-4 所示分别为插槽 a、插槽 b、插槽 c、插槽 d，附图 4 中 4 所示为插槽口，插槽口设置为方形或长方形。本发明根据土壤的情况选择是否采用扩展块或采用什么规格的扩展块。本发明所提供的一种农用播种机上的地轮，在传统的地轮两侧设置插槽，插槽中插入一定形状的地轮扩展块，能使地轮宽度方便的扩展，适应不同土壤中耕作的需要，本发明结构简单，制作方便，调整地轮宽度时不必拆卸地轮，本发明及时的调整地轮宽度一是可以达到更好的耕作效果，二是调整地轮宽度可以优化地轮与土壤之间的作用力，降低作业过程中的动力消耗。

[0012] 在详细说明本发明的实施方式之后，熟悉该项技术的人士可清楚地了解，在不脱离上述申请专利范围与精神下可进行各种变化与修改，凡依据本发明的技术实质对以上实施例所作的任何简单修改、等同变化与修饰，均属于本发明技术方案的范围，且本发明亦不受限于说明书中所举实例的实施方式。

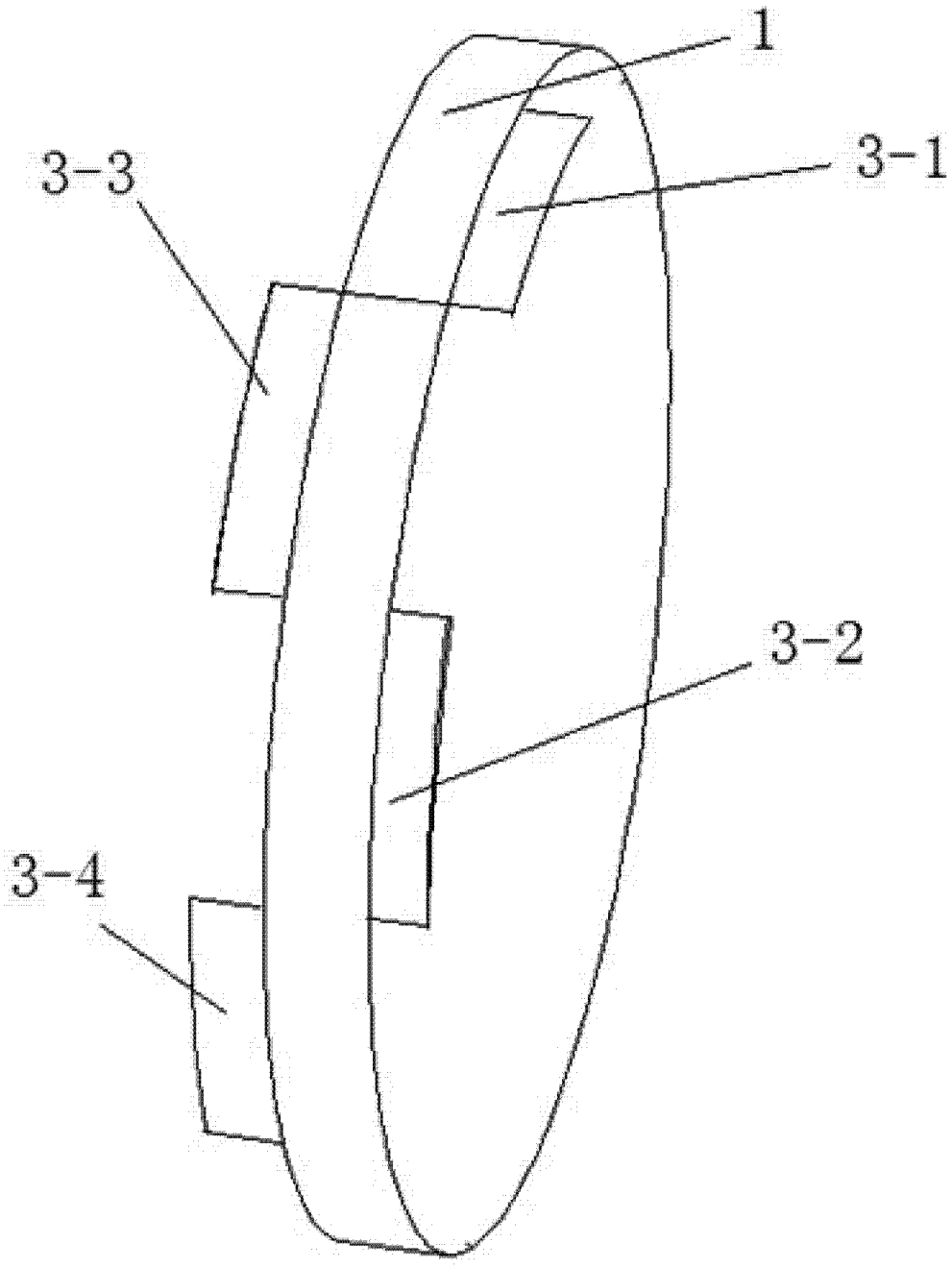

图 1

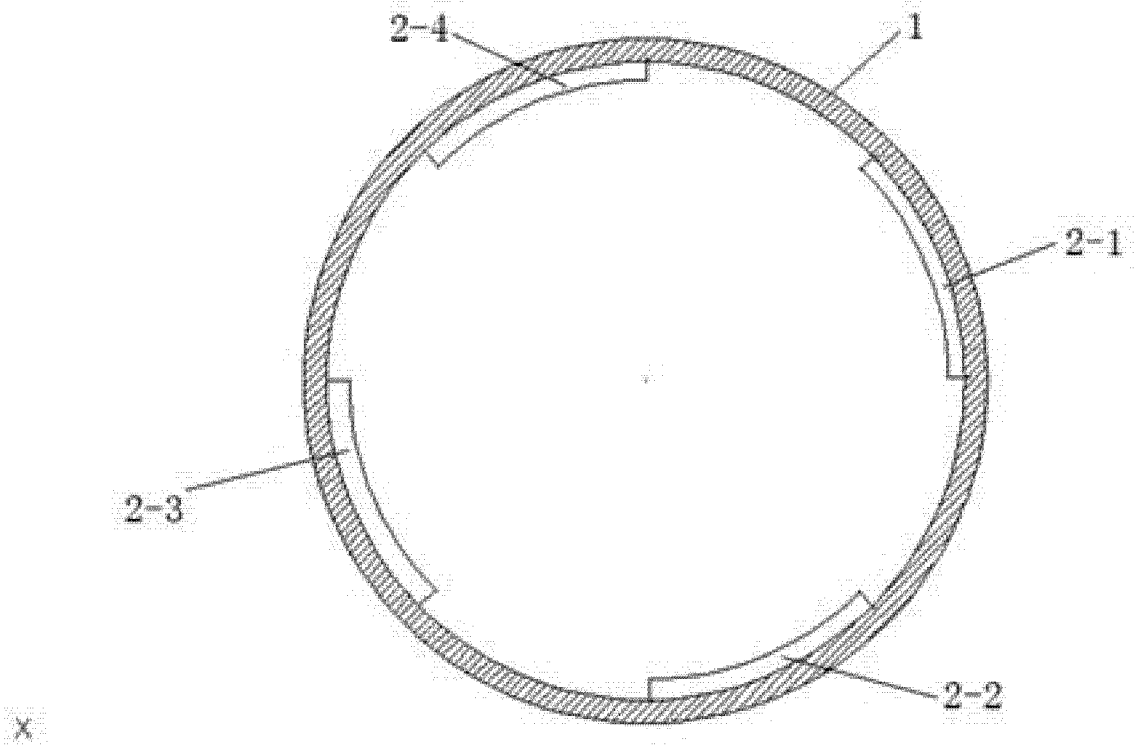

图 2

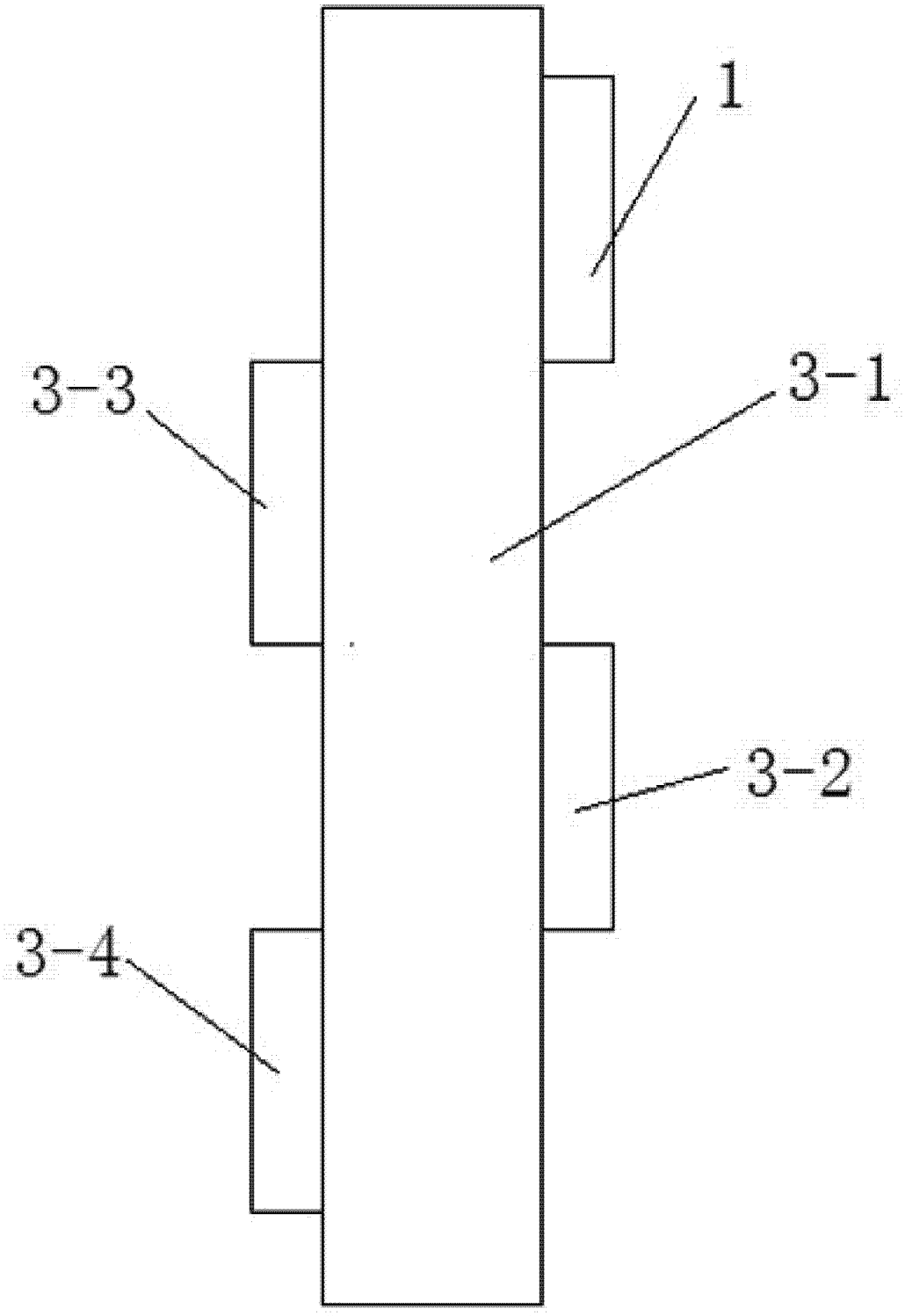

图 3

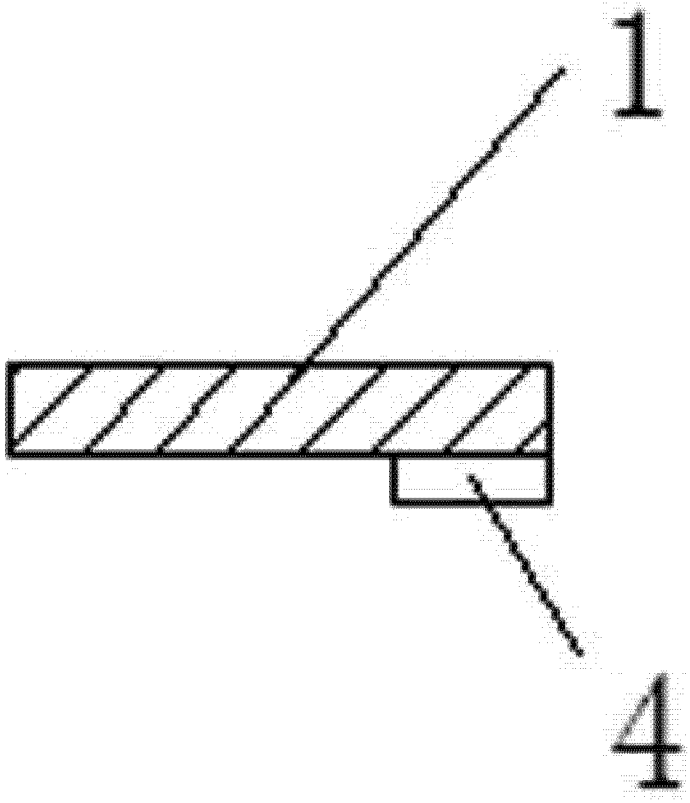

图 4