(19)中华人民共和国国家知识产权局

(12)实用新型专利

(10)授权公告号 CN 202550151 U
(45)授权公告日 2012.11.21

(21)申请号 201220162253.5

(ESM)同样的发明创造已同日申请发明专利

(22)申请日 2012.04.17

(73)专利权人 浙江锦豪电器有限公司
地址 325000 浙江省温州市乐清市柳市镇新光工业园区

(72)发明人 刘正政

(74)专利代理机构 北京中北知识产权代理有限公司 11253
代理人 程春生

(51)Int.Cl.
H01R 13/46(2006.01)
H01R 13/502(2006.01)
H01R 13/52(2006.01)
A47B 13/00(2006.01)

权利要求书 1 页 说明书 2 页 附图 2 页

(54)实用新型名称

桌面插

(57)摘要

本实用新型提供了一种桌面插，包括一面板，以及至少一个接口模块，所述面板设置在办公桌桌面上，所述接口模块设置在面板上，所述面板上设置有一桌面出线口。优选的接口模块为USB连接口。本实用新型所述的桌面插将一接口模块设置在办公桌桌面上，随手就可以进行外接设备的插拔，操作简单方便，制造成本低廉。所述接口模块可以为USB连接口、电话线接口或强电插座等接口，也可以为将强电转换为弱电的充电接口等。本实用新型的面板上设置有一桌面出线口，面板可以设置在桌面现有的出线口孔上，如此可以不改变原来桌面的出线结构。当然也可以根据需要在桌面上重新开孔，用于安装面板。

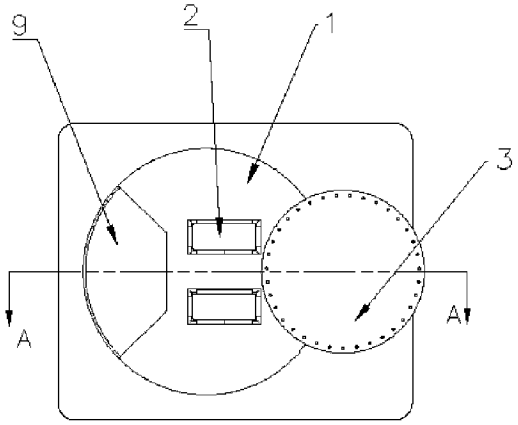

CN 202550151 U

1. 一种桌面插，其特征在于，包括一面板以及至少一个接口模块，所述面板设置在桌面上，所述接口模块设置在面板上，所述面板上设置有一桌面出线口。

2. 根据权利要求 1 所述的桌面插，其特征在于，所述接口模块为 USB 连接口，所述 USB 连接口用于将 USB 接口与 USB 设备连接在一起。

3. 根据权利要求 2 所述的桌面插，其特征在于，所述桌面插还包括一用于遮挡 USB 连接口的 USB 挡盖，所述 USB 挡盖可活动的安装在面板上。

4. 根据权利要求 3 所述的桌面插，其特征在于，所述 USB 挡盖包括挡面、转轴和弹簧，所述挡面设置于面板表面，所述转轴伸入面板内，与一螺钉配合连接，所述弹簧套装在转轴上，一端与面板抵接，另一端与套设在螺钉上的垫片抵接。

5. 根据权利要求 4 所述的桌面插，其特征在于，所述 USB 挡盖的挡面为圆形。

桌面插

技术领域

[0001] 本实用新型属于办公桌的辅助设备，具体涉及一种桌面插。

背景技术

[0002] 通用串行总线（简称USB）是连接外部装置的一个串口汇流排标准，它在计算机上使用广泛，但也可以用在机顶盒和游戏机上。一般在计算机机箱的面板正面和背面均开设有USB接口，用于插接U盘、移动硬盘等设备，USB接口支持设备的即插即用和热插拔功能。当外部设备插入USB接口时，即可实现与计算机的通讯功能。但是，由于目前计算机机箱一般都放置在电脑桌的下面，这使得插拔USB设备时非常不便，尤其是需要用到机箱面板背面的USB接口时，往往需要搬动机箱，操作不便的同时还容易破坏计算机的稳定性。

实用新型内容

[0003] 本实用新型针对上述现有技术的不足，提供了一种安装在办公桌桌面上，且可以简单方便的插拔外接设备的桌面插。

[0004] 本实用新型是通过如下技术方案实现的：

[0005] 一种桌面插，其特征在于，包括一面板以及至少一个接口模块，所述面板设置在桌面上，所述接口模块设置在面板上，所述面板上设置有一桌面出线口。

[0006] 本实用新型所述的桌面插将一接口模块设置在办公桌桌面上，随手就可以进行外接设备的插拔，操作简单方便，制造成本低廉；桌面插与办公桌桌面的出线结构相结合，既可以接入多种外接设备，也可以将各种数据线、电源线等引出至桌面，其体积小巧，功能多样，实用方便。所述接口模块可以为USB连接口、电话线接口或强电插座等接口，也可以为将强电转换为弱电的充电接口等。本实用新型所述的面板可以设置在桌面现有的出线口孔上，如此可以不改变现有办公桌桌面的结构，而轻松实现对外接设备的插拔。当然也可以根据需要在桌面上重新开孔，用于安装面板。

[0007] 本实用新型的进一步设置在于，所述接口模块为USB连接口，所述USB连接口用于将USB接口与USB设备连接在一起。如此设置随手就可以进行USB设备的插拔，操作简单方便。当然本实用新型所述的接口模块不局限于USB连接口，还可以为电话线接口或强电插座等接口。

[0008] 本实用新型的进一步设置在于，所述桌面插还包括一用于遮挡USB连接口的USB挡盖，所述USB挡盖可活动的安装在面板上。可以在不需要使用USB设备时，通过转动USB挡盖，将USB连接口挡盖住；在需要使用USB设备时，通过转动USB挡盖，将USB连接口露出；如此设置，在美观的同时又可保持USB连接口的清洁卫生。且USB挡盖可以独立方便取出，用户布完线后仍可独立方便的装回。

[0009] 本实用新型的进一步设置在于，所述USB挡盖包括挡面、转轴和弹簧，所述挡面设置于面板表面，所述转轴伸入面板内，与一螺钉配合连接，所述弹簧套装在转轴上，一端与面板抵接，另一端与套设在螺钉上的垫片抵接。如此设置可以简单方便的实现USB挡盖的

旋转，当然 USB 挡盖不局限于该种结构，还可以采用其他结构以及连接方式。

[0010] 本实用新型的进一步设置在于，所述 USB 挡盖的挡面为圆形。如此设置可以使桌面插更美观。当然 USB 挡盖的形状不局限于圆形，还可以采用方形等其他形状。

附图说明

[0011] 图 1 为本实用新型所述桌面插的 USB 挡盖打开状态的结构示意图；

[0012] 图 2 为图 1 的 A-A 剖视图；

[0013] 图 3 为本实用新型所述桌面插的 USB 挡盖闭合状态的结构示意图。

具体实施方式

[0014] 下面结合附图和具体实施方式对本实用新型做进一步详细的说明。

[0015] 本实施方式以接口模块为 USB 连接口，面板设置在桌面现有的出线口孔上，且桌面插包括 USB 挡盖的情况为例进行说明。如图 1-3 所示，本实用新型提供的桌面插，包括面板 1、USB 连接口 2 和 USB 挡盖 3，面板 1 设置在办公桌桌面上，USB 连接口 2 设置在面板 1 上，面板 1 上设置有桌面出线口 9，USB 挡盖 3 可旋转的安装在面板 1 上。USB 连接口 2 用于将 USB 接口与 USB 设备连接在一起，USB 连接口 2 的个数优选为两个，当然也可以更多或更少。面板 1 的优选设置为：面板 1 设置在桌面现有的出线口孔上，即与办公桌出线口的端盖为一体。如此可将桌面插与现有的办公桌结构相结合，在办公桌出线口的端盖上增加 USB 连接口 2，使得桌面插能够在不改变办公桌结构的前提下得以应用。面板 1 的形状可以为圆形或方形等任意形状。USB 挡盖的优选结构为：包括挡面 4、转轴 5 和弹簧 6，所述挡面 4 设置于面板 1 表面，所述转轴 5 伸入面板 1 内，与一螺钉 7 配合连接，所述弹簧 6 套装在转轴 5 上，一端与面板 1 抵接，另一端与套设在螺钉 7 上的垫片 8 抵接；如此可以简单方便的实现 USB 挡盖的旋转。为了使桌面插更美观，所述 USB 挡盖的挡面为圆形。

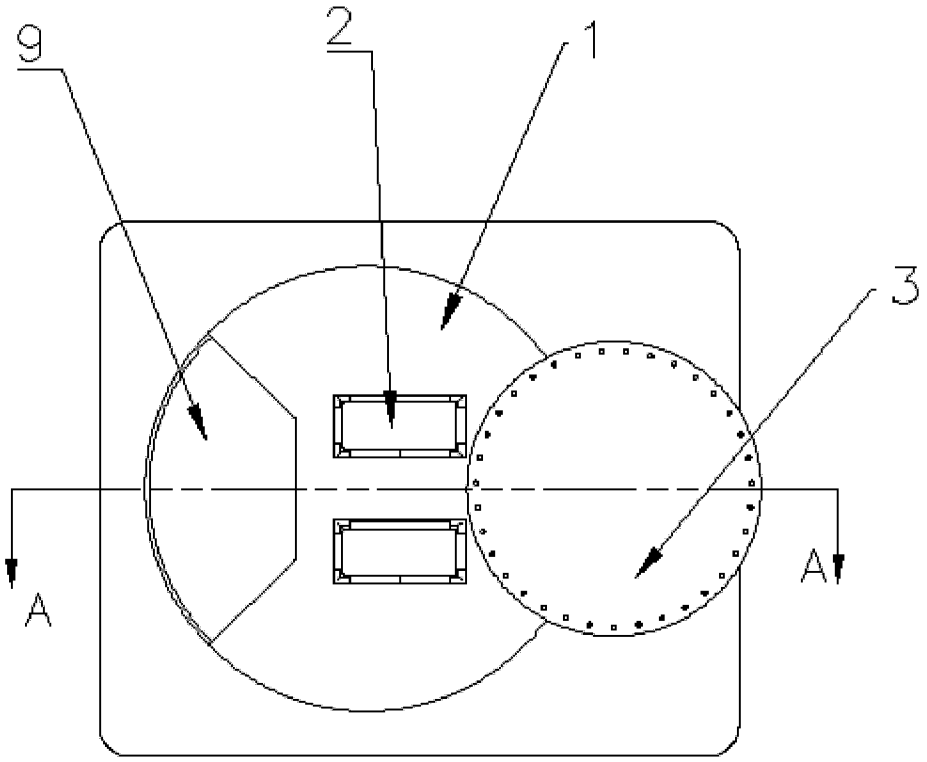

图 1

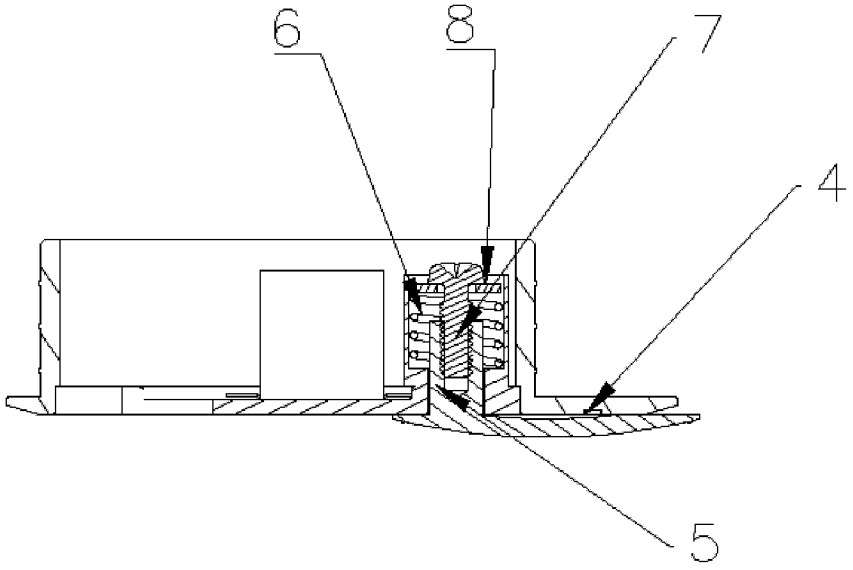

图 2

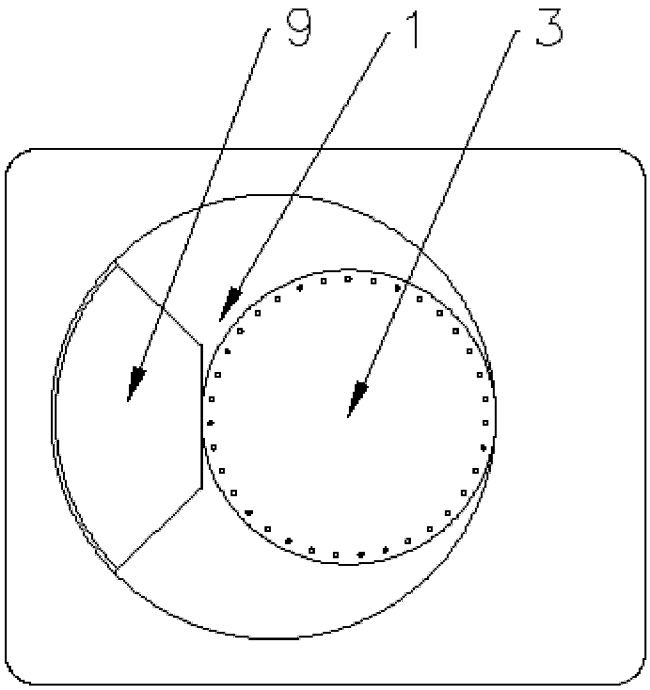

图 3