(19)中华人民共和国国家知识产权局

(12)实用新型专利

(10)授权公告号 CN 203221722 U
(45)授权公告日 2013.10.02

(21)申请号 201320088907.9

(22)申请日 2013.02.27

(73)专利权人 昆山市曙光照明器材有限公司
地址 215300 江苏省苏州市昆山市昆山开发区洪湖路350号

(72)发明人 倪卫明 朱学敏 朱一梅

(51)Int.Cl.
B41F 17/14(2006.01)

权利要求书1页 说明书2页 附图1页

(54)实用新型名称

一种印刷机用通用夹持架

(57)摘要

本实用新型涉及一种印刷机用通用夹持架，包括气缸座、夹持座和齿轮座，所述气缸座为呈“凸”形的竖直方块，所述气缸座的上端固定有气缸；所述夹持座包括上板块、下板块和夹持槽，所述下板块的右端面水平固定气缸座的下端，所述上板块固定在下板块的上端面上，所述上板块的上端面固定夹持槽；所述齿轮座包括支撑块、齿轮轴、齿轮，所述支撑块固定在上板块的左端面，所述支撑块的左端面连接齿轮轴，所述齿轮轴的头部连接齿轮。本实用新型可以根据工件的尺寸大小来调节调节气缸座和下板块的相对位置、调节上板块和下板块的位置、夹持槽的大小以及齿轮的大小，使得一个夹持架可以用在不同的工件上，节省了成本和人力。

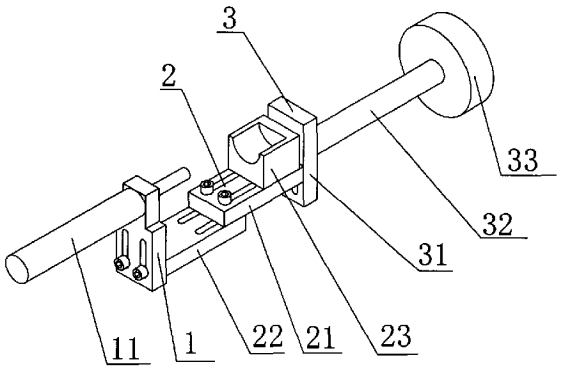

CN 203221722 U

1. 一种印刷机用通用夹持架，包括气缸座 (1)、夹持座 (2) 和齿轮座 (3)，其特征在于：所述气缸座 (1) 为呈“凸”形的竖直方块，所述气缸座 (1) 的上端固定有气缸 (11)；所述夹持座 (2) 包括上板块 (21)、下板块 (22) 和夹持槽 (23)，所述下板块 (22) 的左端面水平固定在气缸座 (1) 的下端，所述上板块 (21) 固定在下板块 (22) 的上端面上，所述上板块 (21) 的上端面固定夹持槽 (23)；所述齿轮座 (3) 包括支撑块 (31)、齿轮轴 (32)、齿轮 (33)，所述支撑块 (31) 固定在上板块 (21) 的右端面，所述支撑块 (31) 的右端面连接齿轮轴 (32)，所述齿轮轴 (32) 的头部连接齿轮 (33)。

2. 根据权利要求 1 所述的一种印刷机用通用夹持架，其特征在于：所述气缸座 (1) 的下端开设跑道形槽。

3. 根据权利要求 1 所述的一种印刷机用通用夹持架，其特征在于：所述下板块 (22) 的右端开设跑道形槽。

一种印刷机用通用夹持架

技术领域：

[0001] 本实用新型涉及一种印刷机设备，尤其是一种印刷机用通用夹持架。

背景技术：

[0002] 在玻璃杯的艺术化加工过程中，需要对玻璃杯周壁的一部分进行印刷处理以得到玻璃表面的花纹图案，在印刷过程中需要有专门的夹具对玻璃杯进行固定夹持，现有的夹具大多是根据不同玻璃杯的大小尺寸来替换相应的夹具使用的，这就增加了生产成本。

发明内容：

[0003] 本实用新型解决的技术问题是解决上述问题而提供能够的一种印刷机用通用夹持架。

[0004] 本实用新型解决其技术问题所采取的技术方案是：一种印刷机用通用夹持架，包括气缸座、夹持座和齿轮座，所述气缸座为呈“凸”形的竖直方块，所述气缸座的上端固定有气缸；所述夹持座包括上板块、下板块和夹持槽，所述下板块的左端面水平固定在气缸座的下端，所述上板块固定在下板块的上端面上，所述上板块的上端面固定夹持槽；所述齿轮座包括支撑块、齿轮轴、齿轮，所述支撑块固定在上板块的右端面，所述支撑块的右端面连接齿轮轴，所述齿轮轴的头部连接齿轮。

[0005] 进一步的，所述气缸座的下端开设跑道形槽。

[0006] 更进一步的，所述下板块的右端开设跑道形槽。

[0007] 本实用新型使用时，将工件放入夹持槽中，气缸工作将工件顶住固定在夹持槽内，根据工件的大小，可以更换夹持槽，调节气缸座和下板块的相对位置，调节上板块和下板块的位置，相应的，根据需求更换尺寸不同的齿轮。

[0008] 本实用新型的有益效果是：本实用新型可以根据工件的尺寸大小来调节调节气缸座和下板块的相对位置、调节上板块和下板块的位置、夹持槽的大小以及齿轮的大小，使得一个夹持架可以用在不同的工件上，节省了成本和人力。

附图说明：

[0009] 图 1 是本实用新型的结构示意图。

[0010] 图中：1、气缸座 11、气缸 2、夹持座 21、上板块 22、下板块 23、夹持槽 3、齿轮座 31、支撑块 32、齿轮轴 33、齿轮。

具体实施方式：

[0011] 下面就具体的附图对本实用新型做详细说明。

[0012] 如图 1 所示的一种印刷机用通用夹持架，包括气缸座 1、夹持座 2 和齿轮座 3，所述气缸座 1 为呈“凸”形的竖直方块，所述气缸座 1 的上端固定有气缸 11；所述夹持座 2 包括上板块 21、下板块 22 和夹持槽 23，所述下板块 22 的左端面水平固定在气缸座 1 的下端，所

述上板块 21 固定在下板块 22 的上端面上，所述上板块 21 的上端面固定夹持槽 23 ；所述齿轮座 3 包括支撑块 31、齿轮轴 32、齿轮 33，所述支撑块 31 固定在上板块 21 的右端面，所述支撑块 31 的右端面连接齿轮轴 32，所述齿轮轴 32 的头部连接齿轮 33。

[0013] 进一步的，所述气缸座 1 的下端开设跑道形槽。

[0014] 更进一步的，所述下板块 22 的左端开设跑道形槽。

[0015] 本实用新型使用时，将工件放入夹持槽 23 中，气缸 11 工作将工件顶住固定在夹持槽 23 内，根据工件的大小，可以更换夹持槽 23，调节气缸座 1 和下板块 22 的相对位置，调节上板块 21 和下板 22 块的位置，相应的，根据需求更换尺寸不同的齿轮 33。

[0016] 需要强调的是，以上是本实用新型的较佳实施列而已，并非对此实用新型在外观上作任何形式的限制，凡是依据本实用新型的技术实质对以上实施例所作的任何简单修改、等同变化与修饰，均仍属于本实用新型技术方案的范围内。

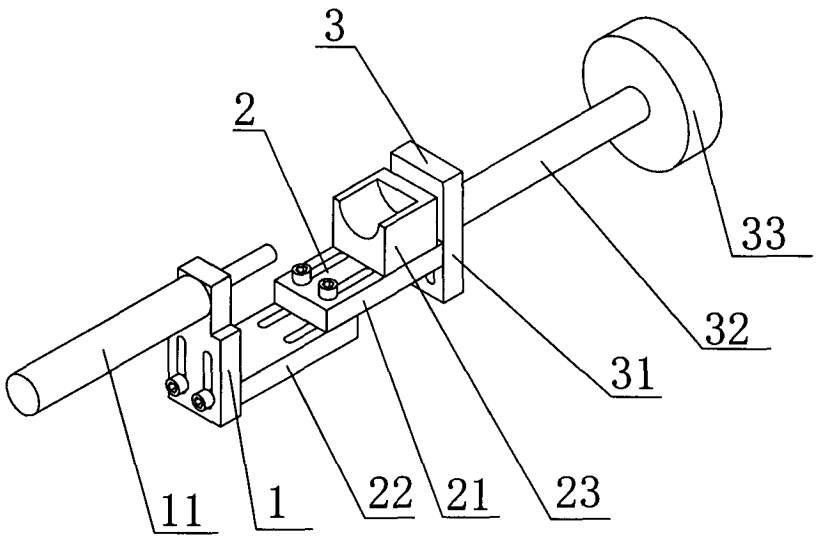

图 1