(19)国家知识产权局

(12)实用新型专利

(10)授权公告号 CN 221331337 U
(45)授权公告日 2024.07.16

(21)申请号 202322598580.6

(22)申请日 2023.09.25

(73)专利权人 韩晶晶
地址 030000 山西省太原市万柏林区长岛国际3-3-102

(72)发明人 韩晶晶

(51)Int.Cl.
A61B 17/135(2006.01)
A61F 7/10(2006.01)

权利要求书1页 说明书4页 附图3页

(54)实用新型名称

一种防松动的充气式护胸带

(57)摘要

本申请公开了一种防松动的充气式护胸带，属于医疗用具技术领域。包括：充气垫和用于存放冰袋的网袋，所述充气垫与主带体可拆装，所述充气垫与网袋固定安装，所述充气垫与纱布可拆卸，本申请通过将主带体置于胸部前方，并且根据开口位置将充气垫安装在主带体上，并置于伤口的正前方，随后将冰袋放入到网袋的内部，然后将纱布固定在充气垫上，避免纱布松动，冰袋置于纱布和充气垫之间，然后通过肩带和束带将主带体固定在患者的身体上，最后通过向充气垫的内部充气，实现了避免充气垫的限制，便于充气垫任意角度的调节，同时可对冰袋进行存放以便对伤口进行冷敷，避免纱布松动。

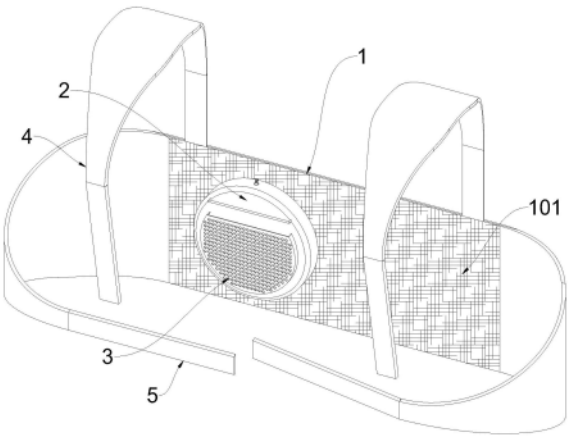

CN 221331337 U

1.一种防松动的充气式护胸带,主带体和肩带以及束带,其特征在于:包括:充气垫和用于存放冰袋的网袋,所述充气垫与主带体可拆装,所述充气垫与网袋固定安装,所述充气垫与纱布可拆卸。

2.根据权利要求1所述的一种防松动的充气式护胸带,其特征在于:所述主带体的内侧固定安装有毛面,所述充气垫远离网袋的一侧固定安装有勾面,所述勾面与毛面粘合。

3.根据权利要求1所述的一种防松动的充气式护胸带,其特征在于:所述充气垫靠近网袋的一侧上方固定安装有弹力绳,所述充气垫上贯通连接有充气嘴。

4.根据权利要求3所述的一种防松动的充气式护胸带,其特征在于:所述充气嘴为TPU充气嘴,所述充气垫为硅胶材质制成。

5.根据权利要求1所述的一种防松动的充气式护胸带,其特征在于:两个所述束带一侧固定勾面,另一侧固定毛面,所述肩带的外侧固定与束带勾面粘合的毛面。

一种防松动的充气式护胸带

技术领域

[0001] 本申请涉及医疗用具技术领域,更具体地说,涉及一种防松动的充气式护胸带。

背景技术

[0002] 乳腺手术后,通常需要在胸部伤口增加许多棉垫并紧紧地缠上绷带,加压包扎。包扎后可以使局部组织、皮肤彼此紧贴在一起,对小血管、出血、创面渗血能起到止血的作用;可消除乳腺癌根治术后薄薄的皮瓣与胸壁间的空隙,防治血肿及继发感染;还可以使皮瓣与下面的组织紧密相贴,有利于皮瓣存活、创口愈合。传统绷带加压包扎操作中,一方面纱布绷带易出现松动,达不到加压效果;另一方面紧压胸壁无弹性,患者舒适度较差。

[0003] 现有技术公开号为CN218305324U的文献提供一种充气式护胸带,该装置通过充气孔对第一充气垫或第二充气垫进行充气,之后将充气垫折叠进入主带体内部,第一充气垫通过第一折叠体折叠,第二充气垫则通过第二折叠体折叠;进一步通过主带体上的主带连接钩和主带连接扣将主带体缠绕在使用者胸部,连接处位于使用者胸前,将背部右侧的第一肩带通过第一肩带连接钩和主带体上的第一肩带连接扣相连,将背部左侧的第二肩带通过第二肩带连接钩和主带体上的第二肩带连接扣相连;此时在背部的弹力带与主带体的合力作用下形成对乳腺手术切口的压力;在此基础上,通过将胸前的副带连接钩和副带连接扣相连,第一副带和第二副带可以对切口位置进行进一步精准地按压与保护;实际应用时,若使用者只进行了单侧的乳腺手术,可以只使用对应侧的充气垫,不被使用的第一充气垫或第二充气垫可以通过向外侧折叠的方式放置于护胸带外部,第一充气垫上可以通过第一绳套固定于主带体外侧的第一扣体上,第二充气垫上可以通过第二绳套固定于主带体外侧的第二扣体上。

[0004] 上述中的现有技术方案虽然通过现有技术的结构可以实现与有关的有益效果,但是仍存在以下缺陷:该装置中的充气垫连接在主带体上,由于不同患者的胸部大小不同,开刀的位置不同,因此充气垫无法根据不同的位置进行适应的调整,进而导致在实际的使用时存在一定的局限性,无法对充气垫进行任意方位的调节,并且在伤口疼痛时需要覆冰,一是可以避免伤口发炎,二是减少麻药过后的疼痛,并且每个主带体上都挂接有两个充气垫,当伤口只有一处时,则另一侧的充气垫未使用,进而导致充气垫闲置,纱布置于在伤口和充气垫之间,在移动中容易造成纱布的松动。

[0005] 针对上述中的相关技术中,发明人认为充气垫连接在主带体上,由于不同患者的胸部大小不同,开刀的位置不同,因此充气垫无法根据不同的位置进行适应的调整,进而导致在实际的使用时存在一定的局限性,无法对充气垫进行任意方位的调节,并且在伤口疼痛时需要覆冰,一是可以避免伤口发炎,二是减少麻药过后的疼痛,并且每个主带体上都挂接有两个充气垫,当伤口只有一处时,则另一侧的充气垫未使用,进而导致充气垫闲置,纱布置于在伤口和充气垫之间,在移动中容易造成纱布的松动。

[0006] 鉴于此,我们提出一种防松动的充气式护胸带。

实用新型内容

[0007] 1.要解决的技术问题

[0008] 本申请的目的在于提供一种防松动的充气式护胸带,解决了上述背景技术中的技术问题,实现了避免充气垫的限制,便于充气垫任意角度的调节,同时可对冰袋进行存放以便对伤口进行冷敷,避免纱布松动的技术效果。

[0009] 2.技术方案

[0010] 本申请技术方案提供了一种防松动的充气式护胸带,主带体和肩带以及束带,包括:充气垫和用于存放冰袋的网袋,所述充气垫与主带体可拆装,所述充气垫与网袋固定安装,所述充气垫与纱布可拆卸。

[0011] 通过采用上述技术方案,将主带体置于胸部前方,并且根据开口位置将充气垫安装在主带体上,并置于伤口的正前方,随后将冰袋放入到网袋的内部,然后将纱布固定在充气垫上,避免纱布松动,冰袋置于纱布和充气垫之间,然后通过肩带和束带将主带体固定在患者的身体上,最后通过向充气垫的内部充气,使得充气垫支撑主带体将纱布挤压在伤口处便可。

[0012] 作为本申请文件技术方案的一种可选方案,所述主带体的内侧固定安装有毛面,所述充气垫远离网袋的一侧固定安装有勾面,所述勾面与毛面粘合。

[0013] 通过采用上述技术方案,主带体的内侧缝合毛面,毛面与皮肤接触舒适度更好,并且通过充气垫胶粘的勾面与任意位置毛面通过魔术贴的形式粘合,以便充气垫在主带体任意位置的调整。

[0014] 作为本申请文件技术方案的一种可选方案,所述充气垫靠近网袋的一侧上方固定安装有弹力绳,所述充气垫上贯通连接有充气嘴。

[0015] 通过采用上述技术方案,将纱布折叠,一部分置于弹力绳的内侧,一部分置于弹力绳的外侧,在弹力绳的作用下,可以将纱布与充气垫的固定,避免纱布松动,通过充气嘴以便对充气垫内部充放气。

[0016] 作为本申请文件技术方案的一种可选方案,所述充气嘴为TPU充气嘴,所述充气垫为硅胶材质制成。

[0017] 通过采用上述技术方案,充气垫为硅胶材质制成,TPU充气嘴,简单易得,耐腐蚀,便于清洁。

[0018] 作为本申请文件技术方案的一种可选方案,两个所述束带一侧固定勾面,另一侧固定毛面,所述肩带的外侧固定与束带勾面粘合的毛面。

[0019] 通过采用上述技术方案,在左侧的束带外侧缝合勾面,右侧束带的内侧缝合毛面,左侧肩带的内侧缝合与勾面粘合的毛面,右侧的肩带的外侧缝合与右侧束带内侧毛面粘合的勾面,两个束带的毛面与勾面粘合,两个肩带分别与束带粘合,以便整体的穿戴。

[0020] 3.有益效果

[0021] 本申请实施例中提供的一个或多个技术方案,至少具有如下技术效果或优点:

[0022] 1.本申请通过将主带体置于胸部前方,并且根据开口位置将充气垫安装在主带体上,并置于伤口的正前方,随后将冰袋放入到网袋的内部,然后将纱布固定在充气垫上,避免纱布松动,冰袋置于纱布和充气垫之间,然后通过肩带和束带将主带体固定在患者的身体上,最后通过向充气垫的内部充气,实现了避免充气垫的限制,便于充气垫任意角度的调

节,同时可对冰袋进行存放以便对伤口进行冷敷,避免纱布松动。

附图说明

[0023] 图1为本申请一较佳实施例公开的一种防松动的充气式护胸带的整体结构示意图;

[0024] 图2为本申请一较佳实施例公开的一种防松动的充气式护胸带的充气垫结构示意图;

[0025] 图3为本申请一较佳实施例公开的一种防松动的充气式护胸带的充气垫侧面结构示意图;

[0026] 图中标号说明:1、主带体;101、毛面;2、充气垫;201、勾面;202、充气嘴;203、弹力绳;3、网袋;4、肩带;5、束带。

具体实施方式

[0027] 以下结合说明书附图对本申请作进一步详细说明。

[0028] 一种防松动的充气式护胸带,主带体1和肩带4以及束带5,包括:充气垫2和用于存放冰袋的网袋3,充气垫2与主带体1可拆装,充气垫2与网袋3固定安装,充气垫2与纱布可拆卸。

[0029] 参照图1-图3,将主带体1置于胸部前方,并且根据开口位置将充气垫2安装在主带体1上,并置于伤口的正前方,随后将冰袋放入到网袋3的内部,然后将纱布固定在充气垫2上,避免纱布松动,冰袋置于纱布和充气垫2之间,然后通过肩带4和束带5将主带体1固定在患者的身体上,最后通过向充气垫2的内部充气,使得充气垫2支撑主带体1将纱布挤压在伤口处便可。

[0030] 主带体1的内侧固定安装有毛面101,充气垫2远离网袋3的一侧固定安装有勾面201,勾面201与毛面101粘合。

[0031] 参照图1和图3,主带体1的内侧缝合毛面101,毛面101与皮肤接触舒适度更好,并且通过充气垫2胶粘的勾面201与任意位置毛面101通过魔术贴的形式粘合,以便充气垫2在主带体1任意位置的调整。

[0032] 充气垫2靠近网袋3的一侧上方固定安装有弹力绳203,充气垫2上贯通连接有充气嘴202。

[0033] 参照图2,将纱布折叠,一部分置于弹力绳203的内侧,一部分置于弹力绳203的外侧,在弹力绳203的作用下,可以将纱布与充气垫2的固定,避免纱布松动,通过充气嘴202以便对充气垫2内部充放气。

[0034] 充气嘴202为TPU充气嘴202,充气垫2为硅胶材质制成。

[0035] 参照图2,充气垫2为硅胶材质制成,TPU充气嘴202,简单易得,耐腐蚀,便于清洁。

[0036] 两个束带5一侧固定勾面201,另一侧固定毛面101,肩带4的外侧固定与束带5勾面201粘合的毛面101。

[0037] 参照图1,在左侧的束带5外侧缝合勾面201,右侧束带5的内侧缝合毛面101,左侧肩带4的内侧缝合与勾面201粘合的毛面101,右侧的肩带4的外侧缝合与右侧束带5内侧毛面101粘合的勾面201,两个束带5的毛面101与勾面201粘合,两个肩带4分别与束带5粘合,

以便整体的穿戴。

[0038] 工作原理:将纱布折叠,一部分置于弹力绳203的内侧,一部分置于弹力绳203的外侧,将主带体1置于胸部前方,根据开口位置将充气垫2安装在主带体1上,并置于伤口的正前方,随后将冰袋放入到网袋3的内部,两个束带5的毛面101与勾面201粘合,两个肩带4分别与束带5粘合,完成整体的穿戴,最后通过充气嘴202向充气垫2内充气便可。

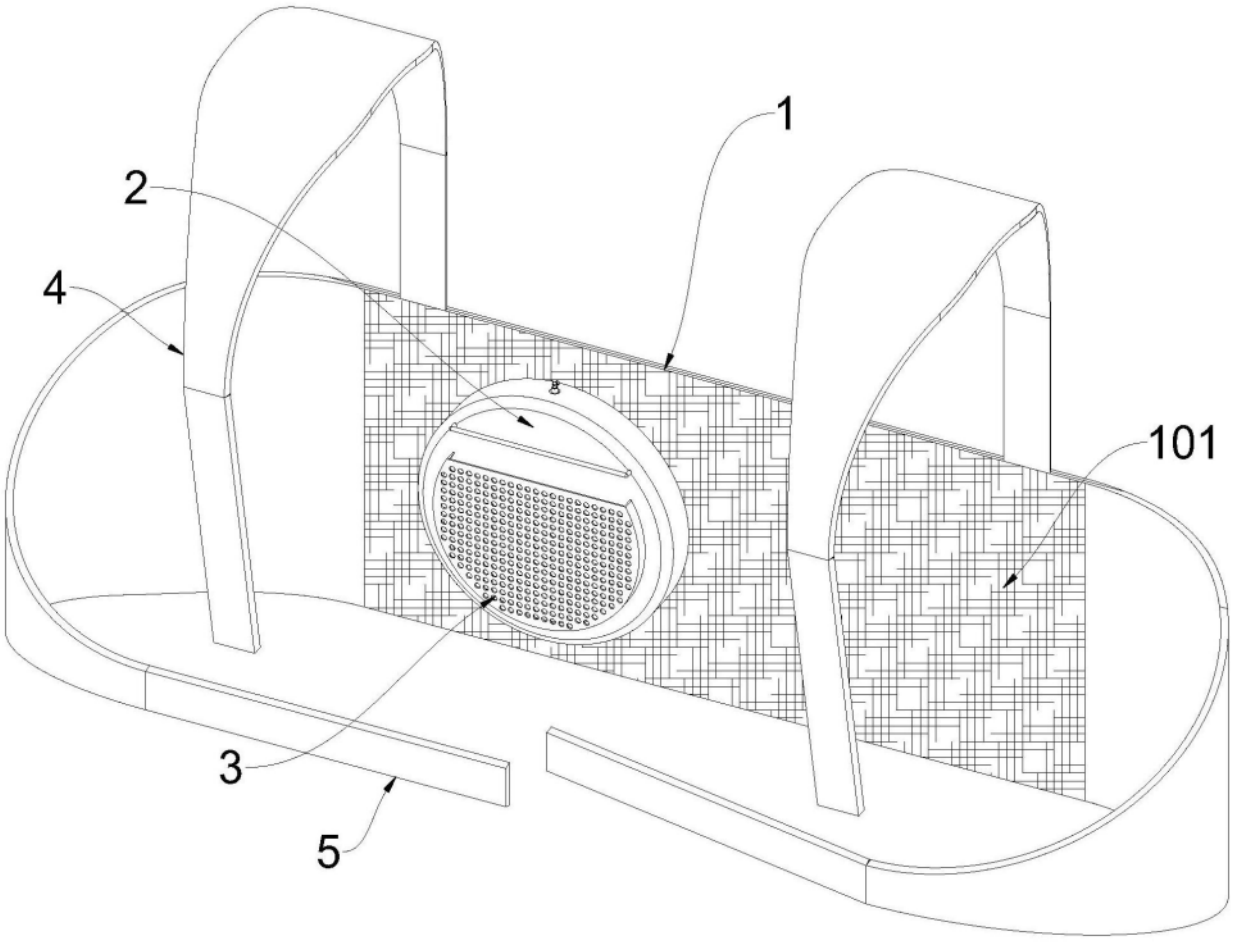

图1

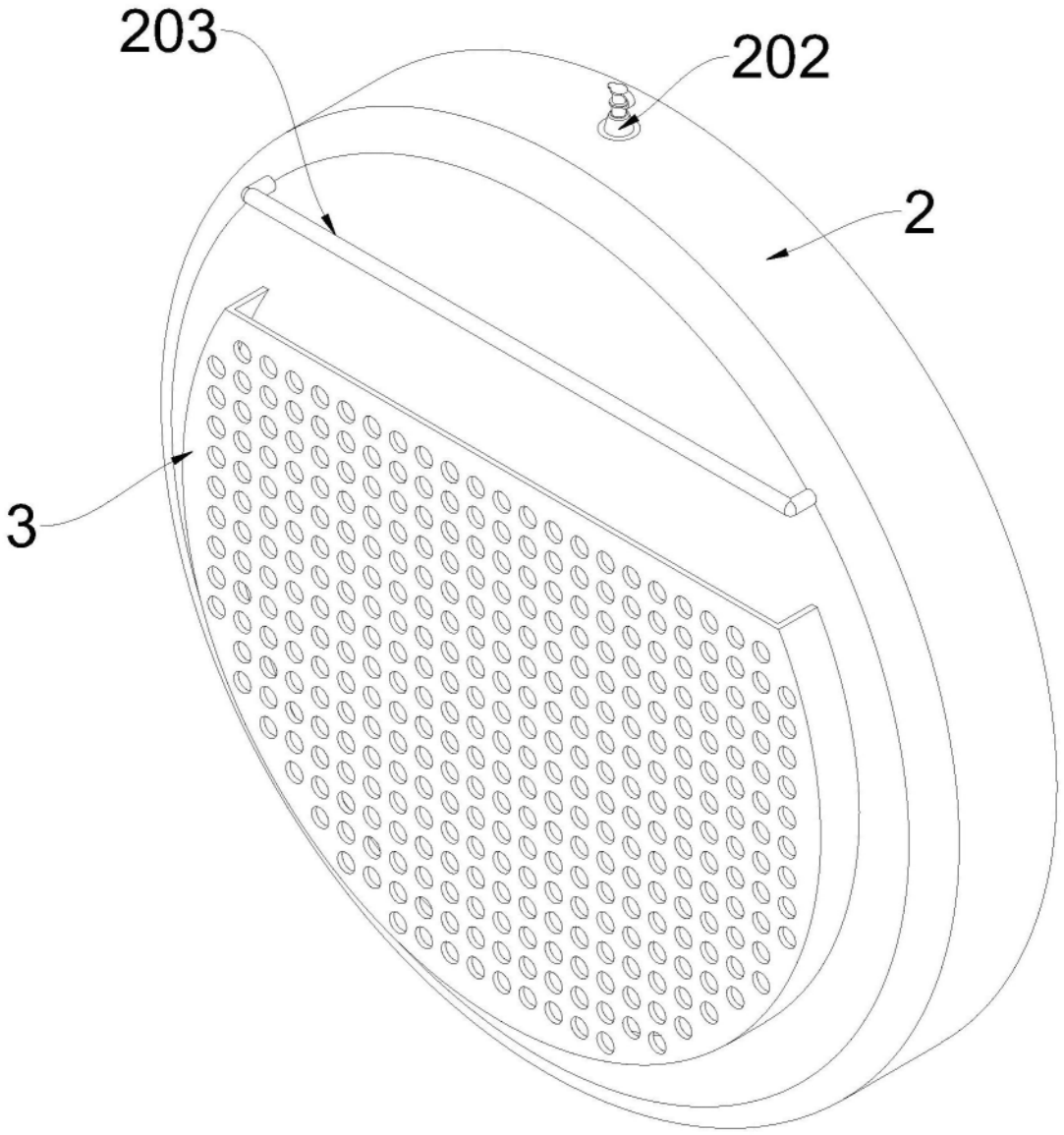

图2

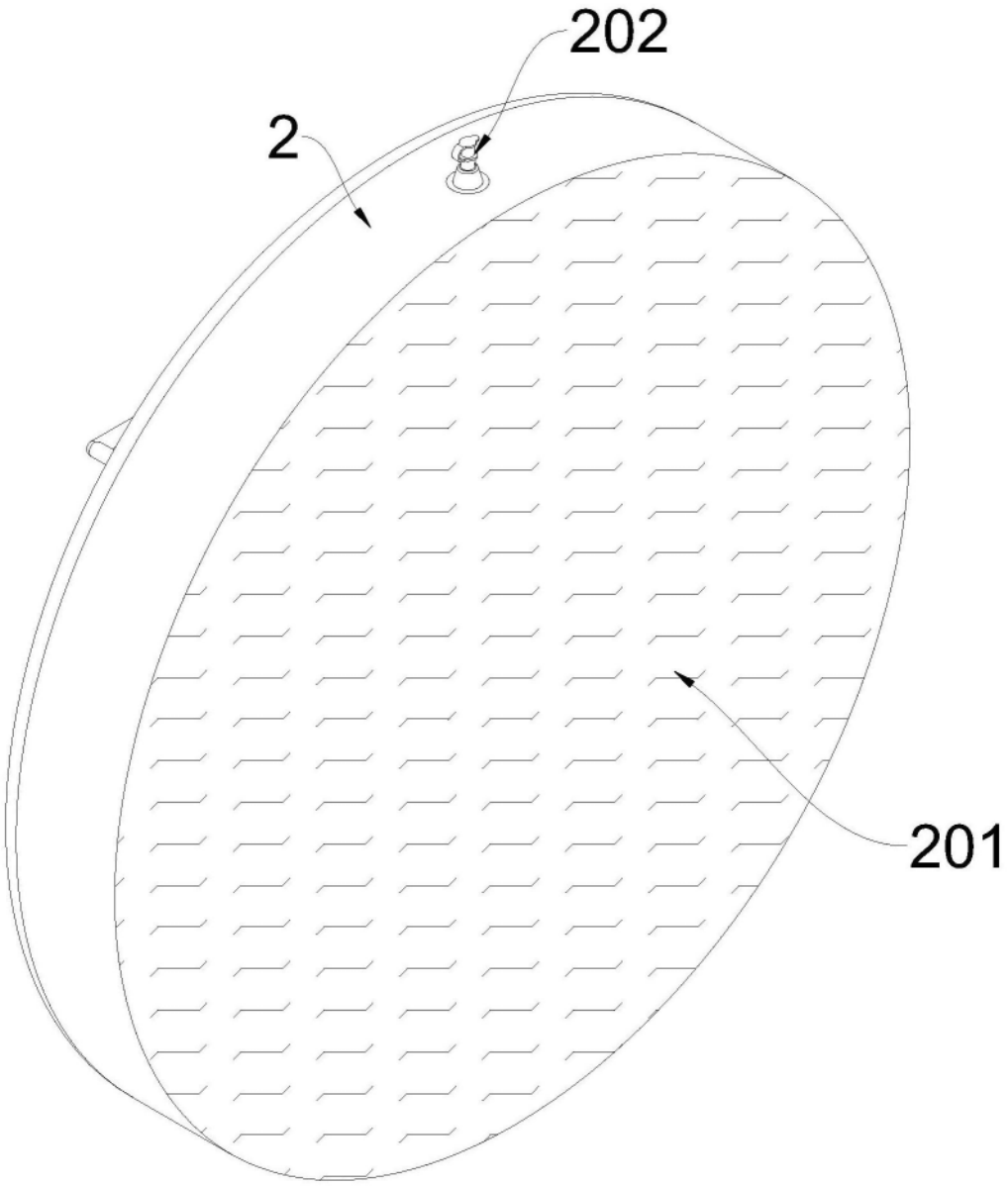

图3