(19)国家知识产权局

(12)实用新型专利

(10)授权公告号 CN 221286673 U
(45)授权公告日 2024.07.09

(21)申请号 202323065646.1

(22)申请日 2023.11.14

(73)专利权人 陈鹤
地址 102209 北京市昌平区沙河镇东一村
闫菜园子胡同9号

(72)发明人 陈鹤

(51)Int.Cl.
A62B 31/00(2006.01)

权利要求书1页 说明书4页 附图3页

(54)实用新型名称

一种小型救援救生舱

(57)摘要

本实用新型提供一种小型救援救生舱,包括壳体与底座,所述底座位于所述壳体的底部中心处,所述壳体的顶部设有预警装置,所述壳体一侧设有门,所述壳体的外表面顶部且位于所述门的上方设有玻璃窗,所述壳体的内顶部设有头盔,所述头盔的后侧通过锁链与所述壳体内壁连接固定,所述壳体内底部设有箱体,所述箱体的内部设有集便器,所述箱体的顶部开口处铰接有盖板,所述盖板上安装有座椅,所述壳体的后侧设有风扇。本实用新型具有如下的有益效果,壳体为蛋型结构,壳体外部是由防流弹式复合材料构成,防流弹式复合材料具备抗压、阻燃效果,提高壳体的强度,且,壳体携带gps和北斗定位,方便救援人员查找壳体,搜救使用者。

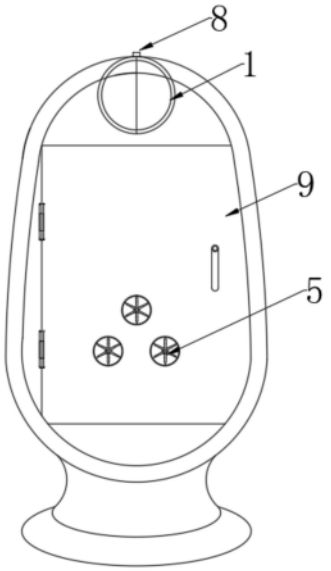

CN 221286673 U

1.一种小型救援救生舱,其特征在于,包括壳体与底座(6),所述底座(6)位于所述壳体的底部中心处,所述壳体的顶部设有预警装置(8),所述壳体一侧设有门(9),所述壳体的外表面顶部且位于所述门(9)的上方设有玻璃窗(1),所述壳体的内顶部设有头盔(2),所述头盔(2)的后侧通过锁链(11)与所述壳体内壁连接固定,所述壳体内底部设有箱体(12),所述箱体(12)的内部设有集便器(7),所述箱体(12)的顶部开口处铰接有盖板(13),所述盖板(13)上安装有座椅(3),所述壳体的后侧设有风扇(5),所述壳体内部设有制氧设备。

2.根据权利要求1所述的一种小型救援救生舱,其特征在于,所述底座(6)上设有电池仓,所述电池仓内部设有备用电源(4),所述电池仓的仓口处设有开关门。

3.根据权利要求2所述的一种小型救援救生舱,其特征在于,所述预警装置(8)为地震检测传感器,所述座椅(3)为赛车型座椅,所述座椅(3)上设有五点式安全带(10)。

4.根据权利要求3所述的一种小型救援救生舱,其特征在于,所述壳体为蛋形结构,所述壳体由防流弹材料制成,所述玻璃窗(1)由防爆玻璃制成,所述门(9)上设有内外对讲设备,所述壳体内部设有GPS。

5.根据权利要求4所述的一种小型救援救生舱,其特征在于,所述盖板(13)的顶部设有导杆(14),所述座椅(3)套设在所述导杆(14)上,所述导杆(14)外表面套设有弹簧(15),所述弹簧(15)的两端分别与所述盖板(13)以及所述座椅(3)连接在一起。

一种小型救援救生舱

技术领域

[0001] 本实用新型是一种小型救援救生舱,属于救生舱领域。

背景技术

[0002] 地震、矿井塌方等灾难作为一种不可抗力的灾难杀手,一旦发生将会造成巨大的损失和人员伤亡。对于绝大多数的遇灾者,遇到地震、矿井塌方等灾难来不及逃生,会因建筑物倒塌被重物砸伤,甚至身亡。

[0003] 地震造成人员伤亡大都是由房屋倒塌埋压造成的,战争中由于轰炸造成房屋倒塌也是至人员伤亡的主要原因,为了防止地震或战争使房屋倒塌造成的人生伤害,目前,常见的应急方式是叫人们怎样利用桌、櫈、衣柜等家庭常用物进行躲避,由于这些家庭常用物在设计结构上本来就不具抗压能力。

实用新型内容

[0004] 针对现有技术存在的不足,本实用新型目的是提供一种小型救援救生舱。

[0005] 为了实现上述目的,本实用新型是通过如下的技术方案来实现:

[0006] 一种小型救援救生舱,包括壳体与底座,所述底座位于所述壳体的底部中心处,所述壳体的顶部设有预警装置,所述壳体一侧设有门,所述壳体的外表面顶部且位于所述门的上方设有玻璃窗,所述壳体的内顶部设有头盔,所述头盔的后侧通过锁链与所述壳体内壁连接固定,所述壳体内底部设有箱体,所述箱体的内部设有集便器,所述箱体的顶部开口处铰接有盖板,所述盖板上安装有座椅,所述壳体的后侧设有风扇,所述壳体内部设有制氧设备。

[0007] 进一步地,所述底座上设有电池仓,所述电池仓内部设有备用电源,所述电池仓的仓口处设有开关门。

[0008] 进一步地,所述预警装置为地震检测传感器,所述座椅为赛车型座椅,所述座椅上设有五点式安全带。

[0009] 进一步地,所述壳体为蛋形结构,所述壳体由防流弹材料制成,所述玻璃窗由防爆玻璃制成,所述门上设有内外对讲设备,所述壳体内部设有GPS。

[0010] 进一步地,所述盖板的顶部设有导杆,所述座椅套设在所述导杆上,所述导杆外表面套设有弹簧,所述弹簧的两端分别与所述盖板以及所述座椅连接在一起。

[0011] 本实用新型的有益效果,

[0012] 壳体为蛋型结构,壳体外部是由防流弹式复合材料构成,防流弹式复合材料具备抗压、阻燃效果,提高壳体的强度,且,壳体携带gps和北斗定位,方便救援人员查找壳体,搜救使用者;

[0013] 壳体内部具有头盔与锁链组成的固定式头盔,使得头盔可以固定在仓里,进而使得头盔不会对使用者的头部造成甩鞭式伤害;

[0014] 壳体内部设有座椅,座椅为赛车型座椅,且具有五点式安全带,五点式安全带可以

对使用者进行安全束缚,提高使用者的安全性;

[0015] 壳体内部配备制氧设备,进而在发生意外灾难时,制氧设备可以为壳体内部提供氧气支撑,并且,壳体内部的剩余空间可以储存食物和水,可以为使用者提供生存的必要条件;

[0016] 正常情况下,集便器收纳在箱体内部,盖板盖在箱体的顶部开口处,使得座椅可以稳定的放置在盖板上面,盖板为座椅提供一个稳定的支撑面,在需要排便时,可以将座椅折叠起来,然后,将盖板掀起,通过集便器进行排便;

[0017] 门上设有内外对讲设备,进而使得使用者可以与救援人员或外界人员进行沟通通话;

[0018] 通过玻璃窗的设计,从而可以方便使用者观察外界环境情况,同时,玻璃窗由防爆玻璃制成,进而在方便观察的同时保持了玻璃窗的强度;

[0019] 通过备用电源与风扇,从而可以为壳体内部提供电源供应以及通风供应,确保使用者的生存条件;

[0020] 预警装置为地震检测传感器,可以检测是否存在余震,进而提醒使用者进行及时应对。

附图说明

[0021] 通过阅读参照以下附图对非限制性实施例所作的详细描述,本实用新型的其它特征、目的和优点将会变得更明显,

[0022] 图1为本实用新型一种小型救援救生舱的内部结构示意图一;

[0023] 图2为本实用新型一种小型救援救生舱的内部结构示意图二;

[0024] 图3为本实用新型一种小型救援救生舱的座椅结构示意图。

[0025] 图中,1、玻璃窗;2、头盔;3、座椅;4、备用电源;5、风扇;6、底座;7、集便器;8、预警装置;9、门;10、五点式安全带;11、锁链;12、箱体;13、盖板。

具体实施方式

[0026] 为使本实用新型实现的技术手段、创作特征、达成目的与功效易于明白了解,下面结合具体实施方式,进一步阐述本实用新型。

[0027] 请参阅图 1-3,本实用新型提供一种小型救援救生舱技术方案,一种小型救援救生舱,包括壳体与底座6,壳体为蛋型结构,壳体外部是由防流弹式复合材料构成,防流弹式复合材料具备抗压、阻燃效果,提高壳体的强度,且,壳体携带gps和北斗定位,方便救援人员查找壳体,搜救使用者,所述底座6位于所述壳体的底部中心处,所述壳体的顶部设有预警装置8,所述壳体一侧设有门9,所述壳体的外表面顶部且位于所述门9的上方设有玻璃窗1,所述壳体的内顶部设有头盔2,所述头盔2的后侧通过锁链11与所述壳体内壁连接固定,壳体内部具有头盔2与锁链11组成的固定式头盔,使得头盔2可以固定在仓里,进而使得头盔2不会对使用者的头部造成甩鞭式伤害,所述壳体内底部设有箱体12,所述箱体12的内部设有集便器7,所述箱体12的顶部开口处铰接有盖板13,所述盖板13上安装有座椅3,正常情况下,集便器7收纳在箱体12内部,盖板13盖在箱体12的顶部开口处,使得座椅3可以稳定的放置在盖板13上面,盖板13为座椅3提供一个稳定的支撑面,在需要排便时,可以将座椅3折

叠起来,然后,将盖板13掀起,通过集便器7进行排便,所述壳体的后侧设有风扇5,所述壳体内部设有制氧设备,壳体内部配备制氧设备,进而在发生意外灾难时,制氧设备可以为壳体内部提供氧气支撑,并且,壳体内部的剩余空间可以储存食物和水,可以为使用者提供生存的必要条件。

[0028] 参阅图 1,所述底座6上设有电池仓,所述电池仓内部设有备用电源4,所述电池仓的仓口处设有开关门,所述预警装置8为地震检测传感器,预警装置8为地震检测传感器,可以检测是否存在余震,进而提醒使用者进行及时应对,所述座椅3为赛车型座椅,所述座椅3上设有五点式安全带10;壳体内部设有座椅3,座椅3为赛车型座椅,且具有五点式安全带10,五点式安全带10可以对使用者进行安全束缚,提高使用者的安全性。

[0029] 参阅图 1-2 ,所述壳体为蛋形结构,所述壳体由防流弹材料制成,所述玻璃窗1由防爆玻璃制成,通过玻璃窗1的设计,从而可以方便使用者观察外界环境情况,同时,玻璃窗1由防爆玻璃制成,进而在方便观察的同时保持了玻璃窗1的强度,所述门9上设有内外对讲设备,门9上设有内外对讲设备,进而使得使用者可以与救援人员或外界人员进行沟通通话,所述壳体内部设有GPS。

[0030] 参阅图 1-2 ,所述盖板13的顶部设有导杆14,所述座椅3套设在所述导杆14上,所述导杆14外表面套设有弹簧15,所述弹簧15的两端分别与所述盖板13以及所述座椅3连接在一起,通过导杆14与套环15的设计,从而可以提高座椅3的减震效果,提高使用者的安全性与舒适性。

[0031] 在使用时,壳体为蛋型结构,壳体外部是由防流弹式复合材料构成,防流弹式复合材料具备抗压、阻燃效果,提高壳体的强度,且,壳体携带gps和北斗定位,方便救援人员查找壳体,搜救使用者;

[0032] 壳体内部具有头盔2与锁链11组成的固定式头盔,使得头盔2可以固定在仓里,进而使得头盔2不会对使用者的头部造成甩鞭式伤害;

[0033] 壳体内部设有座椅3,座椅3为赛车型座椅,且具有五点式安全带10,五点式安全带10可以对使用者进行安全束缚,提高使用者的安全性;

[0034] 壳体内部配备制氧设备,进而在发生意外灾难时,制氧设备可以为壳体内部提供氧气支撑,并且,壳体内部的剩余空间可以储存食物和水,可以为使用者提供生存的必要条件;

[0035] 正常情况下,集便器7收纳在箱体12内部,盖板13盖在箱体12的顶部开口处,使得座椅3可以稳定的放置在盖板13上面,盖板13为座椅3提供一个稳定的支撑面,在需要排便时,可以将座椅3折叠起来,然后,将盖板13掀起,通过集便器7进行排便;

[0036] 门9上设有内外对讲设备,进而使得使用者可以与救援人员或外界人员进行沟通通话;

[0037] 通过玻璃窗1的设计,从而可以方便使用者观察外界环境情况,同时,玻璃窗1由防爆玻璃制成,进而在方便观察的同时保持了玻璃窗1的强度;

[0038] 通过备用电源4与风扇5,从而可以为壳体内部提供电源供应以及通风供应,确保使用者的生存条件;

[0039] 预警装置8为地震检测传感器,可以检测是否存在余震,进而提醒使用者进行及时应对。

[0040] 虽然本说明书按照实施方式加以描述,但并非每个实施方式仅包含一个独立的技术方案,说明书的这种叙述方式仅仅是为清楚起见,本领域技术人员应当将说明书作为一个整体,各实施例中的技术方案也可以经适当组合,形成本领域技术人员可以理解的其他实施方式。

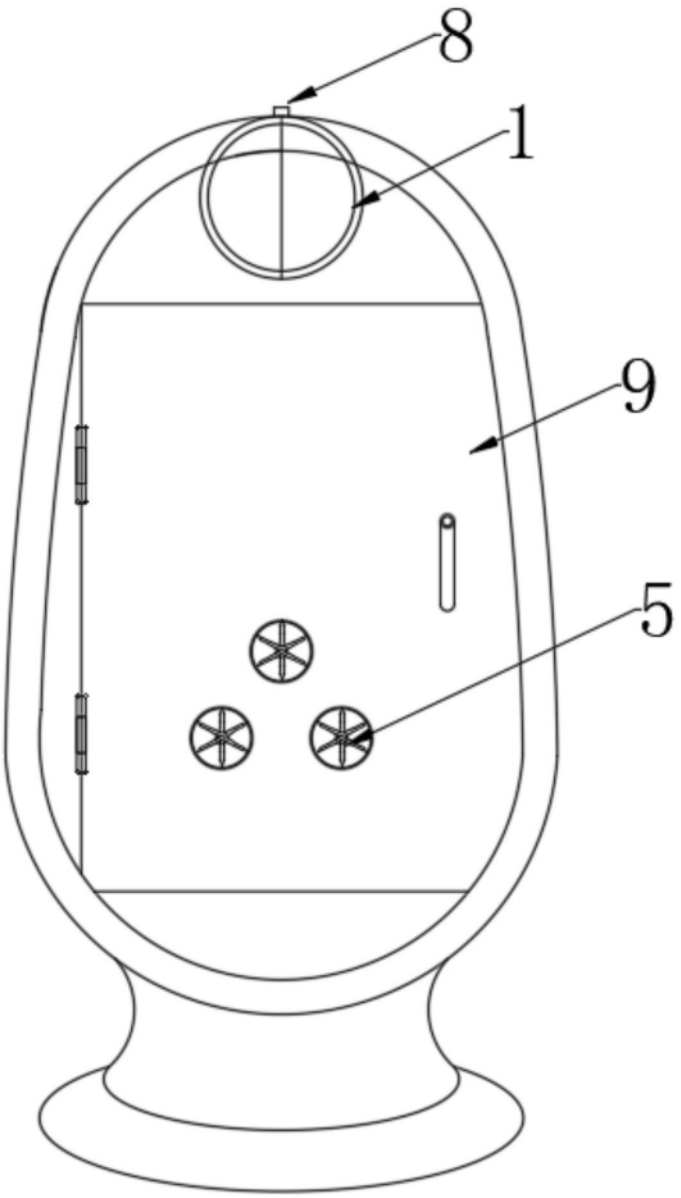

图1

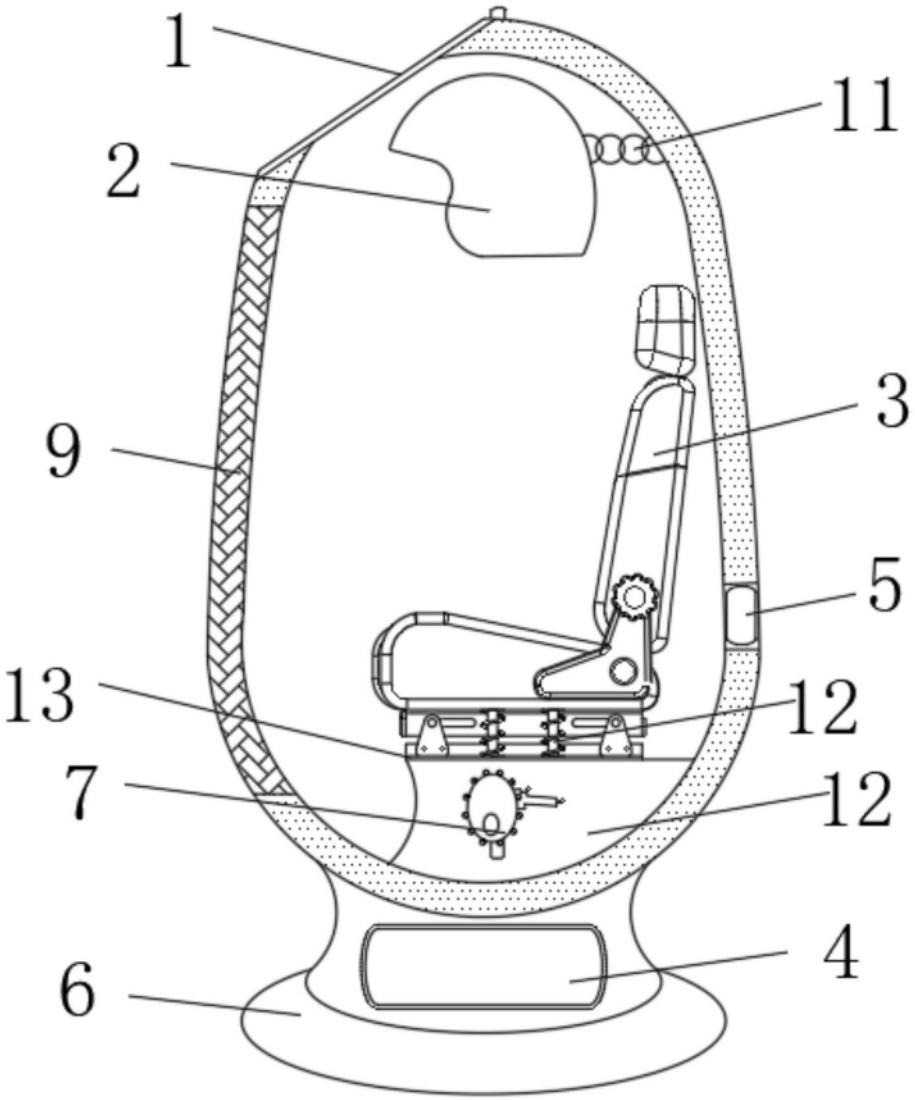

图2

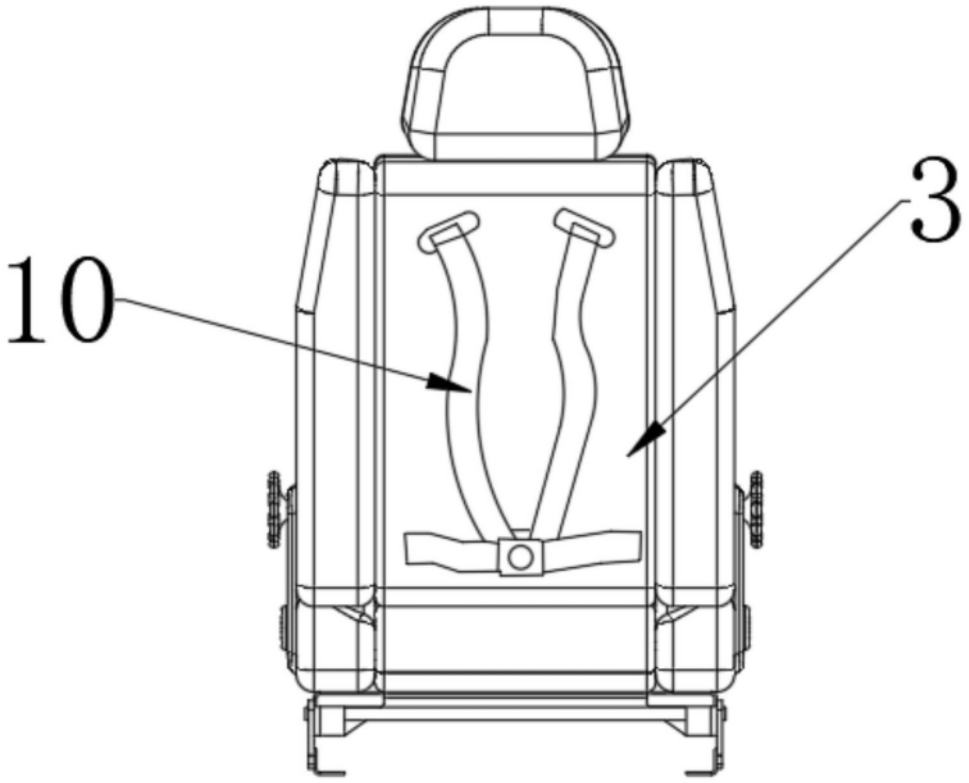

图3