(19)中华人民共和国国家知识产权局

(12)实用新型专利

(10)授权公告号 CN 211502253 U
(45)授权公告日 2020.09.15

(21)申请号 201922203978.9

(22)申请日 2019.12.11

(73)专利权人 湖州久枫智能科技有限公司
地址 313000 浙江省湖州市吴兴区吴兴大道999号湖州多媒体产业园7号楼B幢301室

(72)发明人 张秀凯

(74)专利代理机构 北京华识知识产权代理有限公司 11530
代理人 乔浩刚

(51)Int.Cl.
F16M 13/02(2006.01)
G03B 17/08(2006.01)
H04N 5/225(2006.01)

权利要求书1页 说明书3页 附图2页

(54)实用新型名称

一种防脱落的安防监控装置

(57)摘要

本实用新型公开了一种防脱落的安防监控装置，包括摄像头本体，所述摄像头本体的底部固定安装有承载板，所述承载板的底部固定安装有活动轴，所述活动轴的内部转动安装有支撑柱，支撑柱的右侧固定安装有连接杆，连接杆的右端固定安装有安装板。本实用新型通过将垫板的一侧卡在安装板的右侧使其与墙体接触，再将定位板通过螺钉安装在墙体上，将安装螺栓的一端套接垫片穿过安装孔和定位板将另一端嵌入墙体内部，此时卡块卡入卡槽的内部即可完成对连接杆与摄像头的安装，该安装方式通过多种结构的配合，安装牢固程度得到了提高，同时安装简单，成本低，且安装后不易产生脱落，避免摄像头出现损坏，延长了摄像头的使用寿命。

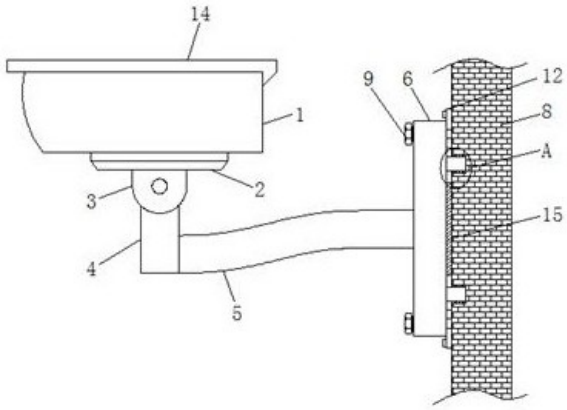

CN 211502253 U

1.一种防脱落的安防监控装置,包括摄像头本体(1),其特征在于:所述摄像头本体(1)的底部固定安装有承载板(2),所述承载板(2)的底部固定安装有活动轴(3),所述活动轴(3)的内部转动安装有支撑柱(4),所述支撑柱(4)的右侧固定安装有连接杆(5),所述连接杆(5)的右端固定安装有安装板(6),所述安装板(6)的右侧设置有墙体(8),所述安装板(6)左侧的上下两端均开设有安装孔(7),所述安装孔(7)的内部贯穿设置有安装螺栓(9),所述安装螺栓(9)的右端嵌入墙体(8)的内部,所述墙体(8)左侧的上下两端并位于两个安装螺栓(9)之间均开设有卡槽(10),所述卡槽(10)的内部卡接有卡块(11),所述卡块(11)的左侧与安装板(6)的右侧固定安装,所述安装螺栓(9)一端的表面固定安装有定位板(12),所述定位板(12)与墙体(8)之间通过螺钉进行连接。

2.根据权利要求1所述的一种防脱落的安防监控装置,其特征在于:所述卡槽(10)的内部放置有填充垫(13),所述填充垫(13)的表面与安装螺栓(9)的一端紧密接触。

3.根据权利要求1所述的一种防脱落的安防监控装置,其特征在于:所述摄像头本体(1)的顶部设置有遮雨罩(14),所述遮雨罩(14)的左端延伸至摄像头本体(1)的左侧,所述遮雨罩(14)的内侧与摄像头本体(1)的顶部卡接。

4.根据权利要求1所述的一种防脱落的安防监控装置,其特征在于:所述安装板(6)右侧的中部卡接有垫板(15),所述垫板(15)的右侧与墙体(8)的左侧紧密接触。

5.根据权利要求1所述的一种防脱落的安防监控装置,其特征在于:所述安装螺栓(9)一端的表面套接有垫片,且垫片位于安装板(6)的外侧。

一种防脱落的安防监控装置

技术领域

[0001] 本实用新型涉及安防监控技术领域，具体为一种防脱落的安防监控装置。

背景技术

[0002] 安防监控系统是应用光纤、同轴电缆或微波在其闭合的环路内传输视频信号，并从摄像到图像显示和记录构成独立完整的系统，它能实时、形象、真实地反映被监控对象，不但极大地延长了人眼的观察距离，而且扩大了人眼的机能，它可以在恶劣的环境下代替人工进行长时间监视，让人能够看到被监视现场的实际发生的一切情况，并通过录像机记录下来，但是摄像头的安装一般都是通过螺栓进行连接，在长时间使用后螺栓容易出现松动，容易导致摄像头出现脱落，增加了安全隐患。

实用新型内容

[0003] 本实用新型的目的在于提供一种防脱落的安防监控装置，具备防脱落的优点，解决了摄像头的安装一般都是通过螺栓进行连接，在长时间使用后螺栓容易出现松动，容易导致摄像头出现脱落的问题。

[0004] 为实现上述目的，本实用新型提供如下技术方案：一种防脱落的安防监控装置，包括摄像头本体，所述摄像头本体的底部固定安装有承载板，所述承载板的底部固定安装有活动轴，所述活动轴的内部转动安装有支撑柱，所述支撑柱的右侧固定安装有连接杆，所述连接杆的右端固定安装有安装板，所述安装板的右侧设置有墙体，所述安装板左侧的上下两端均开设有安装孔，所述安装孔的内部贯穿设置有安装螺栓，所述安装螺栓的右端嵌入墙体的内部，所述墙体左侧的上下两端并位于两个安装螺栓之间均开设有卡槽，所述卡槽的内部卡接有卡块，所述卡块的左侧与安装板的右侧固定安装，所述安装螺栓一端的表面固定安装有定位板，所述定位板与墙体之间通过螺钉进行连接。

[0005] 优选的，所述卡槽的内部放置有填充垫，所述填充垫的表面与安装螺栓的一端紧密接触。

[0006] 优选的，所述摄像头本体的顶部设置有遮雨罩，所述遮雨罩的左端延伸至摄像头本体的左侧，所述遮雨罩的内侧与摄像头本体的顶部卡接。

[0007] 优选的，所述安装板右侧的中部卡接有垫板，所述垫板的右侧与墙体的左侧紧密接触。

[0008] 优选的，所述安装螺栓一端的表面套接有垫片，且垫片位于安装板的外侧。

[0009] 与现有技术相比，本实用新型的有益效果如下：

[0010] 1、本实用新型通过将垫板的一侧卡在安装板的右侧使其与墙体接触，再将定位板通过螺钉安装在墙体上，将安装螺栓的一端套接垫片穿过安装孔和定位板将另一端嵌入墙体内部，此时卡块卡入卡槽的内部即可完成对连接杆与摄像头的安装，该安装方式通过多种结构的配合，安装牢固程度得到了提高，同时安装简单，成本低，且安装后不易产生脱落，避免摄像头出现损坏，延长了摄像头的使用寿命，同时解决了摄像头的安装一般都是通过

螺栓进行连接，在长时间使用后螺栓容易出现松动，容易导致摄像头出现脱落的问题。

[0011] 2、本实用新型通过填充垫可以增加卡块在卡槽内部的稳固性，防止出现晃动，而遮雨罩可对摄像头的顶部进行遮雨，防止雨水进入摄像头内部造成损坏，垫板可以防止安装板与墙体之间留有间隙，增加垫板可以提高安装的稳固性，避免产生晃动。

附图说明

[0012] 图1为本实用新型结构示意图；

[0013] 图2为本实用新型安装板结构左视图；

[0014] 图3为本实用新型图1中A处的局部放大图。

[0015] 图中：1、摄像头本体；2、承载板；3、活动轴；4、支撑柱；5、连接杆；6、安装板；7、安装孔；8、墙体；9、安装螺栓；10、卡槽；11、卡块；12、定位板；13、填充垫；14、遮雨罩；15、垫板。

具体实施方式

[0016] 下面将结合本实用新型实施例中的附图，对本实用新型实施例中的技术方案进行清楚、完整地描述，显然，所描述的实施例仅仅是本实用新型一部分实施例，而不是全部的实施例。基于本实用新型中的实施例，本领域普通技术人员在没有做出创造性劳动前提下所获得的所有其他实施例，都属于本实用新型保护的范围。

[0017] 在本申请文件的描述中，需要理解的是，术语“中心”、“上”、“下”、“前”、“后”、“左”、“右”、“竖直”、“水平”、“顶”、“底”、“内”、“外”等指示的方位或位置关系为基于附图所示的方位或位置关系，仅是为了便于描述本专利和简化描述，而不是指示或暗示所指的装置或元件必须具有特定的方位、以特定的方位构造和操作，因此不能理解为对本专利的限制。在本申请文件的描述中，需要说明的是，除非另有明确的规定和限定，术语“安装”、“相连”、“连接”、“设置”应做广义理解，例如，可以是固定相连、设置，也可以是可拆卸连接、设置，或一体地连接、设置。对于本领域的普通技术人员而言，可以根据具体情况理解上述术语在本专利中的具体含义。

[0018] 请参阅图1-3，一种防脱落的安防监控装置，包括摄像头本体1，摄像头本体1的顶部设置有遮雨罩14，遮雨罩14的左端延伸至摄像头本体1的左侧，遮雨罩14的内侧与摄像头本体1的顶部卡接，摄像头本体1的底部固定安装有承载板2，承载板2的底部固定安装有活动轴3，活动轴3的内部转动安装有支撑柱4，支撑柱4的右侧固定安装有连接杆5，连接杆5的右端固定安装有安装板6，安装板6右侧的中部卡接有垫板15，垫板15的右侧与墙体8的左侧紧密接触，安装板6的右侧设置有墙体8，安装板6左侧的上下两端均开设有安装孔7，安装孔7的内部贯穿设置有安装螺栓9，安装螺栓9一端的表面套接有垫片，且垫片位于安装板6的外侧，安装螺栓9的右端嵌入墙体8的内部，墙体8左侧的上下两端并位于两个安装螺栓9之间均开设有卡槽10，卡槽10的内部放置有填充垫13，填充垫13的表面与安装螺栓9的一端紧密接触，通过填充垫13可以增加卡块11在卡槽10内部的稳固性，防止出现晃动，而遮雨罩14可对摄像头的顶部进行遮雨，防止雨水进入摄像头内部造成损坏，垫板15可以防止安装板6与墙体8之间留有间隙，增加垫板15可以提高安装的稳固性，避免产生晃动，卡槽10的内部卡接有卡块11，卡块11的左侧与安装板6的右侧固定安装，安装螺栓9一端的表面固定安装有定位板12，定位板12与墙体8之间通过螺钉进行连接，通过将垫板15的一侧卡在安装板6

的右侧使其与墙体8接触，再将定位板12通过螺钉安装在墙体8上，将安装螺栓9的一端套接垫片穿过安装孔7和定位板12将另一端嵌入墙体8内部，此时卡块11卡入卡槽10的内部即可完成对连接杆5与摄像头的安装，该安装方式通过多种结构的配合，安装牢固程度得到了提高，同时安装简单，成本低，且安装后不易产生脱落，避免摄像头出现损坏，延长了摄像头的使用寿命，同时解决了摄像头的安装一般都是通过螺栓进行连接，在长时间使用后螺栓容易出现松动，容易导致摄像头出现脱落的问题。

[0019] 本申请文件中使用到的标准零件均可以从市场上购买，本申请文件中各部件根据说明书和附图的记载均可以进行订制，各个零件的具体连接方式均采用现有技术中成熟的螺栓、铆钉、焊接等常规手段，机械、零件和设备均采用现有技术中常规的型号，控制方式是通过控制器来自动控制，控制器的控制电路通过本领域的技术人员简单编程即可实现，属于本领域的公知常识，并且本申请文件主要用来保护机械装置，所以本申请文件不再详细解释控制方式和电路连接，在此不再作出具体叙述。

[0020] 使用时，首先通过将垫板15的一侧卡在安装板6的右侧使其与墙体8接触，再将定位板12通过螺钉安装在墙体8上，将安装螺栓9的一端套接垫片穿过安装孔7和定位板12将另一端嵌入墙体8内部，此时卡块11卡入卡槽10的内部即可完成对连接杆5与摄像头的安装，该安装方式通过多种结构的配合，安装牢固程度得到了提高，同时安装简单，成本低，且安装后不易产生脱落，避免摄像头出现损坏，延长了摄像头的使用寿命，垫板15可以防止安装板6与墙体8之间留有间隙，增加垫板15可以提高安装的稳固性，避免产生晃动。

[0021] 尽管已经示出和描述了本实用新型的实施例，对于本领域的普通技术人员而言，可以理解在不脱离本实用新型的原理和精神的情况下可以对这些实施例进行多种变化、修改、替换和变型，本实用新型的范围由所附权利要求及其等同物限定。

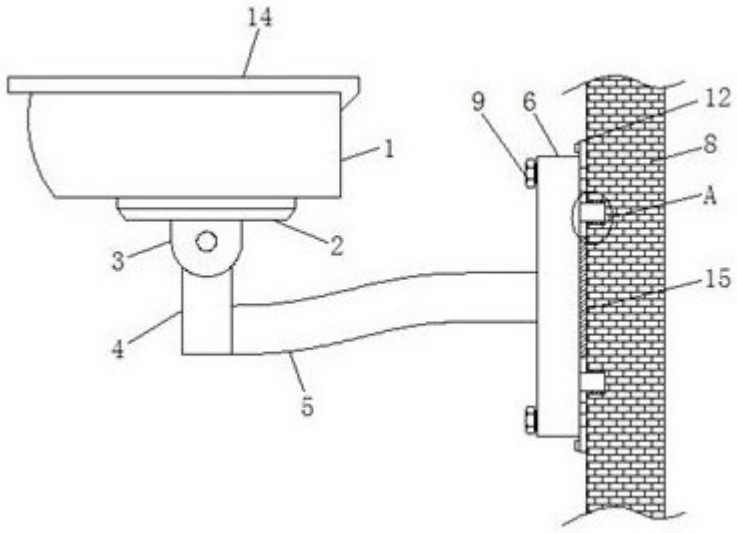

图1

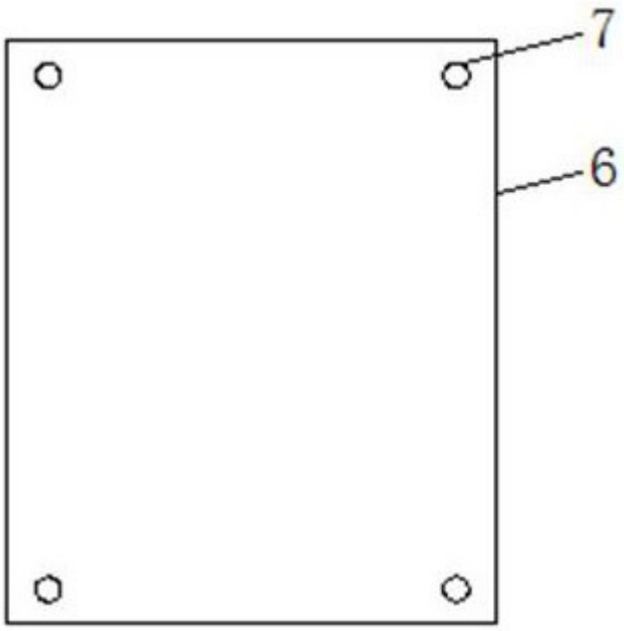

图2

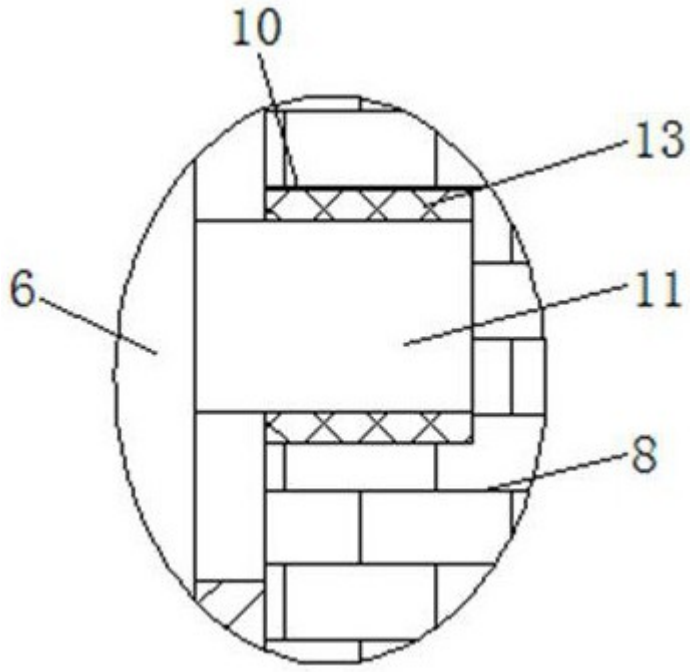

图3