(19)中华人民共和国国家知识产权局

(12)实用新型专利

(10)授权公告号 CN 215230754 U
(45)授权公告日 2021.12.21

(21)申请号 202121020940.9

(22)申请日 2021.05.13

(73)专利权人 云南省中医医院(云南中医药大学第一附属医院)
地址 650000 云南省昆明市光华街120号

(72)发明人 马晓佳 许宁 谢蓓

(74)专利代理机构 北京众允专利代理有限公司 11803
代理人 沈小青

(51)Int.Cl.
A61M 1/00(2006.01)

权利要求书1页 说明书4页 附图3页

(54)实用新型名称

一种乳腺脓肿治疗引流管

(57)摘要

本实用新型公开了一种乳腺脓肿治疗引流管,包括夹持圈、限位板和固定夹,所述夹持圈的内侧连接有夹持弹簧,所述夹持弹簧的一端连接有软胶夹,所述夹持圈的内侧安装有连接板,所述夹持圈的内部贯穿连接有套管,所述套管的底部安装有固定管,所述固定管的外表面安装有橡胶塞。本实用新型通过夹持圈的设置,夹持圈上软胶夹可通过夹持弹簧的回弹性对套管进行限位夹持作用,并通过连接板的设置,连接板的两端连接有相同的夹持圈,当其对套管进行夹持时,可保持套管上一定长度的平滑性,使其不易出现褶皱,且当装置使用时,可间断性的在套管上使用夹持圈进行限位夹持,保证引流管在使用过程中,不会由于晃动随着套管发生褶皱,造成不必要的堵塞。

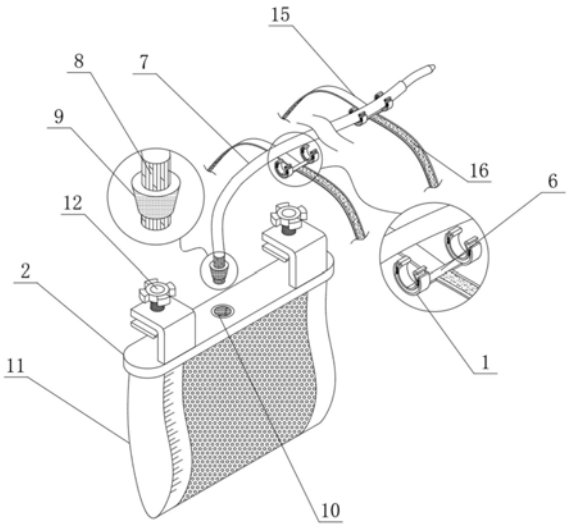

CN 215230754 U

1.一种乳腺脓肿治疗引流管,包括夹持圈(1)、限位板(2)和固定夹(3),其特征在于:所述夹持圈(1)的内侧连接有夹持弹簧(4),所述夹持弹簧(4)的一端连接有软胶夹(5),所述夹持圈(1)的内侧安装有连接板(6),所述夹持圈(1)的内部贯穿连接有套管(7),所述套管(7)的底部安装有固定管(8),所述固定管(8)的外表面安装有橡胶塞(9)。

2.根据权利要求1所述的一种乳腺脓肿治疗引流管,其特征在于:所述限位板(2)的顶端开设有橡胶插口(10),所述橡胶插口(10)的内部插接有橡胶塞(9),所述限位板(2)的底端安装有引流袋(11)。

3.根据权利要求1所述的一种乳腺脓肿治疗引流管,其特征在于:所述限位板(2)的顶端安装有固定夹(3),且固定夹(3)位于橡胶插口(10)的外侧,所述固定夹(3)的顶端螺纹贯穿安装有固定螺栓(12),所述固定螺栓(12)的底端连接有挤压板(13)。

4.根据权利要求1所述的一种乳腺脓肿治疗引流管,其特征在于:所述套管(7)的内部嵌合安装有引流管(14)。

5.根据权利要求1所述的一种乳腺脓肿治疗引流管,其特征在于:所述连接板(6)的两侧均安装有束缚带(15),所述束缚带(15)的表面设置有魔术贴层(16)。

6.根据权利要求2所述的一种乳腺脓肿治疗引流管,其特征在于:所述引流袋(11)的一侧设置有刻度线。

一种乳腺脓肿治疗引流管

技术领域

[0001] 本实用新型涉及医用设备技术领域，具体为一种乳腺脓肿治疗引流管。

背景技术

[0002] 乳腺脓肿是指细菌感染源经乳头侵入乳房组织，使乳腺管发生感染的情况，而形成的一个化脓的组织感染区域，乳腺脓肿是女性常见病，多见于哺乳期妇女，脓肿可以是单房性的，也可以由于未及时治疗，而扩展为多房性的，或自外穿破皮肤或脓肿破溃乳管形成溢脓，同一乳房也可以同时存在数个病灶而形成多个脓肿的情况，临床上应用的外科引流管种类很多，有的用于导尿，有的用于伤口，胸腔、脑腔、胃肠道、引流管胆道等都有应用，外科引流为的是将人体组织间或体腔中积聚的脓、血、液体导引至体外，防止术后感染与影响伤口愈合，在进行相关治疗时，需要使用到引流管设备，但现有的引流管设备在使用时存在一定的不足。

[0003] 现有技术中一种乳腺脓肿治疗引流管缺点不足：

[0004] 1、现有技术中一种乳腺脓肿治疗引流管，在使用时，由于引流管具有一定的长度，使用时引流管的弯曲褶皱，会导致引流工作的中断堵塞，对病人的引流工作造成影响；

[0005] 2、现有技术中一种乳腺脓肿治疗引流管，取法便捷的安装结构，引流装置的随意放置，缺乏稳定性，影响引流工作的正常进行。

实用新型内容

[0006] 本实用新型的目的在于提供一种乳腺脓肿治疗引流管，以解决上述背景技术中提出的问题。

[0007] 为实现上述目的，本实用新型提供如下技术方案，一种乳腺脓肿治疗引流管，包括夹持圈、限位板和固定夹，所述夹持圈的内侧连接有夹持弹簧，所述夹持弹簧的一端连接有软胶夹，所述夹持圈的内侧安装有连接板，所述夹持圈的内部贯穿连接有套管，所述套管的底部安装有固定管，所述固定管的外表面安装有橡胶塞。

[0008] 优选的，所述限位板的顶端开设有橡胶插口，所述橡胶插口的内部插接有橡胶塞，所述限位板的底端安装有引流袋。

[0009] 优选的，所述限位板的顶端安装有固定夹，且固定夹位于橡胶插口的外侧，所述固定夹的顶端螺纹贯穿安装有固定螺栓，所述固定螺栓的底端连接有挤压板。

[0010] 优选的，所述套管的内部嵌合安装有引流管。

[0011] 优选的，所述连接板的两侧均安装有束缚带，所述束缚带的表面设置有魔术贴层。

[0012] 优选的，所述引流袋的一侧设置有刻度线。

[0013] 与现有技术相比，本实用新型的有益效果如下：

[0014] 1、本实用新型通过夹持圈的设置，夹持圈上软胶夹可通过夹持弹簧的回弹性对套管进行限位夹持作用，并通过连接板的设置，连接板的两端连接有相同的夹持圈，当其对套管进行夹持时，可保持套管上一定长度的平滑性，使其不易出现褶皱，且当装置使用时，可

间断性的在套管上使用夹持圈进行限位夹持，从而保证引流管在使用过程中，不会由于晃动随着套管发生褶皱，造成不必要的堵塞，影响引流工作，以及对病人带来的不适。

[0015] 2、本实用新型通过固定夹的设置，将固定夹卡入床板上，通过转动固定螺栓推动挤压板挤压床板，继而达到挤压固定作用，从而将引流袋固定在床板的一侧，便于引流管的安装，引流管通过固定管上的橡胶塞插入橡胶插口进行安装，且便于拆卸，引流袋上刻度线的设置，便于医护人员观察引流袋内的液体流入量，以及观察液体的形态，以便做出相对应的诊断，固定夹对限位板的固定作用，同时也对引流管的使用起到一定的稳定作用，且引流管在使用时可通过束缚带和魔术贴层的设置，通过束缚带对病人的肢体或其他适合的物体上，对引流管的活动起到限位作用，降低引流工作的影响。

附图说明

[0016] 图1为本实用新型结构示意图；

[0017] 图2为本实用新型的固定夹结构剖视示意图；

[0018] 图3为本实用新型的夹持圈结构侧视示意图；

[0019] 图4为本实用新型的套管结构剖视示意图。

[0020] 图中：1、夹持圈；2、限位板；3、固定夹；4、夹持弹簧；5、软胶夹；6、连接板；7、套管；8、固定管；9、橡胶塞；10、橡胶插口；11、引流袋；12、固定螺栓；13、挤压板；14、引流管；15、束缚带；16、魔术贴层。

具体实施方式

[0021] 下面将结合本实用新型实施例中的附图，对本实用新型实施例中的技术方案进行清楚、完整地描述，显然，所描述的实施例仅仅是本实用新型一部分实施例，而不是全部的实施例。基于本实用新型中的实施例，本领域普通技术人员在没有做出创造性劳动前提下所获得的所有其他实施例，都属于本实用新型保护的范围。

[0022] 在本实用新型的描述中，需要说明的是，术语“上”、“下”、“内”、“外”“前端”、“后端”、“两端”、“一端”、“另一端”等指示的方位或位置关系为基于附图所示的方位或位置关系，仅是为了便于描述本实用新型和简化描述，而不是指示或暗示所指的装置或元件必须具有特定的方位、以特定的方位构造和操作，因此不能理解为对本实用新型的限制。此外，术语“第一”、“第二”仅用于描述目的，而不能理解为指示或暗示相对重要性。

[0023] 在本实用新型的描述中，需要说明的是，除非另有明确的规定和限定，术语“安装”、“设置有”、“连接”等，应做广义理解，例如“连接”，可以是固定连接或活动连接，也可以是可拆卸连接，或一体地连接；可以是机械连接，也可以是电连接；可以是直接相连，也可以通过中间媒介间接相连，可以是两个元件内部的连通。对于本领域的普通技术人员而言，可以具体情况理解上述术语在本实用新型中的具体含义。

[0024] 请参阅图1-4，本实用新型提供的一种实施例，一种一种乳腺脓肿治疗引流管，包括夹持圈1、限位板2和固定夹3，限位板2的顶端开设有橡胶插口10，橡胶插口10的内部插接有橡胶塞9，限位板2的底端安装有引流袋11，引流袋11的一侧设置有刻度线，限位板2的顶端安装有固定夹3，且固定夹3位于橡胶插口10的外侧，固定夹3的顶端螺纹贯穿安装有固定螺栓12，固定螺栓12的底端连接有挤压板13，夹持圈1的内侧连接有夹持弹簧4，夹持弹簧4

的一端连接有软胶夹5，夹持圈1的内侧安装有连接板6，连接板6的两侧均安装有束缚带15，束缚带15的表面设置有魔术贴层16，夹持圈1的内部贯穿连接有套管7，套管7的内部嵌合安装有引流管14，套管7的底部安装有固定管8，

[0025] 通过夹持圈1的设置，夹持圈1上软胶夹5可通过夹持弹簧4的回弹性对套管7进行限位夹持作用，并通过连接板6的设置，连接板6的两端连接有相同的夹持圈1，当其对套管7进行夹持时，可保持套管7上一定长度的平滑性，使其不易出现褶皱，且当装置使用时，可间断性的在套管7上使用夹持圈1进行限位夹持，从而保证引流管14在使用过程中，不会由于晃动随着套管7发生褶皱，造成不必要的堵塞，影响引流工作，以及对病人带来的不适。

[0026] 固定管8的外表面安装有橡胶塞9。

[0027] 通过固定夹3的设置，将固定夹3卡入床板上，通过转动固定螺栓12推动挤压板13挤压床板，继而达到挤压固定作用，从而将引流袋11固定在床板的一侧，便于引流管14的安装，引流管14通过固定管8上的橡胶塞9插入橡胶插口10进行安装，且便于拆卸，引流袋11上刻度线的设置，便于医护人员观察引流袋11内的液体流入量，以及观察液体的形态，以便做出相对应的诊断，固定夹3对限位板2的固定作用，同时也对引流管14的使用起到一定的稳定作用，且引流管14在使用时可通过束缚带15和魔术贴层16的设置，通过束缚带15对病人的肢体或其他适合的物体上，对引流管14的活动起到限位作用，降低引流工作的影响。

[0028] 本公开具体实施方式省略了已知功能和已知部件的详细说明，为保证设备的兼容性，所采用的操作手段均与市面器械参数保持一致。

[0029] 本实用新型中，该装置的工作步骤如下：

[0030] 1、通过夹持圈1的工作，夹持圈1上软胶夹5可通过夹持弹簧4的回弹性对套管7进行限位夹持作用，并通过连接板6的设置，连接板6的两端连接有相同的夹持圈1，当其对套管7进行夹持时，可保持套管7上一定长度的平滑性，使其不易出现褶皱，且当装置使用时，可间断性的在套管7上使用夹持圈1进行限位夹持，从而保证引流管14在使用过程中，不会由于晃动随着套管7发生褶皱，造成不必要的堵塞，影响引流工作；

[0031] 2、通过固定夹3的工作，将固定夹3卡入床板上，通过转动固定螺栓12推动挤压板13挤压床板，继而达到挤压固定作用，从而将引流袋11固定在床板的一侧，便于引流管14的安装，引流管14通过固定管8上的橡胶塞9插入橡胶插口10进行安装，且便于拆卸，引流袋11上刻度线的设置，便于医护人员观察引流袋11内的液体流入量，以及观察液体的形态，以便做出相对应的诊断，固定夹3对限位板2的固定作用，同时也对引流管14的使用起到一定的稳定作用，且引流管14在使用时可通过束缚带15和魔术贴层16的设置，通过束缚带15对病人的肢体或其他适合的物体上，对引流管14的活动起到限位作用。

[0032] 对于本领域技术人员而言，显然本实用新型不限于上述示范性实施例的细节，而且在不背离本实用新型的精神或基本特征的情况下，能够以其他的具体形式实现本实用新型。因此，无论从哪一点来看，均应将实施例看作是示范性的，而且是非限制性的，本实用新型的范围由所附权利要求而不是上述说明限定，因此旨在将落在权利要求的等同要件的含义和范围内的所有变化囊括在本实用新型内，不应将权利要求中的任何附图标记视为限制所涉及的权利要求，以上所述，仅为本实用新型较佳的具体实施方式，但本实用新型的保护范围并不局限于此，任何熟悉本技术领域的技术人员在本实用新型揭露的技术范围内，根据本实用新型的技术方案及其实用新型构思加以等同替换或改变，都应涵盖在本实用新型

的保护范围之内。

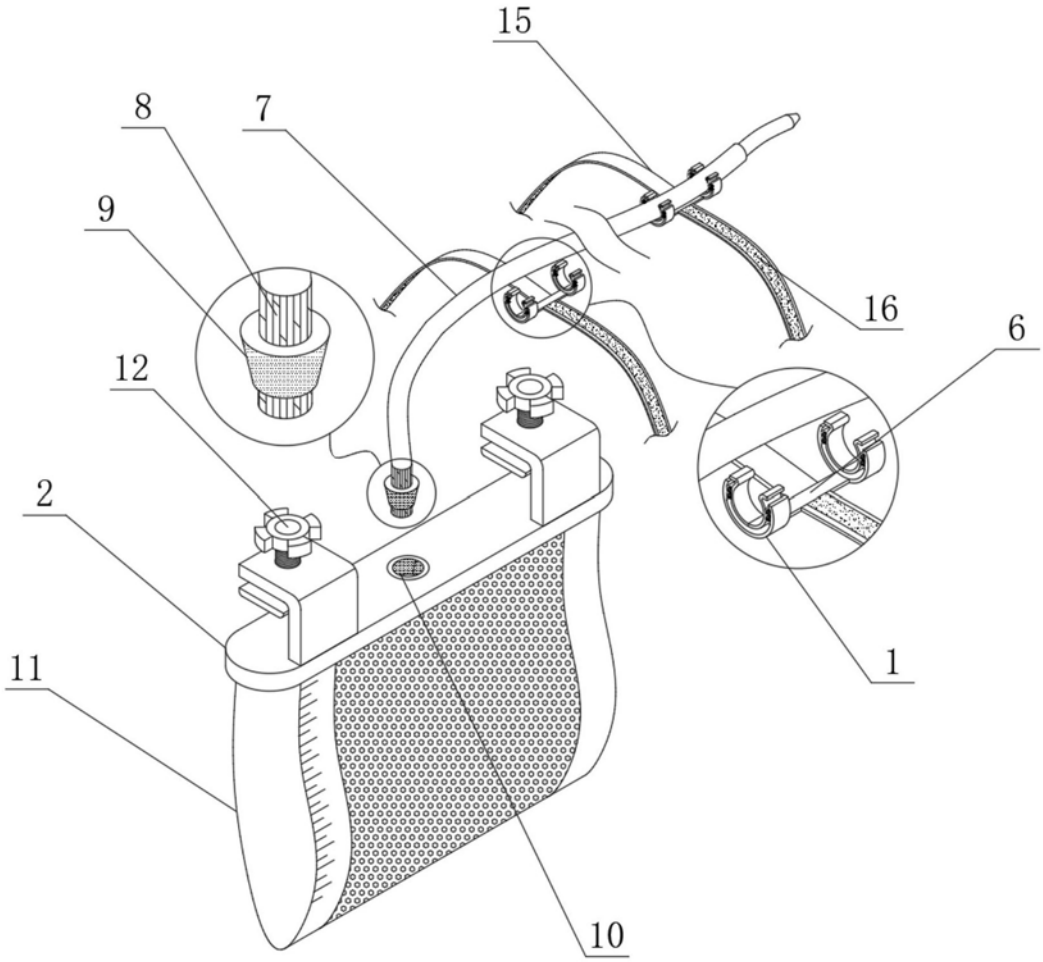

图1

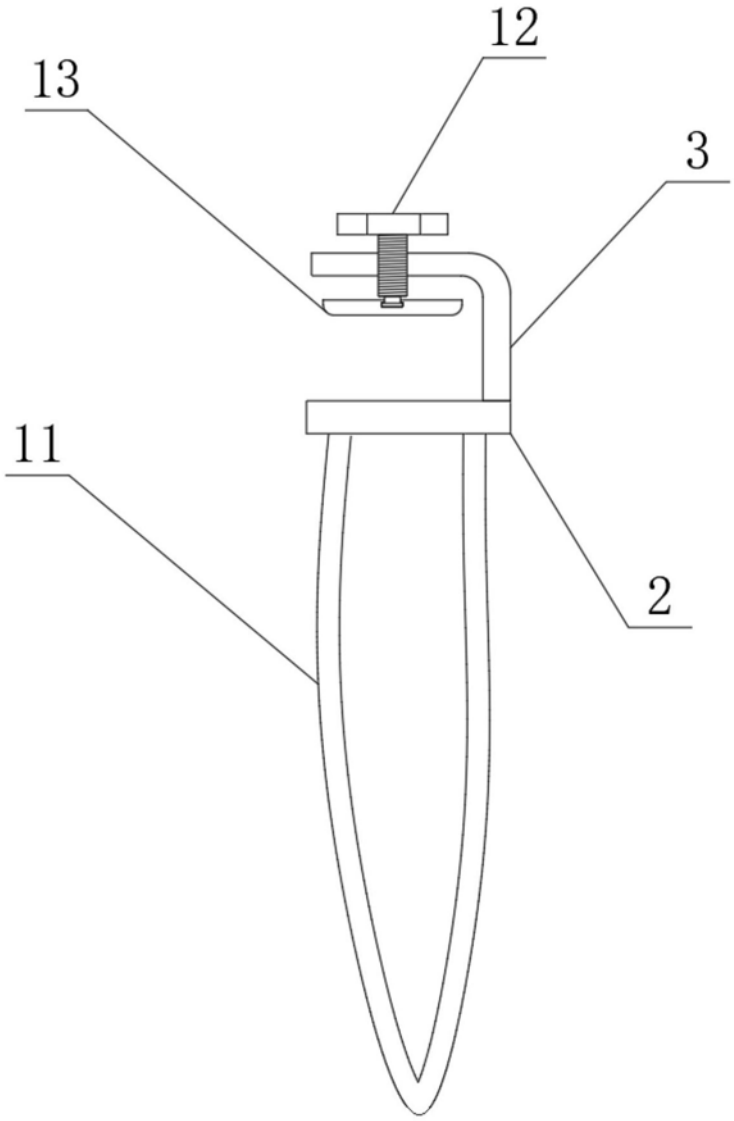

图2

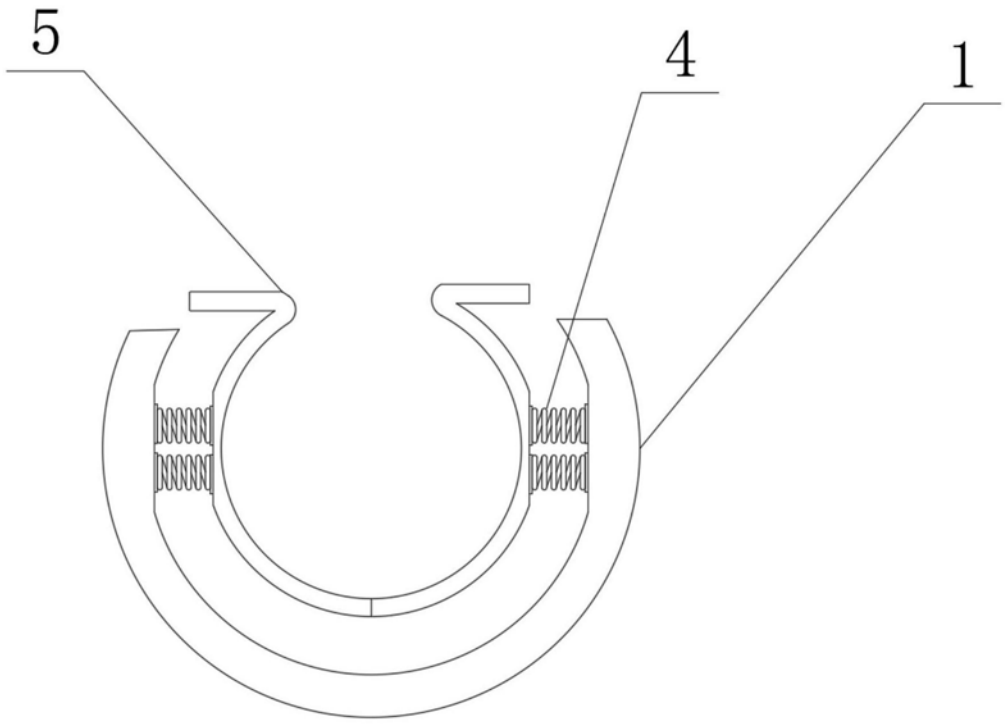

图3

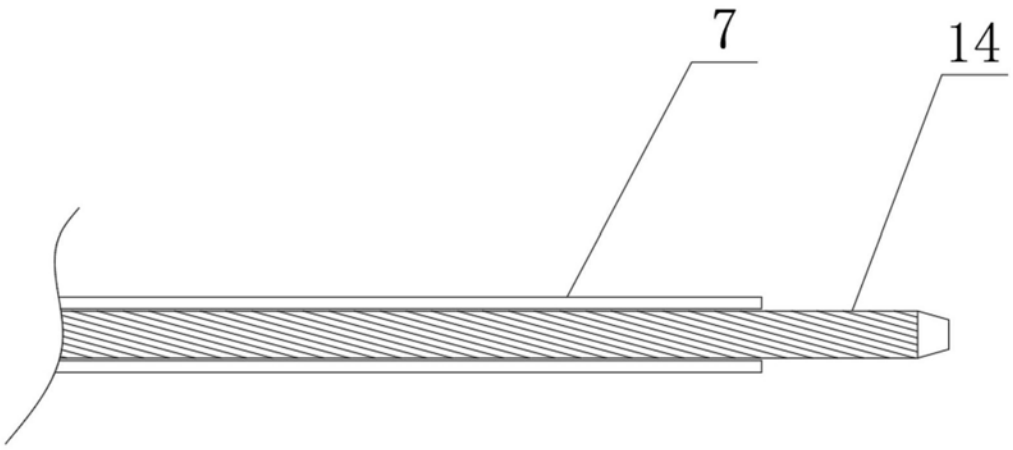

图4