(19)中华人民共和国国家知识产权局

(12)发明专利申请

(10)申请公布号 CN 109246382 A
(43)申请公布日 2019.01.18

(21)申请号 201811348212.3

(22)申请日 2018.11.13

(71)申请人 云谷(固安)科技有限公司
地址 065000 河北省廊坊市固安县新兴产业示范区

(72)发明人 王留洋 单奇 丁立薇 吴雨华 廖富 后红琪

(74)专利代理机构 北京布瑞知识产权代理有限公司 11505
代理人 孟潭

(51)Int.Cl.
H04N 7/14(2006.01)

权利要求书2页 说明书7页 附图4页

(54)发明名称

一种视讯通话装置

(57)摘要

有本发明实施例提供的一种视讯通话装置，包括两个显示组件，每一显示组件上形成有显示屏幕；两个显示组件的至少两个相对端可拆卸连接，以使得位于两个显示组件上的显示屏幕背对设置或相邻设置；两个显示组件具有结构匹配的贴合侧面以使得相邻设置的显示屏幕形成拼接屏。通过显示组件的可拆卸连接可实现显示屏幕背对放置、相邻平面放置与相邻呈预设角度放置，满足与对面人员共享屏幕、与邻座人员共享屏幕以及一人共享屏幕的不同视讯通话场景的需求。

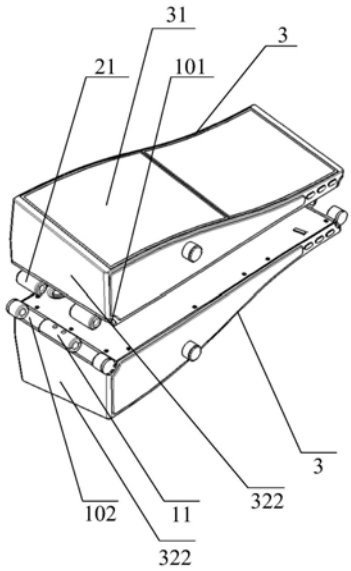

CN 109246382 A

1.一种视讯通话装置,其特征在于,包括:包括两个显示组件,每一显示组件上形成有显示屏幕;两个所述显示组件的至少两个相对端可拆卸连接,以使得位于两个所述显示组件上的显示屏幕背对设置或相邻设置;

其中,两个所述显示组件具有结构匹配的贴合侧面以使得相邻设置的所述显示屏幕形成拼接屏。

2.根据权利要求1所述的视讯通话装置,其特征在于,两个所述显示组件的相对端通过可拆卸转动连接机构连接,所述可拆卸转动连接机构包括:卡持部和可拆卸且可转动连接的卡槽,以使得两个所述显示组件之间的转动角度大于或等于0°,小于或等于180°。

3.根据权利要求2所述的视讯通话装置,其特征在于,所述可拆卸转动连接机构包括第一连接件和与所述第一连接件可拆卸且可转动连接的第二连接件,所述第一连接件设有安装所述卡持部的安装槽,以及设置于所述安装槽内且与所述卡持部一端抵接的弹性部,所述弹性部控制所述卡持部的行程位移;所述第二连接件设有与所述卡持部配合的卡槽。

4.根据权利要求3所述的视讯通话装置,其特征在于,所述卡持部远离所述弹性部的一端设有弧形凸面;所述卡槽的结构为与所述弧形凸面配合的弧形内凹结构,以使所述具有弧形凸面的卡持部在具有所述弧形内凹的卡槽内转动连接。

5.根据权利要求4所述的视讯通话装置,其特征在于,所述第一连接件与所述第二连接件还包括过渡部,所述过渡部具有与所述卡持部或所述卡槽连接的弧形面。

6.根据权利要4所述的视讯通话装置,其特征在于,所述第一连接件与所述第二连接件均为圆柱形结构,通过具有弧形面的所述第二连接件的过渡部改变所述卡持部的行程位移可实现所述第一连接件与所述第二连接件的配合状态或分离状态,当处于配合状态时可围绕与所述圆柱形的轴向方向垂直的方向转动连接。

7.根据权利要6所述的视讯通话装置,其特征在于,所述显示组件包括安装壳体,所述安装壳体包括与所述显示屏幕相对的背板,以及连接在所述背板和所述显示屏幕之间的多个侧板;所述第一连接件或第二连接件设置在所述背板和所述侧板的连接处;

优选地,所述背板和所述侧板之间形成有安装所述第一连接件或第二连接件的安装面;

所述安装面垂直于所述第一连接件或第二连接件的轴向方向的截面形状为圆心角为90°的扇形结构。

8.根据权利要求7所述的视讯通话装置,其特征在于,所述第一连接件或第二连接件安装在所述显示组件相对设置的两端;

优选地,所述安装壳体中背板远离所述显示屏幕的表面为平坦面;

优选地,所述安装壳体中与所述第一连接件或第二连接件连接的两个侧面在垂直于所述背板方向上的高度不同;

两个所述显示组件的相对端通过第一连接件与第二连接件实现可拆卸转动连接,两个显示组件中的一个显示组件的安装壳体中连接第一连接件的侧面与两个显示组件中的另一个显示组件的安装壳体中连接第二连接件的侧面相对于可拆卸转动连接机构呈镜像对称设置。

9.根据权利要求1所述的视讯通话装置,其特征在于,两个所述显示组件上的显示屏幕相对于相邻面呈镜像对称设置;

优选地，两个所述显示组件相对于相邻面呈镜像对称设置。

10.根据权利要求1-9中任意一项所述的视讯通话装置，其特征在于，每一显示组件均包括至少一个曲面显示屏幕和/或至少一个平面显示屏幕；其中，每一显示屏幕均独立驱动显示，或位于同一显示组件上的显示屏幕共同驱动显示。

一种视讯通话装置

技术领域

[0001] 本发明涉及显示技术领域，具体涉及一种视讯通话装置。

背景技术

[0002] 现有技术中，视讯通话会议所使用的视频装置，通常将一个大屏幕分成多块视频区域，视频区域之间无法自由组合或拆分，从而不方便携带以及移动，因而不能满足多种视讯通话场景的不同需求。

发明内容

[0003] 有鉴于此，本发明提供一种视讯通话装置，解决现有技术中视讯通话装置不能满足多种视讯通话场景的不同需求的技术问题。

[0004] 根据本发明的一个方面，本发明实施例一种视讯通话装置，包括：包括两个显示组件，每一显示组件上形成有显示屏幕；两个所述显示组件的至少两个相对端可拆卸连接，以使得位于两个所述显示组件上的显示屏幕背对设置或相邻设置；

[0005] 其中，两个所述显示组件具有结构匹配的贴合侧面以使得相邻设置的所述显示屏幕形成拼接屏。

[0006] 在一实施例中，两个所述显示组件的相对端通过可拆卸转动连接机构连接，所述可拆卸转动连接机构包括：卡持部和可拆卸且可转动连接的卡槽，以使得两个所述显示组件之间的转动角度大于或等于0°，小于或等于180°。

[0007] 在一实施例中，所述可拆卸转动连接机构包括第一连接件和与所述第一连接件可拆卸且可转动连接的第二连接件，所述第一连接件设有安装所述卡持部的安装槽，以及设置于所述安装槽内且与所述卡持部一端抵接的弹性部，所述弹性部控制所述卡持部的行程位移；所述第二连接件设有与所述卡持部配合的卡槽。

[0008] 在一实施例中，所述卡持部远离所述弹性部的一端设有弧形凸面；所述卡槽的结构为与所述弧形凸面配合的弧形内凹结构，以使所述具有弧形凸面的卡持部在具有所述弧形内凹的卡槽内转动连接。

[0009] 在一实施例中，所述第一连接件与所述第二连接件还包括过渡部，所述过渡部具有与所述卡持部或所述卡槽连接的弧形面。

[0010] 在一实施例中，所述第一连接件与所述第二连接件均为圆柱形结构，通过具有弧形面的所述第二连接件的过渡部改变所述卡持部的行程位移可实现所述第一连接件与所述第二连接件的配合状态或分离状态，当处于配合状态时可围绕与所述圆柱形的轴向方向垂直的方向转动连接。

[0011] 在一实施例中，所述显示组件包括安装壳体，所述安装壳体包括与所述显示屏幕相对的背板，以及连接在所述背板和所述显示屏幕之间的多个侧板；所述第一连接件或第二连接件设置在所述背板和所述侧板的连接处；

[0012] 优选地，所述背板和所述侧板之间形成有安装所述第一连接件或第二连接件的安

装面；

[0013] 所述安装面垂直于所述第一连接件或第二连接件的轴向方向的截面形状为圆心角为90°的扇形结构。

[0014] 在一实施例中，所述第一连接件或第二连接件安装在所述显示组件相对设置的两端；

[0015] 优选地，所述安装壳体中背板远离所述显示屏幕的表面为平坦面；

[0016] 优选地，所述安装壳体中与所述第一连接件或第二连接件连接的两个侧面在垂直于所述背板方向上的高度不同；

[0017] 两个所述显示组件的相对端通过第一连接件与第二连接件实现可拆卸转动连接，两个显示组件中的一个显示组件的安装壳体中连接第一连接件的侧面与两个显示组件中的另一个显示组件的安装壳体中连接第二连接件的侧面相对于可拆卸转动连接机构呈镜像对称设置。

[0018] 在一实施例中，两个所述显示组件上的显示屏幕相对于相邻面呈镜像对称设置；

[0019] 优选地，两个所述显示组件相对于相邻面呈镜像对称设置。

[0020] 在一实施例中，每一显示组件均包括至少一个曲面显示屏幕和/或至少一个平面显示屏幕；其中，每一显示屏幕均独立驱动显示，或位于同一显示组件上的显示屏幕共同驱动显示。

[0021] 本发明实施例提供的一种视讯通话装置，包括两个显示组件，每一显示组件上形成有显示屏幕；两个显示组件的至少两个相对端可拆卸连接，以使得位于两个所述显示组件上的显示屏幕背对设置或相邻设置；两个所述显示组件具有结构匹配的贴合侧面以使得相邻设置的所述显示屏幕形成拼接屏。两个显示组件的两端均可以拆卸连接，便于将两个显示组件可拆卸且拆卸方式多样，且两个显示组件可以通过折叠在一起使得移动、携带方便，而两个显示组件连接在一起时，两个显示组件中的显示屏幕还可以拼接形成一个衔接流畅的拼接屏，减少人的视觉疲劳，通过显示组件的可拆卸连接可实现显示屏幕背对放置、相邻平面放置与相邻呈预设角度放置，满足与对面人员共享屏幕、与邻座人员共享屏幕以及一人共享屏幕的不同视讯通话场景的需求。

附图说明

[0022] 图1、图2、图6所示为本发明实施例提供的一种视讯通话装置的结构示意图。

[0023] 图3所示为本发明实施例提供的一种视讯通话装置中的可拆卸转动连接机构的结构示意图；

[0024] 图4所示为本发明实施例提供的一种视讯通话装置中的可拆卸转动连接机构中第一连接件与第二连接件处于装配位置时的结构示意图；

[0025] 图5所示为本发明实施例提供的一种视讯通话装置中的可拆卸转动连接机构中第一连接件与第二连接件处于装配位置时的剖视图；

[0026] 图7所示为本发明一实施例提供的一种视讯通话装置中的两个显示组件转动前后的结构示意图。

具体实施方式

[0027] 下面将结合附图，对本发明创造的技术方案进行清楚、完整地描述。显然，所描述的实施例仅是本发明创造的一部分实施例，而不是全部的实施例。基于本发明创造中的实施例，本领域技术人员在没有付出创造性劳动前提下获得的所有其它实施例，都属于本发明创造保护的范围。

[0028] 图1所示为本发明实施例提供的一种视讯通话装置，如图1所示，包括两个显示组件3，其中，每一个显示组件3上形成有显示屏幕31，两个显示组件3的至少两个相对端可拆卸连接，以使得位于两个显示组件上的显示屏幕背对设置或相邻设置。两个显示组件3具有结构匹配的贴合侧面322以使得相邻设置的显示屏幕31形成拼接屏。

[0029] 本发明实施例提供的一种转动连接装置，包括两个显示组件，每一显示组件上形成有显示屏幕；两个显示组件的至少两个相对端可拆卸连接，以使得位于两个所述显示组件上的显示屏幕背对设置或相邻设置；两个所述显示组件具有结构匹配的贴合侧面以使得相邻设置的所述显示屏幕形成拼接屏。两个显示组件的两端均可以拆卸连接，便于将两个显示组件可拆卸且拆卸方式多样，且两个显示组件可以通过折叠在一起使得移动、携带方便，而两个显示组件连接在一起时，两个显示组件中的显示屏幕还可以拼接形成一个衔接流畅的拼接屏，减少人的视觉疲劳，通过显示组件的可拆卸连接可实现显示屏幕背对放置、相邻平面放置与相邻呈预设角度放置，满足与对面人员共享屏幕、与邻座人员共享屏幕以及一人共享屏幕的不同视讯通话场景的需求。

[0030] 在一实施例中，每一个显示组件3包括一个曲面显示屏幕和/或至少一个平面显示屏幕，每一个显示屏幕31均独立驱动显示，或位于同一个显示组件的显示屏幕共同驱动显示。当视讯通话装置应用在视频会议时，当一个显示组件3中的多个显示屏幕31均有独立的驱动显示时，当每一个显示屏幕均具有独立驱动显示时，位于同一个显示组件3上的显示屏幕31显示不同的内容，例如一个显示屏幕31显示对方发言人的讲稿，另一个显示屏幕31可以显示对方发言人在讲稿的过程中涉及到的视频或者图片，增加了用户的体验。

[0031] 应当理解，显示组件3中包括的显示屏幕31、曲面显示屏幕的数量以及每个显示屏幕31是否具有独立的驱动显示，可以根据实际需要来进行选择，例如可以只包括一个曲面显示屏幕；也可以只包括一个平面显示屏幕；还可以包括一个曲面显示屏幕和一个平面显示屏幕，其中平面显示屏幕和曲面显示屏幕分别位于显示组件3中的互相平行的两侧面上，因此本发明对显示组件3中包括的平面显示屏幕和曲面显示屏幕的数量以及每个显示屏幕是否具有独立的驱动显示不作限定。

[0032] 在一进一步的实施例中，显示组件3中的显示表面呈波浪形曲面，其中相邻两个显示组件3的显示表面呈镜像对称设置。当该视讯通话装置应用在视频会议时，在与显示组件呈0-90°范围之内的不同位置的参会人员能够看到更广阔的的视野，相对完整的看到显示装置中显示页面的显示内容。优选的，显示组件3中的显示表面呈S型。另外，相邻两个显示组件3的显示表面呈镜像对称设置能够使得两个显示组件中的波浪形曲面衔接流畅，参会人员在看显示装置时也会拥有更广阔的视野。且曲面显示装置相对平面显示装置而言，曲面显示装置更接近人的眼球弧度，能够减少人的视觉疲劳。

[0033] 在一进一步的实施例中，每个显示组件3还包括设置在显示组件3非显示面上的摄像装置6，如图2所示。当使用该视讯通话装置进行视频会议时，即使摄像装置6不旋转的情

况下，依然可以采集并将本会议室内不同位置的实时视频影像传送给视讯通话的对方。

[0034] 在另一进一步的实施例中，摄像装置6安装在每个显示组件3的显示面上，当显示组件正处于显示状态时，可以根据需要开启摄像装置6，若不需要开启摄像装置6，则摄像装置6位置处的显示可正常显示，体现显示的功能。当需要开启摄像装置6时，摄像装6位置处的显示可不显示，即体现摄像功能。因此，无论是否需要开启摄像装6，均不影响显示组件的显示功能，并且能够实现显示组件的全屏显示。

[0035] 在一实施例中，摄像装置6为伸缩式摄像装置，当不使用摄像装置时，可以将摄像装置进行隐藏，保护摄像装置不被环境中的灰尘影响。

[0036] 在另一优选实施例中，摄像装置6为可旋转式的摄像装置，可旋转的摄像装置能够摄像的范围更广，进一步使得会议室内任何角度的参会人员位置处的影像均可以被采集。

[0037] 在一实施例中，两个显示组件3的相对端通过可拆卸转动连接结构1连接，如图2所示，其中可拆卸转动连接结构1包括卡持部112和与卡持部112可拆卸且可转动连接的卡槽211，如图3所示。以使得两个显示组件3之间能够转动且转动的角度在0-180°之间。本发明实施例通过采用可拆卸转动连接结构来连接相邻两个显示组件3，使得相邻两个显示组件3能够互相转动且可以拆卸，当使用该视讯通话装置进行视频会议时，可以根据会议室内不同位置的参会人员来调节多个显示组件之间的相对位置，以满足会议室内不同位置的参会人员均可以看到显示组件上显示的内容。

[0038] 在一进一步的实施例中，可拆卸转动连接结构1还包括第一连接件11和与第一连接件11可拆卸且转动连接的第二连接件21，其中第一连接件11设有安装卡持部112的安装槽，以及设置于安装槽内且与卡持部112一端抵接的弹性部111，其中弹性部111控制卡持部112的行程位移；第二连接件21设有与卡持部配合的卡槽211如图3所示。第一连接件11与第二连接件21之间的可拆卸连接的方式可以为：当将第一连接件11与第二连接件21进行连接时，只需要将第一连接件11中的卡持部112装配在第二连接件21中的卡槽211内，其中卡持部112可与卡槽211可拆卸连接，且卡持部112可以在卡槽内211内转动，从而带动第二连接件21与第一连接件11之间的可转动，从而实现两个显示组件3之间的快速可拆卸连接。

[0039] 在一更进一步的实施例中，设有卡持部112远离弹性部111的一端设有弧形凸面；卡槽211的结构为与弧形凸面配合的弧形内凹结构，以使具有弧形凸面的卡持部112在具有弧形内凹的卡槽211内转动连接，如图3所示。从而实现第一连接件11与第二连接件21的可转动连接。本实施例的视讯通话装置，当第一连接件11与第二连接件21进行装配时，第二连接件21碰触第一连接件11中的卡持部112中的弧形凸面，卡持部112在挤压的作用下，将挤压力施加给弹性部件111，然后弹性部件111发生弹性变形，卡持部112在弹性部件111的带动下给予第二连接件21的装配空间，卡持部112在弹性部件111的作用下弹出进入第二连接件21的卡槽211内，即完成了第一连接件11与第二连接件21的装配连接，当需要将第一连接件11与第二连接21进行拆开时，也只需要给予第二连接件21一个向上的力，即可在弹性部件111以及卡持部112的作用下与第二连接件21分离。

[0040] 至于可拆卸转动连接机构1中包括的第一连接件11的数量以及的第二连接件21的数量，可以为图4所示的情况，即可拆卸转动连接机构1包括两个第一连接件11以及三个第二连接件21，其中两个第一连接件11分别装配在相邻两个第二连接件21之间。但是本发明实施例并不限于此，例如可拆卸转动连接机构1包括一个第一连接件11以及两个第二连接

件21，其中，第一连接件11装配在两个第二连接件21之间；还例如：可拆卸转动连接机构1包括两个第一连接件11以及一个第二连接件21，其中，第二连接件21装配在两个第一连接件11之间。因此只要第一连接件11与第二连接件21能够实现互相转动的连接，本发明实施例对于可拆卸转动连接机构1中包括的第一连接件11的数量以及第二连接件21的数量不作限定。

[0041] 应当理解，第一连接件11与第二连接21之间进行可拆卸连接时，在第一连接件11与第二连接件21两者可拆卸连接的部分，是通过卡持部-弹性部件结构进行连接，即第一连接件11中设置有弹性部件111以及卡持部112，在第二连接件21与第一连接件11连接的一端设有卡槽211，当第一连接件11与第二连接件21处于装配状态时，卡持部112位于卡槽211内。但是该装配结构仅表示两个连接件在连接部分的连接方式，本发明实施例并不限于此，例如，弹性部件111以及卡持部112可以设置在第二连接件21内，卡槽211设置在第一连接件11的需要和第二连接件21连接的一端，当第一连接件11与第二连接件21进行装配时，第一连接件11碰触卡持部112，卡持部112在挤压的作用下，将挤压力施加给弹性部件111，然后弹性部件111发生弹性变形，卡持部112在弹性部件111的带动下给予第一连接件11进入的空间，卡持部112在弹性部件111的作用下弹出进入第一连接件11的卡槽211内，即完成了第一连接件11与第二连接件21的装配连接。因此，本发明实施例对弹性部件111以及卡持部112设置在第一连接件11内还是第二连接件21内以及卡槽211设置在第二连接件21的一端还是第一连接件11的一端不作限定，只要第一连接件11与第二连接件21能够通过卡持部-弹性部件结构进行可拆卸连接即可。

[0042] 本实施例的视讯通话装置，两个连接件利用弹力实现装配与拆卸，在不需要借助工具的情况下，可以实现两个连接件的快速装配与拆卸，进而实现两个显示组件3的快速装配与拆卸。

[0043] 在一进一步的实施例中，第一连接件11与第二连接件21还包括过渡部213，其中过渡部213具有与卡持部112或者卡槽211连接的弧形面，如图5所示，当第一连接件11与第二连接件21进行拆装时，由于第二连接件21与第一连接件11内的过渡部是弧形面，当对第二连接件21施加一个向上的力时，第二连接件21能够顺利通过卡持部112的弧形凸面，从而能够顺利的将第二连接件21与第一连接件11分离。

[0044] 在一进一步的实施例中，第一连接件11与第二连接件21均为圆柱形结构，通过具有弧形面的第二连接件21的过渡部213改变卡持部112的行程位移可实现第一连接件11与第二连接件21的配合状态或分离状态，当处于配合状态时可围绕与圆柱形的轴向方向垂直的方向转动连接。

[0045] 在一实施例中，显示组件3包括安装壳体32，安装壳体32包括与显示屏幕31相对的背板321，以及连接在背板321和显示屏幕31之间的多个侧板322；其中可拆卸转动连接机构1中的第一连接件11或者第二连接件21设置在背板321与侧板322的连接处，其中背板321和侧板322之间形成有安装第一连接件11或第二连接件21的安装面。当两个显示组件3进行安装时，需要第一连接件11与第二连接件21进行连接，当第一连接件11与第二连接件21处于装配的位置时，即处于连接状态时，两个显示组件3中的一个显示组件中的第一安装面101上连接有第一连接件11，另一个显示组件中的第二安装面102上连接有第二连接件21，第二连接件21位于第一安装面101上，且可以在第一安装面101内转动；第一连接件11位于第二

安装面102上，且可以在第二安装面102内转动，如图1所示。从而实现了两个显示组件的可转动且可拆卸的连接。

[0046] 在一进一步的实施例中，第一安装面101为第一弧形安装面，第一连接件11为圆柱形第一连接件11，第一连接件11的侧面固定在第一弧形安装面101的凹面内，第一弧形安装面101垂直于所述圆柱形第一连接件11的轴线的截面形状为圆心角为90°的第一扇形；和/或，第二安装面102为第二弧形安装面102，第二连接件21为圆柱形第二连接件21，圆柱形第二连接件21的侧面固定在第二弧形安装面102的凹面内；第二弧形安装面102垂直于圆柱形第二连接件21的轴线的截面形状为圆心角为90°的第二扇形；其中，所述第一扇形与所述第二扇形的半径相同，即第一扇形与第二扇形为同一个圆的四分之一。如图7所示。当圆柱形第一连接件11与圆柱形第二连接件21处于装配位置时，圆柱形第一连接件11位于第二弧形安装面102的凹面上，圆柱形第二连接件21位于第一弧形安装面101的凹面上。当两个显示组件顺时针转动时，当第一弧形安装面101旋转180°时，第一弧形安装面101的一端与第二弧形安装面102的一端相抵，此时，第一弧形安装面101不能相对于第二弧形安装面102顺时针再进行更大角度的旋转，因此第一弧形安装面101相对于第二弧形安装面102能够转动的角度为0-180°，从而可实现第一连接件11相对于第二连接件21能够转动的角度为0-180°，进而实现两个显示组件3能够转动的角度为0-180°。另外，当第一安装面101旋转180°后与第二安装面102的一端相抵后，因为第一安装面101的弧形与第二安装面102的弧形为同一个圆的四分之一，当与第一安装面101固定的第一个显示组件3相对于第二安装面102固定的第二个显示组件3旋转180°时，第一显示组件的另一端与第二个显示组件的另一端不会错位，因此第一个显示组件的另一端与第二个显示组件的另一端也能够实现转动且可拆卸的连接。

[0047] 在一进一步的实施例中，安装壳体32中背板321远离显示屏幕31的表面为平坦面，且安装可以32中与连接组件连接的两个侧面在垂直于背板321方向上的高度不同，如图6所示，且两个显示组件3的相对端通过第一连接件11与第二连接件21实现可拆卸转动连接，两个显示组件3中的一个显示组件的安装壳体中连接第一连接件11的侧面33与两个显示组件中的另一个显示组件的安装壳体中连接第二连接件21的侧面33相对于可拆卸转动连接机构呈镜像对称设置，如图2所示，其中侧面33与弧形安装面相交，弧形安装面与侧板322相交，侧板322与弧形安装面相交的部分为弧形，且侧面33与弧形安装面相交部分为与第一连接件或第二连接件的轴向方向平行的直线且与侧板322和弧形安装面相交的弧形相交。

[0048] 本发明实施例由于两个显示组件中相连接的两个相对端的侧面相对于可拆卸转动连接机构呈镜像对称设置，当两个显示组件3连接在一起且处于展开位置时，位于两个显示组件上的显示屏幕能够形成拼接屏，如图6所示。通过将安装壳体32中背板321远离显示屏幕31的表面为平坦面，当两个显示组件3的显示屏幕背对着的时候，两个显示组件中的两端均可以实现转动且可拆卸的连接，且折叠后两个显示组件之间没有空隙，整个视讯通话装置的厚度仅为两个显示组件的厚度之和，从而降低了整个视讯通话装置的厚度，便于携带。安装壳体32中与连接组件连接的两个侧面在垂直于背板321方向上的高度不同，即显示屏幕31呈曲面，当使用视讯通话装置进行视频会议时，且曲面显示装置相对平面显示装置而言，曲面显示装置更接近人的眼球弧度，能够减少人的视觉疲劳。

[0049] 以上所述仅为本发明创造的较佳实施例而已，并不用以限制本发明创造，凡在本

发明创造的精神和原则之内，所作的任何修改、等同替换等，均应包含在本发明创造的保护范围之内。

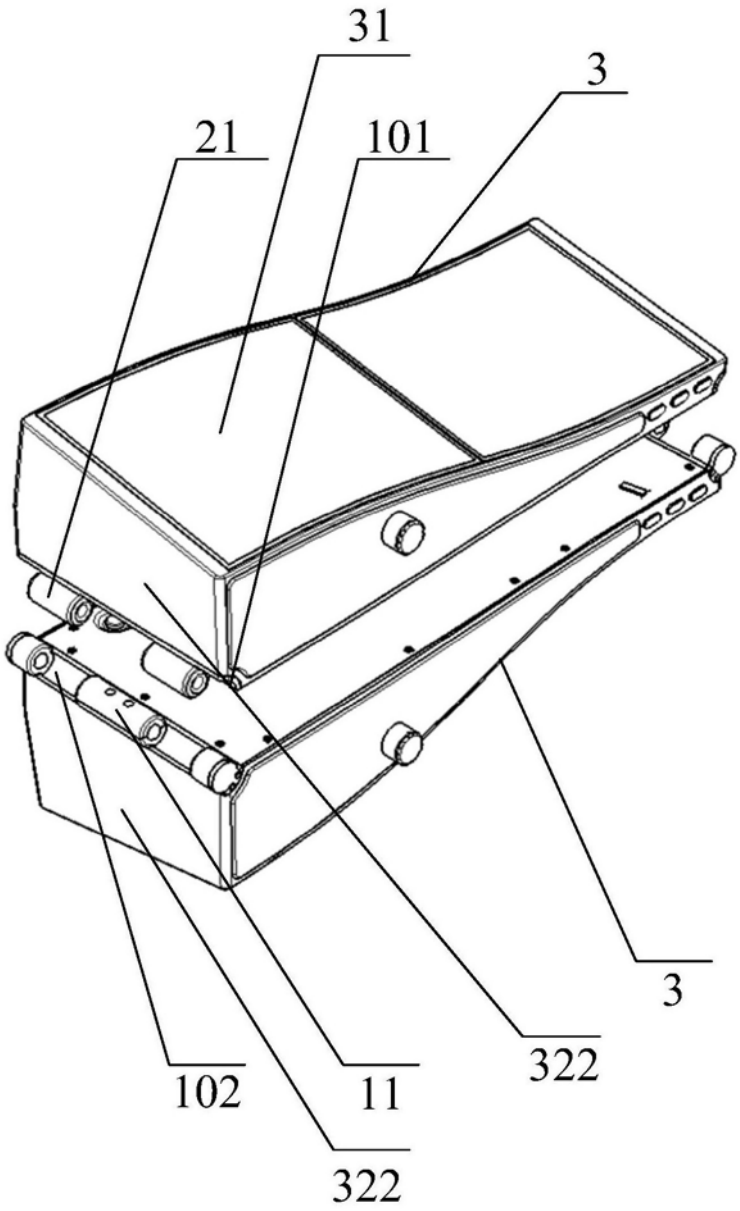

图1

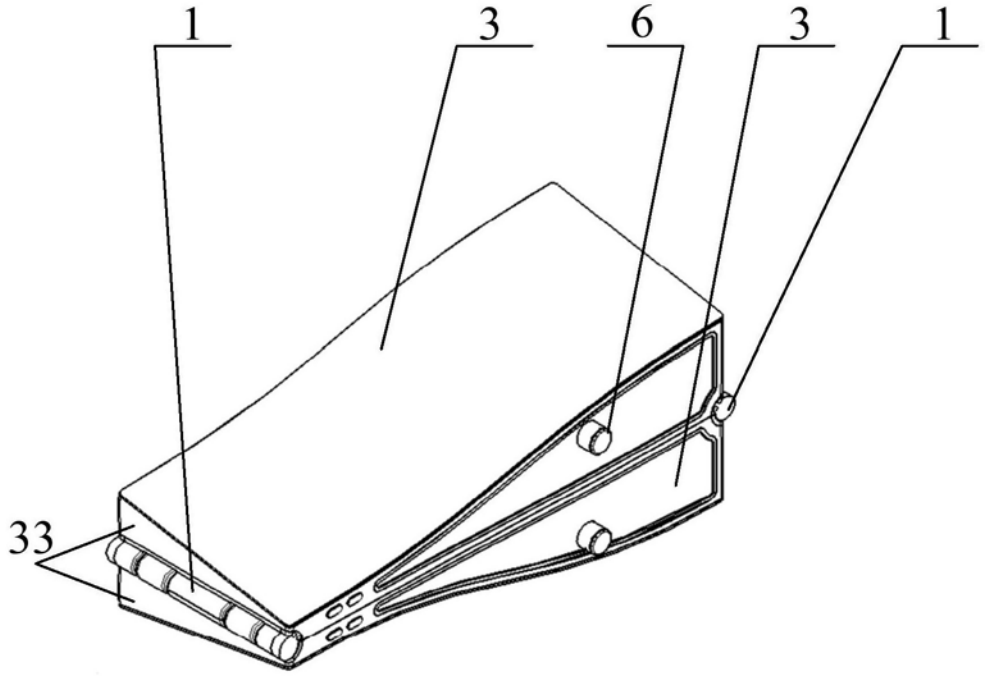

图2

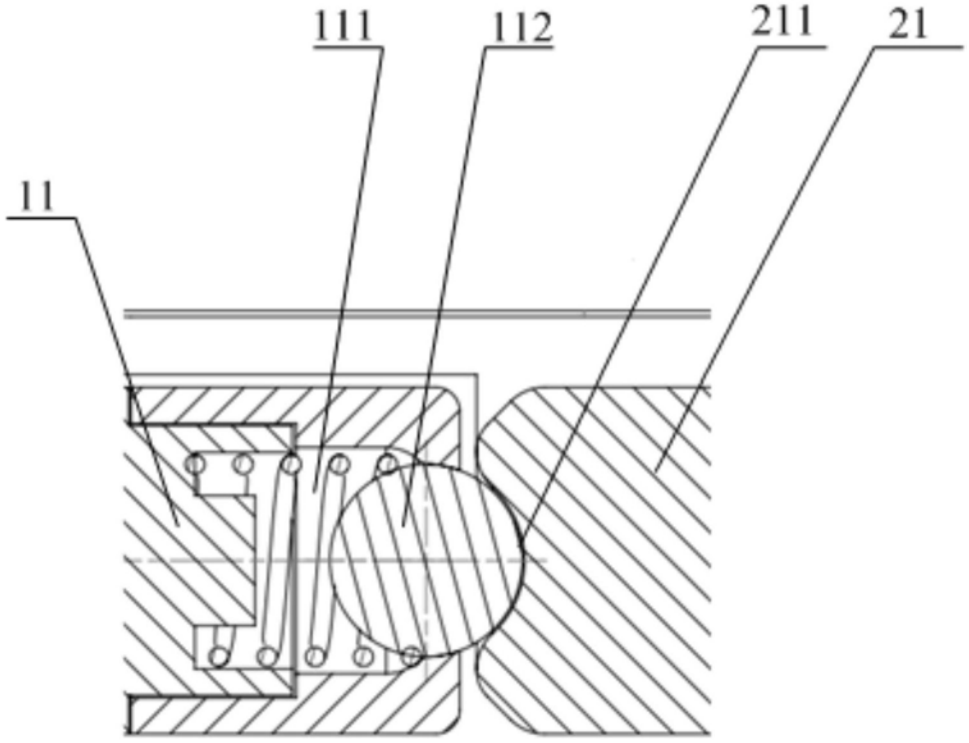

图3

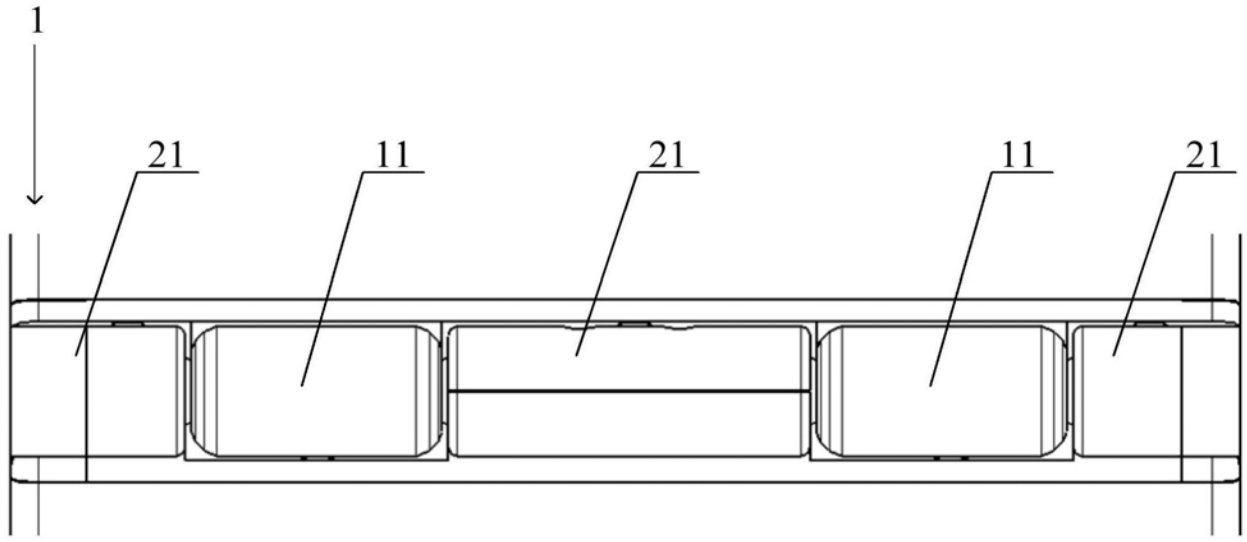

图4

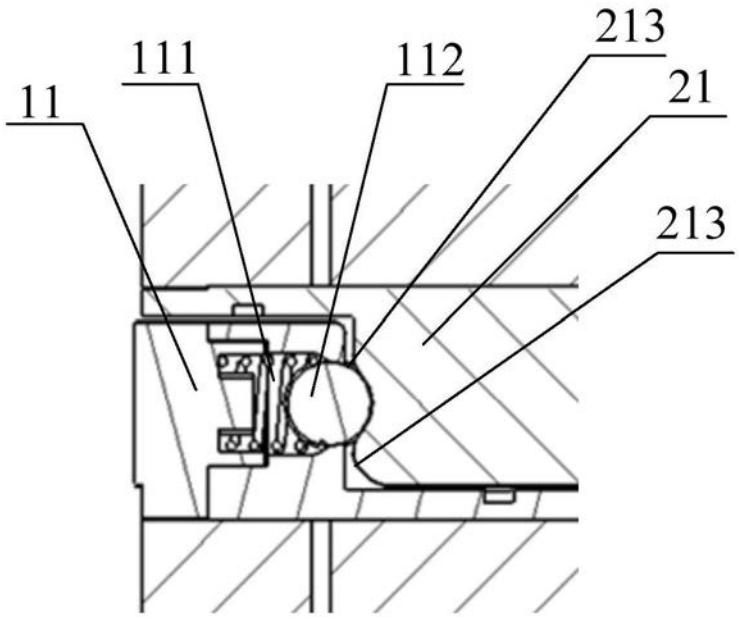

图5

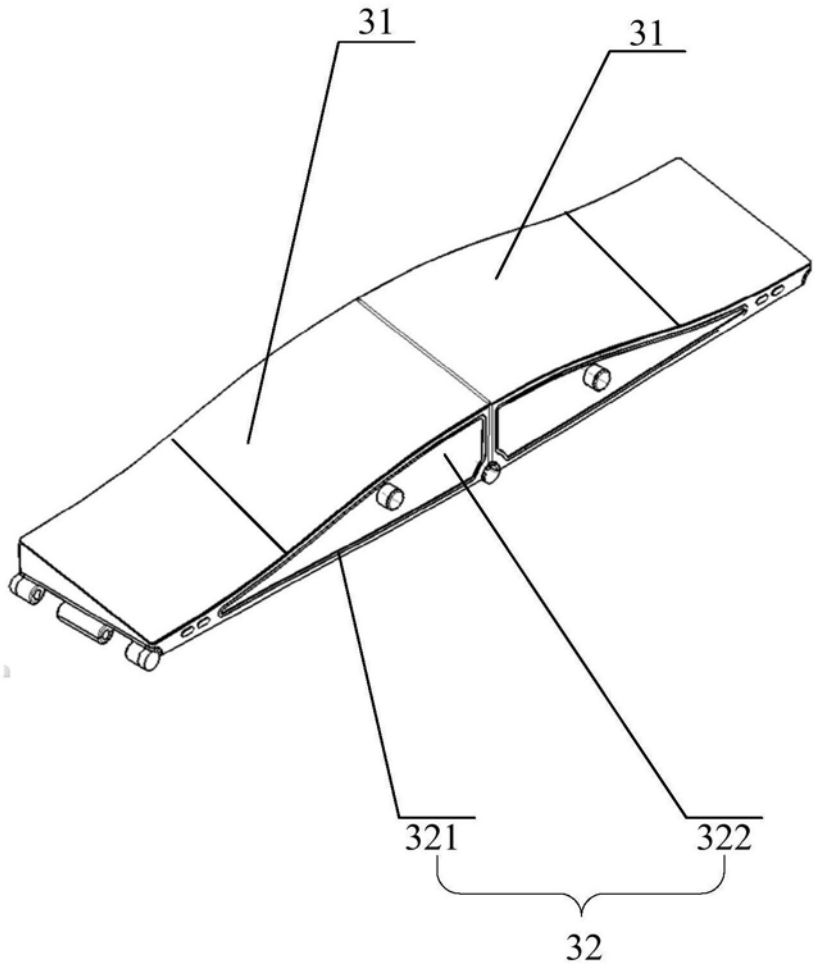

图6

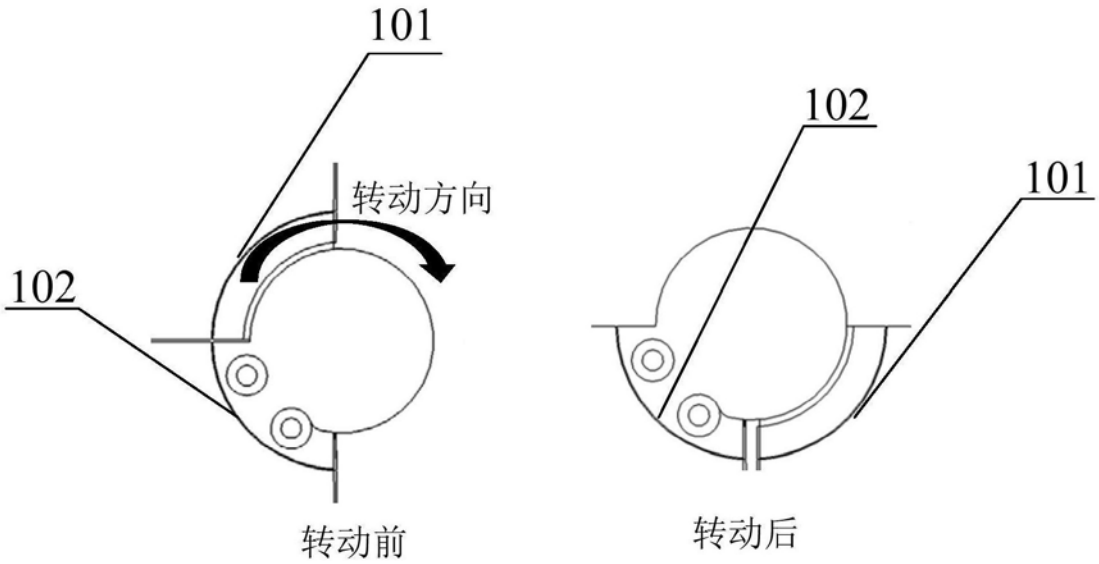

图7