(19)中华人民共和国国家知识产权局

(12)实用新型专利

(10)授权公告号 CN 204864173 U
(45)授权公告日 2015.12.16

(21)申请号 201520522878.1

(22)申请日 2015.07.20

(73)专利权人 苏州百利医疗用品有限公司
地址 215213 江苏省苏州市吴江区汾湖开发区康力大道789号

(72)发明人 严永增

(74)专利代理机构 南京纵横知识产权代理有限公司 32224
代理人 董建林

(51)Int.Cl.
A61L 2/10(2006.01)

(ESM)同样的发明创造已同日申请发明专利

权利要求书1页 说明书2页 附图1页

(54)实用新型名称

一种自动医疗消毒柜

(57)摘要

本实用新型公开了一种自动医疗消毒柜。消毒柜包括中空的柜体，所述柜体上设有位于柜体同一侧的出口和进口，所述进口处设有第一传送带，所述出口处设有第二传送带，所述第一传送带和第二传动带传送方向相反，且第一传送带长度小于柜体的长度，第二传送带长度大于第一传送带的长度，所述柜体内部上方设置有第一紫外灯，所述柜体内部侧方还设置有第二紫外灯。本实用新型的自动医疗消毒柜通过紫外灯对医疗器械进行杀菌消毒，通过在柜体内第一传送带和第二传送带的运动，能够充分接触紫外光线，无需人工翻动医疗器械，节省人力，并且杀菌消毒效果好。

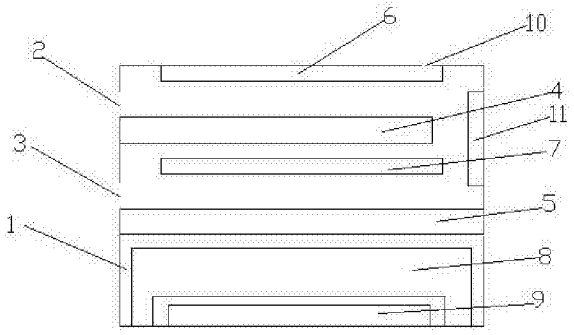

CN 204864173 U

1. 一种自动医疗消毒柜，包括中空的柜体，其特征是，所述柜体上设有位于柜体同一侧的出口和进口，所述进口处设有第一传送带，所述出口处设有第二传送带，所述第一传送带和第二传动带传送方向相反，且第一传送带长度小于柜体的长度，第二传送带长度大于第一传送带的长度，所述柜体内部上方设置有第一紫外灯，所述柜体内部侧方还设置有第二紫外灯。

2. 根据权利要求 1 所述的一种自动医疗消毒柜，其特征是，所述第二紫外灯的高度大于第二传送带的高度，小于第一传送带的高度。

3. 根据权利要求 2 所述的一种自动医疗消毒柜，其特征是，所述柜体内壁为镜面。

4. 根据权利要求 1 所述的一种自动医疗消毒柜，其特征是，所述柜体底部设置有储液槽和加热器。

5. 根据权利要求 4 所述的一种自动医疗消毒柜，其特征是，所述柜体上还开设有出汽口。

6. 根据权利要求 1 所述的一种自动医疗消毒柜，其特征是，柜体内侧壁上还设置有第三紫外灯，所述第一紫外灯和第二紫外灯均与第一传送带平行设置，第三紫外灯与第一传送带垂直设置。

一种自动医疗消毒柜

技术领域

[0001] 本实用新型涉及一种自动医疗消毒柜，属于医疗设备技术领域。

背景技术

[0002] 听诊器是医护人员使用最广、频次最高的医疗器械之一，为了避免交叉感染，现有技术中常采用酒精擦拭消毒的方法。还有一些其他的医疗器械在使用之前，也需要经过消毒处理。

[0003] 目前消毒柜的杀菌方式主要为：高温杀菌和臭氧紫外线杀菌。高温杀菌的消毒柜的结构包括柜体内胆，在内胆内壁上设有灯座，在灯座上接插有光波灯管或红外线管等。光波灯管或红外线管等发热产生高温，高温把柜体内的细菌杀灭。目前的高温消毒柜中的光波灯管或红外线管一般安装在内胆后部或下部角落，这样柜内产生的温度很不均匀，杀菌效果不理想。而且为了使柜内升高到一定的温度，会使整个升温工作周期延长或直接把光波灯管或红外线管功率做大，这样比较浪费能源。

发明内容

[0004] 本实用新型的目的在于克服现有技术的不足，提供一种自动医疗消毒柜。

[0005] 本实用新型是通过以下技术方案来实现的：

[0006] 一种自动医疗消毒柜，包括中空的柜体，所述柜体上设有位于柜体同一侧的出口和进口，所述进口处设有第一传送带，所述出口处设有第二传送带，所述第一传送带和第二传动带传送方向相反，且第一传送带长度小于柜体的长度，第二传送带长度大于第一传送带的长度，所述柜体内部上方设置有第一紫外灯，所述柜体内部侧方还设置有第二紫外灯。

[0007] 所述的一种自动医疗消毒柜，所述第二紫外灯的高度大于第二传送带的高度，小于第一传送带的高度。

[0008] 所述的一种自动医疗消毒柜，所述柜体内壁为镜面。

[0009] 所述的一种自动医疗消毒柜，所述柜体底部设置有储液槽和加热器。

[0010] 所述的一种自动医疗消毒柜，所述柜体上还开设有出汽口。

[0011] 所述的一种自动医疗消毒柜，柜体内侧壁上还设置有第三紫外灯，所述第一紫外灯和第二紫外灯均与第一传送带平行设置，第三紫外灯与第一传送带垂直设置。

[0012] 本实用新型所达到的有益效果：

[0013] 本实用新型的自动医疗消毒柜通过紫外灯对医疗器械进行杀菌消毒，通过在柜体内第一传送带和第二传送带的运动，能够充分接触紫外光线，无需人工翻动医疗器械，节省人力，并且杀菌消毒效果好。

附图说明

[0014] 图 1 是本实用新型的结构示意图。

[0015] 图中：1、柜体，2、出口，3、进口，4、第一传送带，5、第二传送带，6、第一紫外灯，7、第

二紫外灯，8、储液槽，9、加热器，10、出汽口，11、第三紫外灯。

具体实施方式

[0016] 下面结合附图对本实用新型作进一步描述。以下实施例仅用于更加清楚地说明本实用新型的技术方案，而不能以此来限制本实用新型的保护范围。

[0017] 如图所示，本实用新型的一种自动医疗消毒柜，包括中空的柜体 1，所述柜体上设有位于柜体同一侧的出口 2 和进口 3，所述进口 3 处设有第一传送带 4，所述出口 2 处设有第二传送带 5，所述第一传送带 4 和第二传动带 5 传送方向相反，且第一传送带 4 长度小于柜体 1 的长度，第二传送带 5 长度大于第一传送带 4 的长度，所述柜体 1 内部上方设置有第一紫外灯 6，所述柜体 1 内部侧方还设置有第二紫外灯 7。

[0018] 所述第二紫外灯 7 的高度大于第二传送带 5 的高度，小于第一传送带 4 的高度。所述第二紫外灯 7 可以弥补被第一传送带 4 遮挡的紫外光线，使得照射在第二传送带 5 上的紫外光线充足。

[0019] 所述柜体 1 内壁为镜面，能够反射紫外光线，从而加强紫外光线的强度。

[0020] 所述柜体 1 底部设置有储液槽 8 和加热器 9。储液槽 8 可存储消毒液，加热器 9 可以将消毒液加热，从而充满整个柜体 1，达到杀菌消毒的效果。所述柜体 1 上还开设有出汽口 10。出汽口 10 可用来排出柜体 1 内的蒸汽。

[0021] 柜体 1 内侧壁上还设置有第三紫外灯 11，所述第一紫外灯 6 和第二紫外灯 7 均与第一传送带 4 平行设置，第三紫外灯 11 与第一传送带 4 垂直设置。第三紫外灯从另一个角度弥补第一紫外灯 6 和第二紫外灯 7 照射不到的地方。

[0022] 本实用新型的自动医疗消毒柜在使用时，需要消毒的医疗器械从进口 3 进入到第一传送带 4 上，通过第一紫外灯 6 照射杀菌，医疗器械在第一传送带 4 的带动下，翻转移动到第二传送带 5 上，在第二紫外灯 7 的照射下继续杀菌，最后从出口 2 离开柜体 1，从而完成整个杀菌过程。

[0023] 以上所述仅是本实用新型的优选实施方式，应当指出，对于本技术领域的普通技术人员来说，在不脱离本实用新型技术原理的前提下，还可以做出若干改进和变形，这些改进和变形也应视为本实用新型的保护范围。

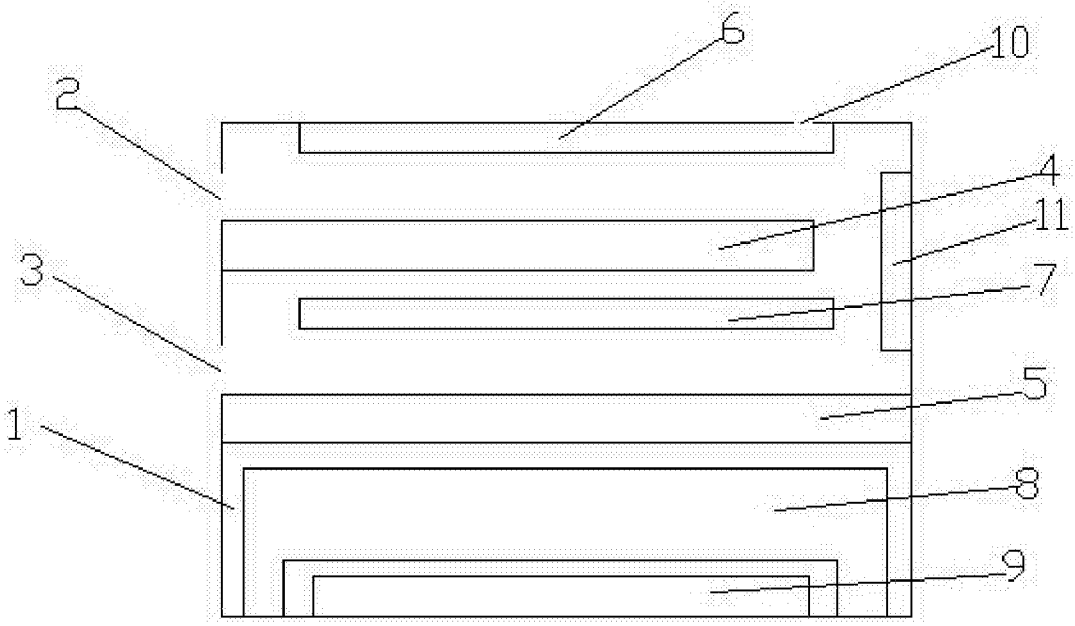

图 1