(19)国家知识产权局

(12)实用新型专利

(10)授权公告号 CN 221672606 U
(45)授权公告日 2024.09.10

(21)申请号 202323541825.8

(22)申请日 2023.12.25

(73)专利权人 中国人民解放军联勤保障部队第九〇三医院
地址 310012 浙江省杭州市西湖区灵隐街道灵隐路14号

(72)发明人 钱丹燕 茅安 陈小璋

(74)专利代理机构 北京壹川鸣知识产权代理事务所(特殊普通合伙) 11765
专利代理师 李晨阳

(51)Int.Cl.
A61H 35/04(2006.01)

权利要求书1页 说明书3页 附图4页

(54)实用新型名称

一种手动冲鼻器

(57)摘要

本实用新型公开了一种手动冲鼻器,包括瓶体,所述瓶体底部设置有放置座,所述放置座内壁固定设置有加热块,所述加热块环绕在瓶体外周,所述放置座内侧底部固定设置有磁铁,所述瓶体底部固定设置有铁片,所述铁片与磁铁磁性相吸,所述瓶体顶部设置有瓶口,所述瓶口上安装有套筒,所述套筒顶端设置有出液斗,所述出液斗顶端固定设置有出液管,所述出液管顶端设置有出液头,所述出液头呈锥形结构,且所述出液头底端设置有倒角。药液通过出液头上的出液嘴流出,对用户鼻腔进行冲洗,通过使出液头采用可收缩的硅胶材质,使出液头受力形变,卡在用户鼻腔内,进而使出液嘴流出的药液不会从鼻腔两侧流出。

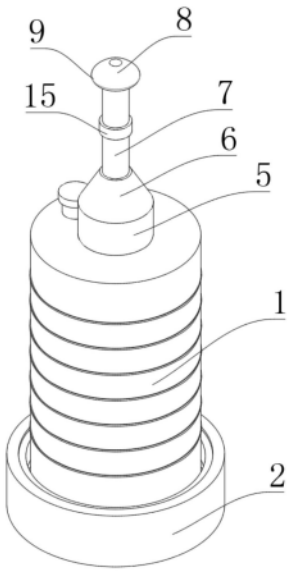

CN 221672606 U

1.一种手动冲鼻器,包括瓶体(1),其特征在于,所述瓶体(1)底部设置有放置座(2),所述放置座(2)内壁固定设置有加热块(3),所述加热块(3)环绕在瓶体(1)外周,所述瓶体(1)顶部设置有瓶口(4),所述瓶口(4)上安装有套筒(5),所述套筒(5)顶端设置有出液斗(6),所述出液斗(6)顶端固定设置有出液管(7),所述出液管(7)顶端设置有出液头(8),所述出液头(8)呈锥形结构,且所述出液头(8)底端设置有倒角(9)。

2.根据权利要求1所述的一种手动冲鼻器,其特征在于,所述放置座(2)内侧底部固定设置有磁铁(10),所述瓶体(1)底部固定设置有铁片(11),所述铁片(11)与磁铁(10)磁性相吸。

3.根据权利要求1所述的一种手动冲鼻器,其特征在于,所述瓶体(1)外壁设置有防滑纹(12)。

4.根据权利要求1所述的一种手动冲鼻器,其特征在于,所述瓶口(4)外壁设置有螺纹,所述套筒(5)内壁设置有内螺纹,所述瓶口(4)与套筒(5)螺纹连接。

5.根据权利要求1所述的一种手动冲鼻器,其特征在于,所述瓶体(1)顶部设置有加液口(13),所述加液口(13)顶端设置有顶盖(14)。

6.根据权利要求1所述的一种手动冲鼻器,其特征在于,所述出液管(7)内侧设置有液体单向阀(15)。

7.根据权利要求1所述的一种手动冲鼻器,其特征在于,所述出液头(8)采用可收缩的硅胶材质,所述出液头(8)上设置有连通出液管(7)的出液嘴(16)。

8.根据权利要求1所述的一种手动冲鼻器,其特征在于,所述瓶体(1)和瓶口(4)均采用塑料材质,且所述瓶口(4)的厚度大于所述瓶体(1)的厚度。

一种手动冲鼻器

技术领域

[0001] 本实用新型属于医疗器材技术领域,尤其涉及一种手动冲鼻器。

背景技术

[0002] 冲鼻器是一种用于清洗鼻腔的工具。它通常借用一定压力将生理盐水送入鼻孔,流经鼻前庭、鼻窦和鼻道绕经鼻咽部,或从一侧鼻孔排出,或从口部排出。通过以上路径,借助于生理盐水自身的杀菌作用及水流的冲击力,将鼻腔内已聚集的致病及污垢排出,从而使鼻腔恢复正常的生理环境,恢复鼻腔的自我排毒功能,达到保护鼻腔的目的。

[0003] 现有的冲鼻器在对鼻腔进行充液清洗时,药液进入鼻腔后,容易从鼻腔两侧漏出,使得药液的利用率不高,造成药液浪费。

实用新型内容

[0004] 针对上述现有的冲鼻器在对鼻腔进行充液清洗时,药液进入鼻腔后,容易从鼻腔两侧漏出,使得药液的利用率不高,造成药液浪费问题,本实用新型提供一种手动冲鼻器。

[0005] 为了实现上述目的,本实用新型采用了如下技术方案:一种手动冲鼻器,包括瓶体,所述瓶体底部设置有放置座,所述放置座内壁固定设置有加热块,所述加热块环绕在瓶体外周,所述瓶体顶部设置有瓶口,所述瓶口上安装有套筒,所述套筒顶端设置有出液斗,所述出液斗顶端固定设置有出液管,所述出液管顶端设置有出液头,所述出液头呈锥形结构,且所述出液头底端设置有倒角。

[0006] 优选的,所述放置座内侧底部固定设置有磁铁,所述瓶体底部固定设置有铁片,所述铁片与磁铁磁性相吸。

[0007] 优选的,所述瓶体外壁设置有防滑纹。

[0008] 优选的,所述瓶口外壁设置有螺纹,所述套筒内壁设置有内螺纹,所述瓶口与套筒螺纹连接。

[0009] 优选的,所述瓶体顶部设置有加液口,所述加液口顶端设置有顶盖。

[0010] 优选的,所述出液管内侧设置有液体单向阀。

[0011] 优选的,所述出液头采用可收缩的硅胶材质,所述出液头上设置有连通出液管的出液嘴。

[0012] 优选的,所述瓶体和瓶口均采用塑料材质,且所述瓶口的厚度大于所述瓶体的厚度。

[0013] 与现有技术相比,本实用新型的有益效果为:

[0014] 1、通过将瓶体放置在放置座内,通过铁片与磁铁磁性相吸,使瓶体稳定的放置在放置座内,通过加热块对瓶体内的药液进行加热,使药液处于温热状态,进而用户在使用时,不会由于药液冰凉产生不适感,提高舒适性。

[0015] 2、药液通过出液头上的出液嘴流出,对用户鼻腔进行冲洗,通过使出液头采用可收缩的硅胶材质,使出液头受力形变,卡在用户鼻腔内,进而使出液嘴流出的药液不会从鼻

腔两侧流出。

附图说明

[0016] 图1为本实用新型整体的结构示意图;

[0017] 图2为本实用新型整体剖视的结构示意图;

[0018] 图3为本实用新型瓶体的结构示意图;

[0019] 图4为本实用新型放置座的结构示意图。

[0020] 图中:1、瓶体;2、放置座;3、加热块;4、瓶口;5、套筒;6、出液斗;7、出液管;8、出液头;9、倒角;10、磁铁;11、铁片;12、防滑纹;13、加液口;14、顶盖;15、液体单向阀;16、出液嘴。

具体实施方式

[0021] 下面将结合本实用新型实施例中的附图,对本实用新型实施例中的技术方案进行清楚、完整地描述,显然,所描述的实施例仅仅是本实用新型一部分实施例,而不是全部的实施例。

[0022] 参照图1-4,一种手动冲鼻器,包括瓶体1,瓶体1底部设置有放置座2,放置座2内壁固定设置有加热块3,加热块3环绕在瓶体1外周,向瓶体1内加入药液,将瓶体1放置在放置座2内,通过加热块3对瓶体1内的药液进行加热,使药液处于温热状态,进而用户在使用时,不会由于药液冰凉产生不适感。放置座2内侧底部固定设置有磁铁10,瓶体1底部固定设置有铁片11,铁片11与磁铁10磁性相吸,通过铁片11与磁铁10磁性相吸,使瓶体1稳定的放置在放置座2内。

[0023] 另外,瓶体1顶部设置有瓶口4,瓶体1和瓶口4均采用塑料材质,且瓶口4的厚度大于瓶体1的厚度,通过使瓶体1采用塑料材质,进而方便用户通过手部挤压瓶体1的方式,使瓶体1内的药液流出,瓶口4的厚度大于瓶体1的厚度,使瓶口4及瓶体1在受到挤压时,瓶口4不易发生形变,尽量避免药液漏出。

[0024] 进一步的,瓶口4上安装有套筒5,套筒5顶端设置有出液斗6,出液斗6顶端固定设置有出液管7,出液管7顶端设置有出液头8,出液头8呈锥形结构,且出液头8底端设置有倒角9,出液头8采用可收缩的硅胶材质,出液头8上设置有连通出液管7的出液嘴16。

[0025] 具体的,瓶体1内的药液受到压力,经瓶口4流入套筒5,再经出液斗6流入出液管7,最后通过出液头8上的出液嘴16流出,对用户鼻腔进行冲洗,通过使出液头8呈锥形结构设置,使出液头8贴合鼻腔轮廓,通过使出液头8采用可收缩的硅胶材质,使出液头8受力形变,卡在用户鼻腔内,进而使出液嘴16流出的药液不会从鼻腔两侧流出。

[0026] 另外,出液管7内侧设置有液体单向阀15,使药液不会经出液管7回流。

[0027] 另外,瓶口4外壁设置有螺纹,套筒5内壁设置有内螺纹,瓶口4与套筒5螺纹连接,方便安装和拆卸套筒5,进而方便清理瓶体1内部。

[0028] 最后,瓶体1顶部设置有加液口13,加液口13顶端设置有顶盖14。

[0029] 瓶体1外壁设置有防滑纹12,提高握持瓶体1的稳定性。

[0030] 现对本实用新型的操作原理做如下描述:向瓶体1内加入药液,将瓶体1放置在放置座2内,通过铁片11与磁铁10磁性相吸,使瓶体1稳定的放置在放置座2内,通过加热块3对

瓶体1内的药液进行加热,使药液处于温热状态,进而用户在使用时,不会由于药液冰凉产生不适感,手持瓶体1,将出液头8插入鼻腔内,通过使出液头8呈锥形结构设置,使出液头8贴合鼻腔轮廓,用户通过手部挤压瓶体1的方式,使瓶体1内的药液流出,瓶体1内的药液受到压力,经瓶口4流入套筒5,再经出液斗6流入出液管7,最后通过出液头8上的出液嘴16流出,对用户鼻腔进行冲洗,通过使出液头8采用可收缩的硅胶材质,使出液头8受力形变,卡在用户鼻腔内,进而使出液嘴16流出的药液不会从鼻腔两侧流出。

[0031] 以上所述,仅为本实用新型较佳的具体实施方式,但本实用新型的保护范围并不局限于此,任何熟悉本技术领域的技术人员在本实用新型揭露的技术范围内,根据本实用新型的技术方案及其实用新型构思加以等同替换或改变,都应涵盖在本实用新型的保护范围之内。

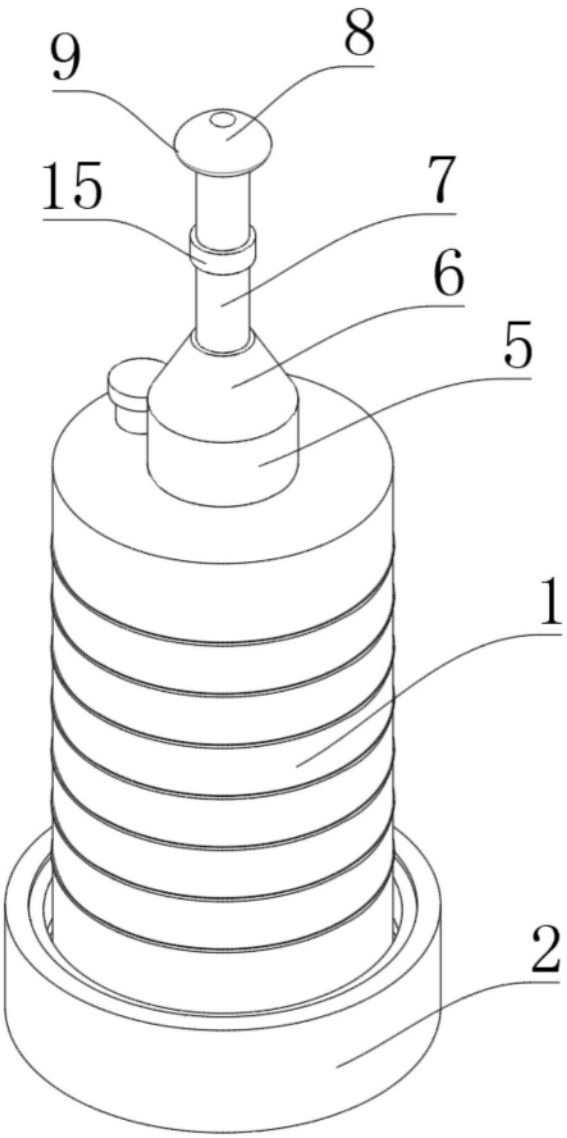

图1

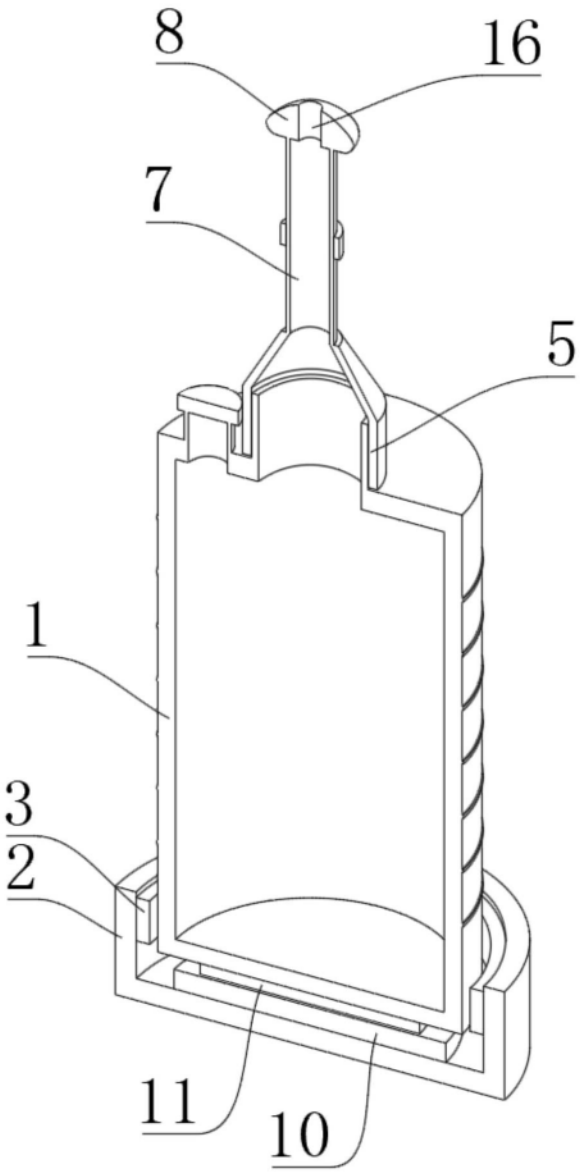

图2

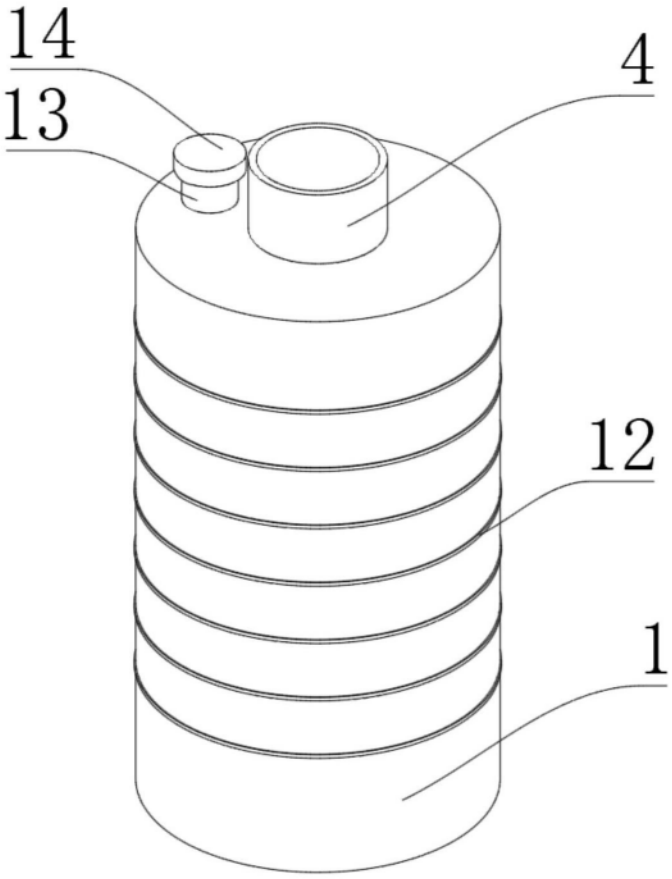

图3

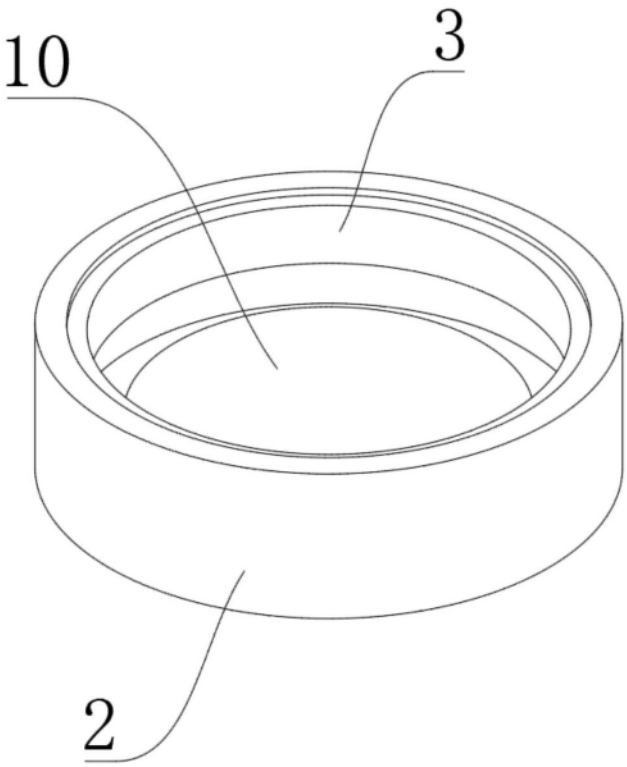

图4