(19)中华人民共和国国家知识产权局

(12)实用新型专利

(10)授权公告号 CN 211461274 U
(45)授权公告日 2020.09.11

(21)申请号 201921710938.7

(22)申请日 2019.10.12

(73)专利权人 王梦
地址 214000 江苏省徐州市睢宁县睢城镇后园社区前三新区108号

(72)发明人 王梦

(74)专利代理机构 佛山市智汇聚晨专利代理有限公司 44409
代理人 张艳梅

(51)Int.Cl.
A61J 7/00(2006.01)
A61J 9/04(2006.01)
A61J 11/02(2006.01)

(ESM)同样的发明创造已同日申请发明专利

权利要求书1页 说明书3页 附图5页

(54)实用新型名称

一种适于婴儿喂药的奶瓶

(57)摘要

本实用新型涉及婴儿用奶瓶技术领域，具体公开了一种适于婴儿喂药的奶瓶，包括瓶体和瓶盖，瓶盖顶部设有奶嘴，瓶体和瓶盖之间安装有上下开口并与瓶体和瓶盖相配合的药液瓶，药液瓶内壁嵌装有可绕药液瓶内壁转动的混药装置，混药装置包括外环、内环和多块扇形的滑盖，多块所述的滑盖插合式闭合成封闭圆形，内环下端设有与内环为一体结构的药液皿，滑盖的一端与内环活动连接并形成支点，另一端通过活动杆与外环连接，外环的外壁上设置有可与外环一起转动并通过活动杆带动滑盖绕支点转动实现滑盖开合的推杆，推杆外露于药液瓶的外壁，可使药液或药粉缓慢地混入奶液中让婴幼儿在喝奶的过程中不知不觉地把药一起服下，解决了婴幼儿服药难的问题。

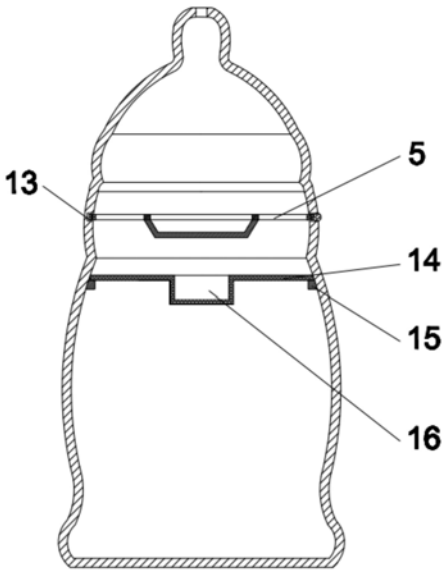

CN 211461274 U

1.一种适于婴儿喂药的奶瓶，包括瓶体(1)和瓶盖(2)，瓶盖(2)顶部设有奶嘴(3)，其特征在于：所述瓶体(1)和瓶盖(2)之间安装有上下开口并与瓶体(1)和瓶盖(2)相配合的药液瓶(4)，药液瓶(4)内壁嵌装有可绕药液瓶(4)内壁转动的混药装置(5)，所述混药装置(5)包括外环(6)、内环(7)和多块扇形的滑盖(8)，多块所述的滑盖(8)插合式闭合成封闭圆形，所述内环(7)下端设有与内环(7)为一体结构的药液皿(9)，所述滑盖(8)的一端与内环(7)活动连接并形成支点(10)，另一端通过活动杆(11)与外环(6)连接，所述外环(6)的外壁上设置有可与外环(6)一起转动并通过活动杆(11)带动滑盖(8)绕支点(10)转动实现滑盖(8)开合的推杆(12)，所述推杆(12)外露于药液瓶(4)的外壁。

2.根据权利要求1所述的适于婴儿喂药的奶瓶，其特征在于：所述药液瓶(4)内壁设有放置外环(6)的凹槽(13)。

3.根据权利要求2所述的适于婴儿喂药的奶瓶，其特征在于：所述凹槽(13)内部外环(6)的上下两端分别安装有密封圈。

4.根据权利要求1所述的适于婴儿喂药的奶瓶，其特征在于：所述滑盖(8)闭合的两端分别设有相互适应插合的内凹(20)和外凸(21)。

5.根据权利要求1所述的适于婴儿喂药的奶瓶，其特征在于：所述药液瓶(4)的外壁开设有用于推杆(12)移动的开槽(19)。

6.根据权利要求5所述的适于婴儿喂药的奶瓶，其特征在于：所述开槽(19)的弧形角度不小于与活动杆(11)转动的角度。

7.根据权利要求1所述的适于婴儿喂药的奶瓶，其特征在于：所述瓶体(1)上端内侧放置有可拆卸式的药粉盒(14)，所述瓶体(1)上端内侧设有用于放置药粉盒(14)的凸起(15)。

8.根据权利要求7所述的适于婴儿喂药的奶瓶，其特征在于：所述药粉盒(14)的中部设有用于放置药粉的内凹腔(16)。

9.根据权利要求1所述的适于婴儿喂药的奶瓶，其特征在于：所述奶嘴(3)的顶部设有用于流体通过的通孔(17)。

10.根据权利要求1所述的适于婴儿喂药的奶瓶，其特征在于：所述奶嘴(3)的侧壁开设有用于排气的排气孔(18)。

一种适于婴儿喂药的奶瓶

技术领域

[0001] 本实用新型涉及婴儿用奶瓶技术领域，具体涉及一种适于婴儿喂药的奶瓶。

背景技术

[0002] 奶瓶，是用来盛奶的一种器具，一般给婴儿使用。奶瓶本身不包含奶嘴，仅仅指瓶身，但是一般生产婴儿奶瓶的厂家都会随瓶赠送一只奶嘴。对于奶瓶中的婴儿奶瓶，在原料上来说，可以分为：玻璃奶瓶、塑料奶瓶和硅胶奶瓶。其中塑料奶瓶的材质一般有PC，PP，PES，PPSU，硅胶。除了PC其他都不含双酚A，而“PC”材质被证明遇100℃高温时会释放有毒物质双酚A，但如今的奶瓶没有一款用于给婴幼儿喂药使用，众所周知，在婴幼儿服药的时候，由于药液的味道可能会导致其不肯服药或者服药后呕吐，导致婴幼儿服药难。

实用新型内容

[0003] 为了克服婴幼儿服药难，普通奶瓶不具有混药功能的问题，本实用新型提供了一种适于婴儿喂药的奶瓶，可使药液或药粉缓慢地混入奶液中让婴幼儿在喝奶的过程中不知不觉地把药一起服下，解决了婴幼儿服药难的问题。

[0004] 本实用新型解决其技术问题所采用的技术方案是：一种适于婴儿喂药的奶瓶，包括瓶体和瓶盖，瓶盖顶部设有奶嘴，其特征在于：所述瓶体和瓶盖之间安装有上下开口并与瓶体和瓶盖相配合的药液瓶，药液瓶内壁嵌装有可绕药液瓶内壁转动的混药装置，所述混药装置包括外环、内环和多块扇形的滑盖，多块所述的滑盖插合式闭合成封闭圆形，所述内环下端设有与内环为一体结构的药液皿，所述滑盖的一端与内环活动连接并形成支点，另一端通过活动杆与外环连接，所述外环的外壁上设置有可与外环一起转动并通过活动杆带动滑盖绕支点转动实现滑盖开合的推杆，所述推杆外露于药液瓶的外壁。

[0005] 进一步的，所述药液瓶内壁设有放置外环的凹槽。

[0006] 进一步的，所述凹槽内部外环的上下两端分别安装有密封圈。

[0007] 进一步的，所述滑盖闭合的两端分别设有相互适应插合的内凹和外凸。

[0008] 进一步的，所述药液瓶的外壁开设有用于推杆移动的开槽。

[0009] 进一步的，所述开槽的弧形角度不小于与活动杆转动的角度。

[0010] 进一步的，所述瓶体上端内侧放置有可拆卸式的药粉盒，所述瓶体上端内侧设有用于放置药粉盒的凸起。

[0011] 进一步的，所述药粉盒的中部设有用于放置药粉的内凹腔。

[0012] 进一步的，所述奶嘴的顶部设有用于流体通过的通孔。

[0013] 进一步的，所述奶嘴的侧壁开设有用于排气的排气孔。

[0014] 本实用新型的有益效果是：采用分段式设计，在瓶体与瓶盖之间加设药液瓶，通过在药液瓶的内壁安装混药装置，混药装置的药液皿与内环呈一体结构并通过多块扇形滑盖插合式闭合成封闭圆形，保证药液皿中的药液不外流，同时通过外露于药液瓶外壁的推杆的推动带动外环一起转动，并通过活动杆带动滑盖绕与内环连接的支点转动实现滑盖的开

合，药液混入奶的药量大小可以通过控制推杆的推动程度实现，使婴幼儿在喝奶的过程中不知不觉地把药一起服下。在瓶体上端内侧放置可拆卸式的药粉盒，药粉盒中部的内凹腔用于放置药粉，婴幼儿侧置奶瓶喝奶时，药粉便与奶混合后被婴幼儿一同吸入。药液瓶与药粉盒均可与奶瓶拆卸分离，在不需要服药时，瓶体与瓶盖可做普通奶瓶使用。

附图说明

[0015] 图1是适于婴儿喂药的奶瓶的结构示意图；

[0016] 图2是适于婴儿喂药的奶瓶的拆分结构示意图；

[0017] 图3是适于婴儿喂药的奶瓶的截面示意图；

[0018] 图4是混药装置的滑盖闭合时的俯视图；

[0019] 图5是混药装置的滑盖打开时的俯视图；

[0020] 图6是混药装置的主视图；

[0021] 图7是药粉盒的俯视图；

[0022] 图8是药粉盒的主视图；

[0023] 图9是图5中A-A的截面示意图。

[0024] 图中：1.瓶体；2.瓶盖；3.奶嘴；4.药液瓶；5.混药装置；6.外环；7.内环；8.滑盖；9.药液皿；10.支点；11.活动杆；12.推杆；13.凹槽；14.药粉盒；15.凸起；16.内凹腔；17.通孔；18.排气孔；19.开槽；20.内凹；21.外凸。

具体实施方式

[0025] 为了使本实用新型所解决的技术问题、技术方案及有益效果更加清楚明白，以下结合附图与实施例，对本实用新型作进一步的说明。

[0026] 如图1-9所示，本实用新型一种适于婴儿喂药的奶瓶，包括瓶体1和瓶盖2，瓶盖2顶部设有奶嘴3，奶嘴3的顶部设有用于流体通过的通孔17，奶嘴3的侧壁开设有用于排气的排气孔18。

[0027] 瓶体1和瓶盖2之间安装有药液瓶4，药液瓶4的上下开口分别与瓶盖2和瓶体1通过螺纹连接拧紧，药液瓶4内壁嵌装混药装置5，混药装置5可绕药液瓶4内壁转动，混药装置5包括外环6、内环7和多块扇形的滑盖8，内环7下端设有药液皿9，滑盖8闭合的两端分别设有相互适应插合的内凹20和外凸21，多块滑盖8间通过插合的方式闭合成圆形且药液皿9与内环7为一体结构，从而可保证药液皿中的药液不外流。

[0028] 滑盖8的一端与内环7活动连接并形成支点10，另一端通过活动杆11与外环6连接，外环6的外壁上设置推杆12，推杆12可与外环6一起转动并通过活动杆11带动滑盖8绕支点10转动实现滑盖8开合，推杆12外露于药液瓶4的外壁，药液瓶4内壁设有放置外环6的凹槽13，药液瓶4的外壁开设有用于推杆12移动的开槽19，开槽19的弧形角度不小于与活动杆11转动的角度，以保证推杆能带动滑盖8完全闭合。同时，为防止液体的外流，在凹槽13内部外环6的上下两端分别安装有密封圈。通过慢慢推动药液瓶4外壁的推杆12可使药液缓慢混入奶液，使婴幼儿在喝奶的过程中不知不觉地把药液也一起服下。

[0029] 瓶体1上端内侧放置有可拆卸式的药粉盒14，瓶体1上端内侧设有用于放置药粉盒14的凸起15，药粉盒14的中部设有用于放置药粉的内凹腔16。在内凹腔16中放入药粉，奶瓶

正放时，药粉不会混入奶液中，当婴幼儿侧置奶瓶喝奶时，药粉便与奶液混合后被婴幼儿一同吸入。

[0030] 使用时，因为奶瓶采用分段式设计，且药粉盒14也为可拆卸式结构，因此当不需要服药时，药液瓶4和药粉盒14均可拆卸，瓶体1和瓶盖2一起当普通奶瓶使用。

[0031] 当需要喂药液时，首先顺时针推动推杆12将滑盖8打开，在药液皿9中倒入待服用药液，再逆时针推动推杆12将滑盖8闭合，然后将药液瓶4上下两端分别拧上瓶盖2和装有奶液的瓶体1。在婴幼儿喝奶的过程中缓慢顺时针推动推杆12使药液缓慢混入奶液中，使婴幼儿在喝奶的过程中不知不觉地把药液也一起服下。

[0032] 当需要喂药粉时，首先在药粉盒14的内凹腔16中倒入待服用药粉，当婴幼儿侧置奶瓶喝奶时，药粉便与奶液混合后被婴幼儿一同吸入。

[0033] 当需要同时喂药液和药粉时，则只需将上述喂药液与药粉分别先倒入药液皿9和内凹腔16中，婴幼儿侧置奶瓶喝奶时，缓慢顺时针推动推杆12使药液缓慢同时混入奶液中，便可实现药液与药粉同时混入奶液中被婴幼儿一并服下。

[0034] 以上所述仅为本实用新型的较佳实施例，并不用以限制本实用新型，凡在本实用新型的精神和原则之内所作的任何修改、同等替换和改进等，均应落在本实用新型的保护范围之内。

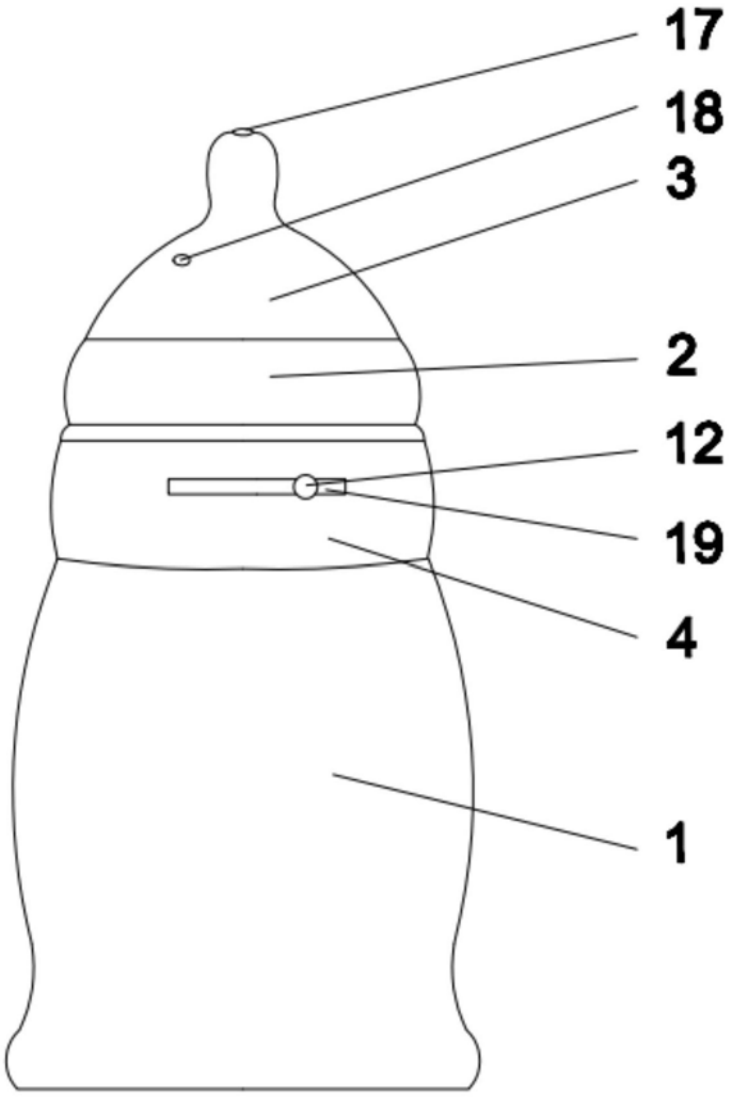

图1

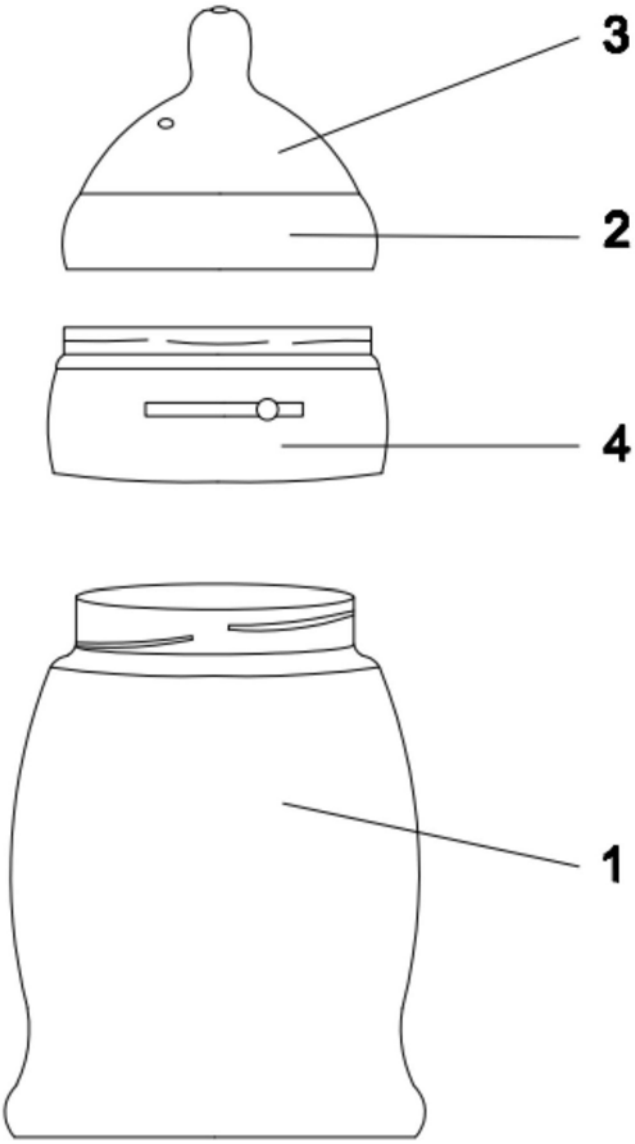

图2

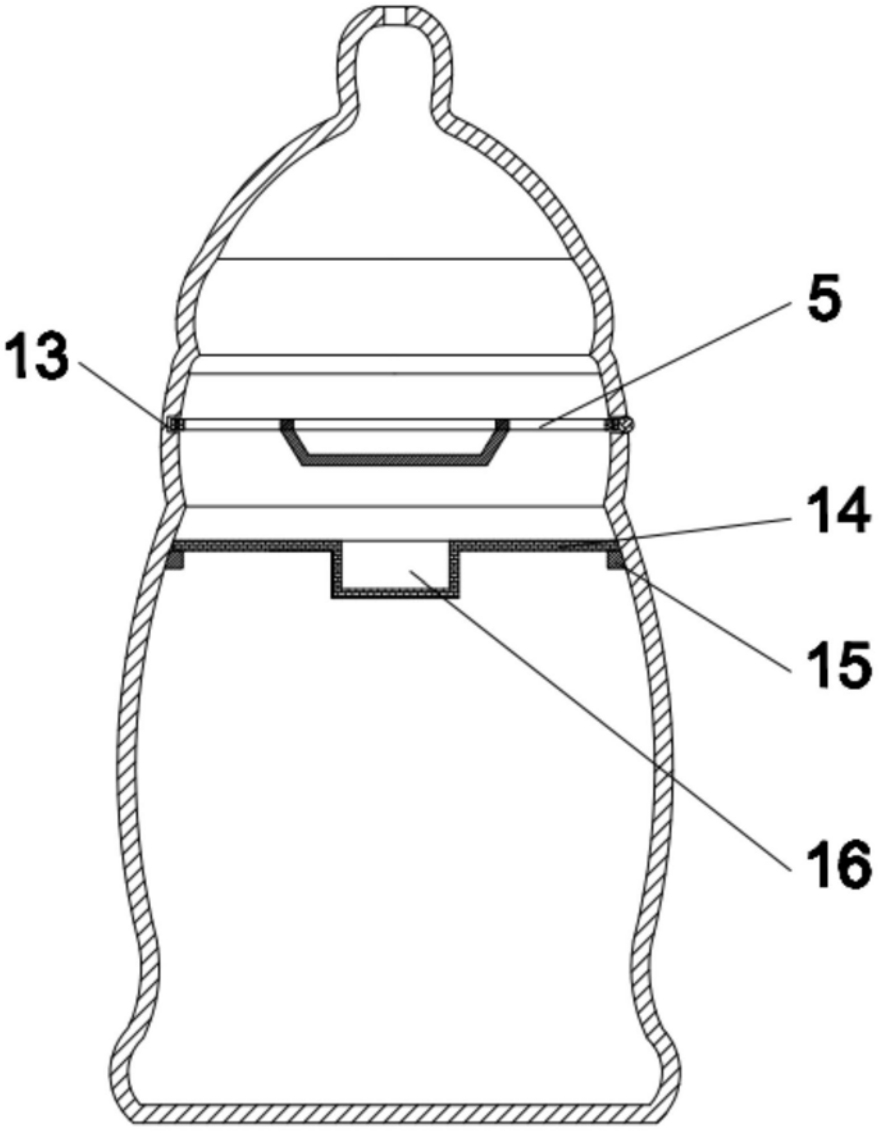

图3

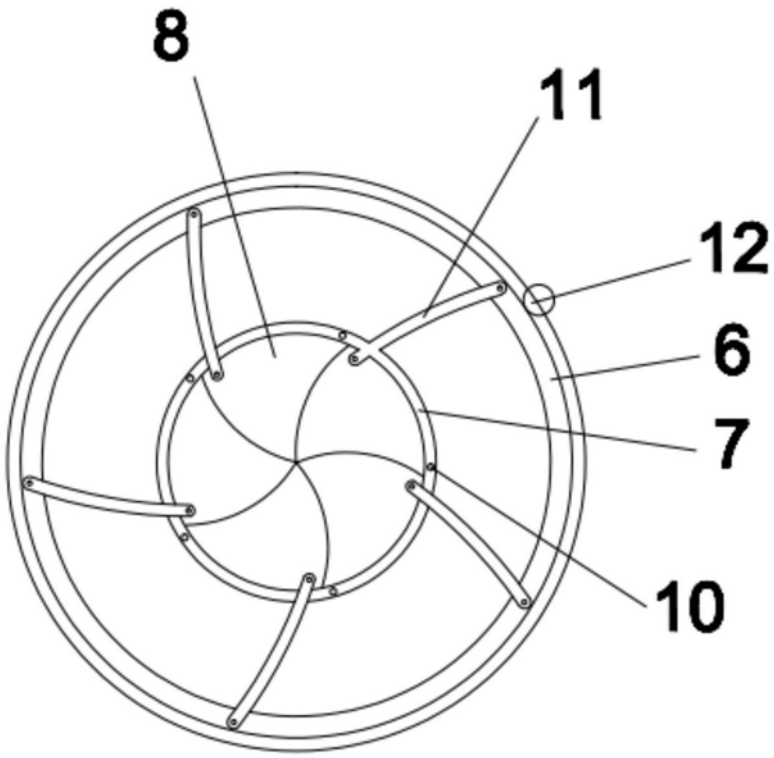

图4

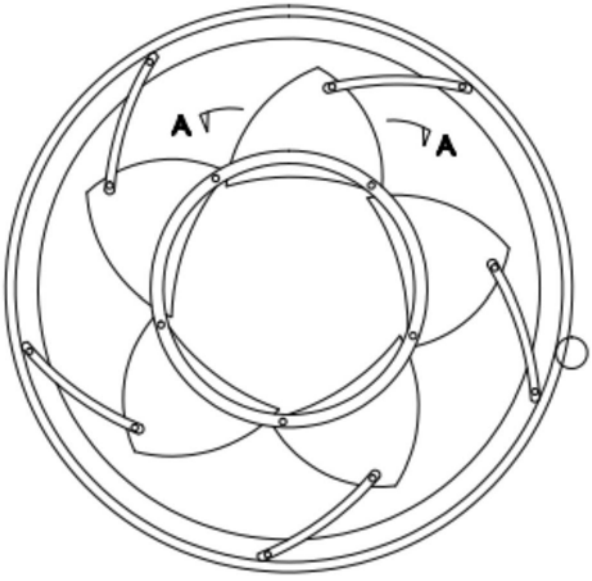

图5

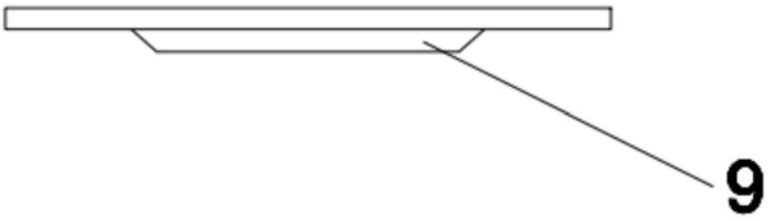

图6

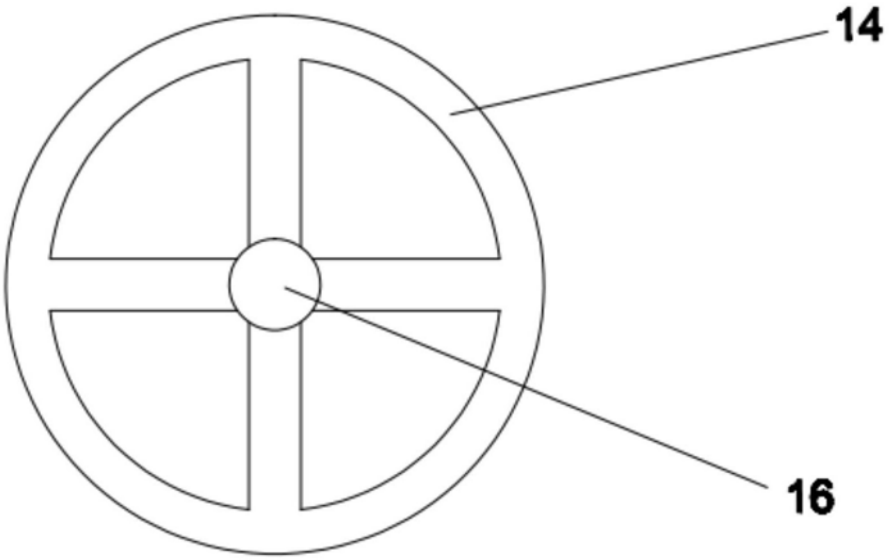

图7

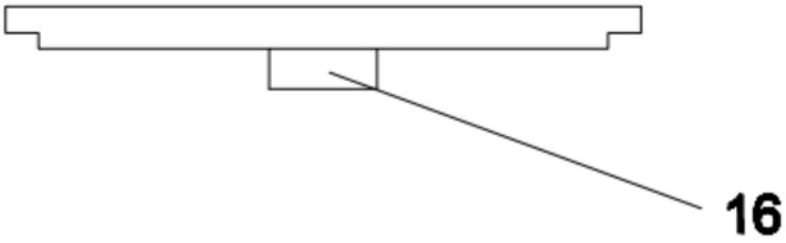

图8

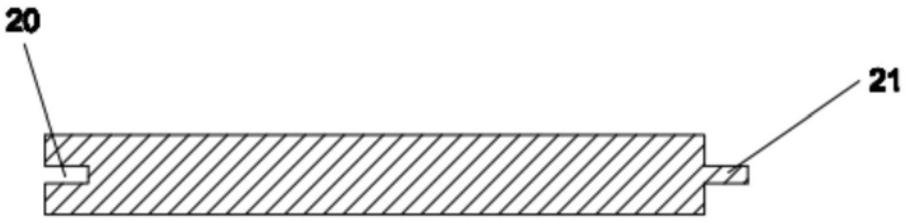

图9