(19)中华人民共和国国家知识产权局

(12)实用新型专利

(10)授权公告号 CN 206596820 U
(45)授权公告日 2017.10.31

(21)申请号 201621342456.7

(22)申请日 2016.12.08

(73)专利权人 张乐
地址 075500 河北省张家口市赤城县师部大院消防队
专利权人 刘峰 尹策 王瑾泰

(72)发明人 张乐 刘峰 尹策 王瑾泰

(74)专利代理机构 北京盛凡智荣知识产权代理有限公司 11616
代理人 晏荣府

(51)Int.Cl.
A47B 61/00(2006.01)
A47B 61/04(2006.01)
A47B 91/06(2006.01)

权利要求书1页 说明书2页 附图1页

(54)实用新型名称

一种多功能衣柜

(57)摘要

本实用新型涉及一种多功能衣柜，包括主体、旋转体和万向轮；所述万向轮可拆卸地连接于主体的底部；所述旋转体对称置于主体两侧的悬挂部内，与主体可旋转连接；所述主体中部设有储物部，所述储物部置于主体中间位置，储物部两侧形成悬挂部；所述悬挂部置有所述旋转体；所述旋转体包括衣架区和置物区。本实用新型涉及的多功能衣柜，设计巧妙，能够同时放置灭火防护服、抢险救援服以及其他个人防护设备，消防员出警时，从一个衣柜中便能获取所有要用到的所有装备，大量节省了出警时间。本实用新型还设计了插板安装区，方便固定插板，从而方便为手电、对讲机等设备充电。

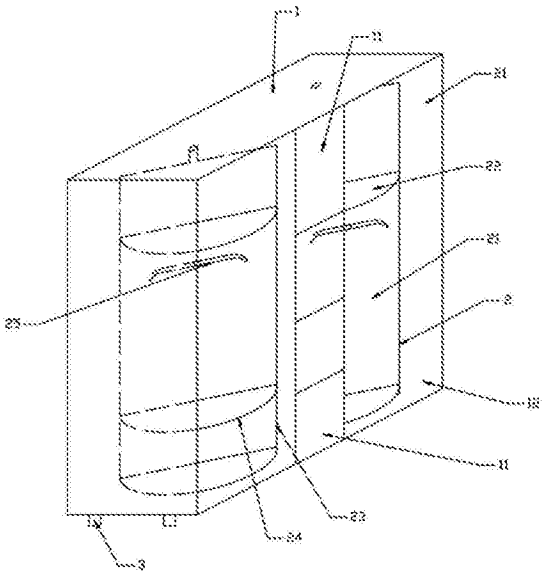

CN 206596820 U

1.一种多功能衣柜，其特征在于，包括主体和旋转体；所述旋转体对称置于主体两侧的悬挂部内，与主体可旋转连接；所述主体中部设有储物部，所述储物部置于主体中间位置，储物部两侧形成悬挂部；所述悬挂部置有所述旋转体；所述旋转体包括衣架区和置物区。

2.如权利要求1所述的多功能衣柜，其特征在于，所述旋转体的两端部设有短轴，所述短轴通过轴承连接主体。

3.如权利要求1所述的多功能衣柜，其特征在于，所述衣架区由衣架可拆卸连接于旋转体上而形成，所述置物区由平板可拆卸连接于旋转体而形成。

4.如权利要求1所述的多功能衣柜，其特征在于，所述储物部的底部形成具有箱门的箱体，所述储物部中上部通过板件隔开形成格档。

5.如权利要求1所述的多功能衣柜，其特征在于，所述置物区包括上置物区、中置物区和下置物区，所述上置物区设于衣架区的上方，并关于旋转体对称；所述中置物区设于旋转体的中部；所述下置物区设于衣架区的底部，并关于旋转体对称。

6.如权利要求1所述的多功能衣柜，其特征在于，所述主体上设有插板安装区，所述插板安装区包括置于主体上的凹槽和设于凹槽上方的穿线通道。

7.如权利要求1所述的多功能衣柜，其特征在于，还包括万向轮，所述万向轮可拆卸地连接于主体的底部。

一种多功能衣柜

技术领域

[0001] 本实用新型涉及一种消防士兵用的衣柜，特别涉及一种多功能衣柜。

背景技术

[0002] 消防士兵在执勤备战中要用到灭火防护服、抢险救援服、个人防护设备等，通常情况下消防士兵要跑到不同的衣柜和置物柜拿取。这种方式直接耽误了出警时间，同时消防士兵更换装备时秩序不整齐。

实用新型内容

[0003] 本实用新型的目的在于提供一种多功能衣柜，解决了消防士兵出警时跑去不同的衣柜和置物柜拿取装备的问题。

[0004] 为了解决上述问题，本实用新型提供了一种多功能衣柜，包括主体和旋转体；所述旋转体对称置于主体两侧的悬挂部内，与主体可旋转连接；所述主体中部设有储物部，所述储物部置于主体中间位置，储物部两侧形成悬挂部；所述悬挂部置有所述旋转体；所述旋转体包括衣架区和置物区。

[0005] 所述衣架区用于悬挂衣服，所述置物区放置消防帽、消防鞋等，所述储物部放置零散的小设备，比如对讲机、手电筒、报警器等。所述万向轮方便移动衣柜。

[0006] 进一步的，所述旋转体的两端部设有短轴，所述短轴通过轴承连接主体，从而实现灵活旋转。

[0007] 更进一步的，所述衣架区由衣架可拆卸连接于旋转体上而形成，用于悬挂衣服，所述置物区由平板可拆卸连接于旋转体而形成，用于放置鞋帽等。

[0008] 更进一步的，所述储物部的底部形成具有箱门的箱体，用于放置工具等物品，所述储物部中上部通过板件隔开形成格档，可放置正在充电的手电、报警器等，或者经常用到的物品。

[0009] 更进一步的，所述置物区包括上置物区、中置物区和下置物区，所述上置物区设于衣架区的上方，并关于旋转体对称，用于放置消防帽等物品；所述中置物区设于旋转体的单侧；所述下置物区设于衣架区的底部，并关于旋转体对称，用于放置消防鞋等物品。

[0010] 更进一步的，所述主体上设有插板安装区，所述插板安装区包括置于主体上的凹槽和设于凹槽上方的穿线通道，所述凹槽用于放置插板，所述穿线通道对插板线形成导向和固定作用。

[0011] 更进一步的，所述多功能衣柜还包括万向轮，所述万向轮可拆卸地连接于主体的底部。

[0012] 与现有技术相比，本实用新型存在以下技术效果：

[0013] 本实用新型提供一种多功能衣柜，所述旋转体的两侧分别悬挂灭火消防服和抢险救援服，所述置物区上放置消防鞋和消防帽，储物部可放置出警用的相关设备。消防员出警时，从一个衣柜中便能获取要用到的所有装备，大量节省了出警时间。

[0014] 所述主体上还设有插板安装区，可用于放置和简单固定插板，这样手电、对讲机、报警器等可及时在衣柜上充电，充完电后便放置在衣柜上，使用时非常方便。

[0015] 所述储物部底部的箱体，可用于放置安全防护设备、工具、洗涤用品等，方便消防士兵出警、清理设备等。

附图说明

[0016] 图1为本实用新型一种的结构示意图。

[0017] 其中：1、主体，11、储物部，12、悬挂部，2、旋转体，21、衣架区，22、置物区，23、立板，24、平板，25、衣架，3、万向轮。

具体实施方式

[0018] 以下结合附图，举一具体实施例加以详细说明。

[0019] 如图1展示了本实用新型的结构，一种多功能衣柜，包括主体1、旋转体2和万向轮3。所述万向轮3可拆卸地连接于主体1的底部，方便灵活移动所述多功能衣柜。主体1包括储物部11、悬挂部12和插板安装区。储物部11置于主体1中间位置，其底部形成具有箱门的箱体，用于放置工具等。储物部11中上部通过板件隔开形成格档，可放置正在充电的手电、报警器等，或者经常用到的物品。储物部11储物部11两侧形成悬挂部12。插板安装区设于主体1的后侧，包括置于主体1上的凹槽和设于凹槽上方的穿线通道，凹槽用于放置插板，穿线通道由两个对称设置的半圆管构成，半圆管具有一定柔性和弹性，通过按压或拉拽将插板上的线固定或取出，所述穿线通道对插板线形成导向和固定作用。插板安装区用于放置和简单固定插板，这样手电、对讲机、报警器等可及时在衣柜上充电，充完电后便放置在衣柜上，使用时非常方便。

[0020] 旋转体2置于所述悬挂部12内，包括立板23、衣架25和平板24，衣架25可拆卸地连接于立板23的两面，形成衣架区衣架区21，用于悬挂衣服，一侧悬挂灭火防护服，一侧悬挂抢险救援服。衣架25的上方和下方分别可拆卸地连接有平板24，并且对称设于立板23的两面，分别形成上置物区22和下置物区22。在立板23的单侧还设有一平板24，置于立板23的中间，形成中置物区22，用于放置小型防护设备等。立板23的上、下两端部设有短轴，所述短轴通过轴承连接主体1，从而实现灵活旋转。

[0021] 本实用新型涉及的多功能衣柜，设计巧妙，能够同时放置灭火防护服、抢险救援服以及其他个人防护设备，消防员出警时，从一个衣柜中便能获取所有要用到的所有装备，大量节省了出警时间。本实用新型还设计了插板安装区，方便固定插板，从而方便为手电、对讲机等设备充电。

[0022] 以上公开的仅为本申请的一个具体实施例，但本申请并非局限于此，任何本领域的技术人员能思之的变化，都应落在本申请的保护范围内。

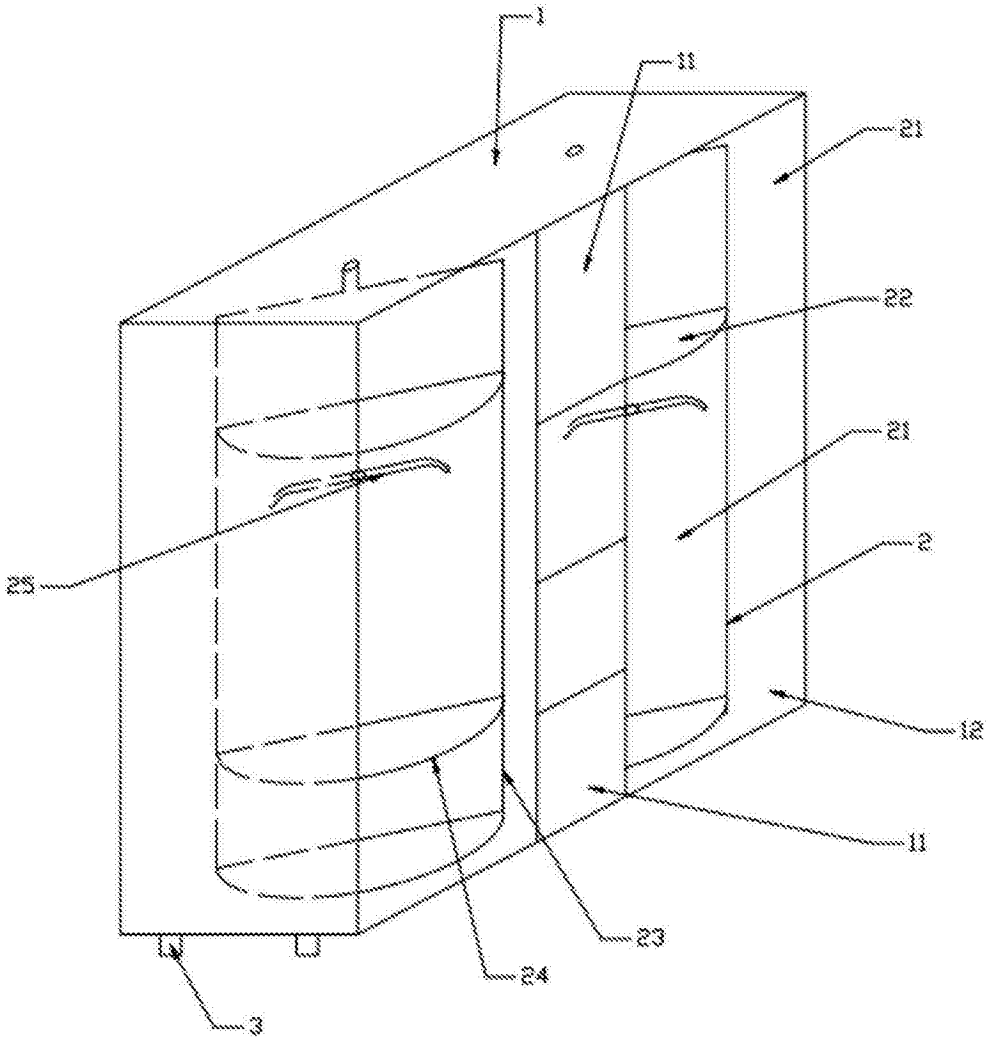

图1