(19) österreichisches patentamt

(10) **AT 008 259 U2 2006-04-15**

(12) # Gebrauchsmusterschrift

(21) Anmeldenummer: GM 677/05
(22) Anmeldetag: 2005-10-06
(42) Beginn der Schutzdauer: 2006-02-15
(45) Ausgabetag: 2006-04-15

(51) Int. Cl.[7]: **G06K 9/18**
G07F 17/32

(73) Gebrauchsmusterinhaber:
BAUER OTTO
A-8020 GRAZ, STEIERMARK (AT).

(54) **BONAUSGABE- UND LESEGERÄT**

(57) Das Schutzobjekt ist ein elektronisches Gerät, gekennzeichnet dadurch, dass es aus der Kombination eines Druckers mit einem Barcodeleser fälschungssichere Bons durch den Aufdruck eines Barcodes sowie zusätzlich die Checksumme des Barcodes und / oder des bonausgebenden Gerätes beinhaltet, welche sich bei jeder kleinsten Operation des Mikroprozessors ändern.

Weiters kann durch das Einlesen des Barcodes jegliche vorgegebene Funktion des Barcodelsesgerätes hervorgerufen und auch sämtliche gewünschten neuen Rechenvorgänge (Funktionen) hervorgerufen werden.

AT 008 259 U2 2006-04-15

Für die Erzeugung des Gerätes sind zum gegenwärtigen Zeitpunkt käuflich erwerbbare elektrische bzw. elektronische Bauteile notwendig, wobei diese Bauteile Mikrocontroller, Platinen, Widerstände, Dioden, Transistoren etc. sowie Kabel und Schnittstellen sowie ein Barcodelesegerät und ein Drucker gemäß den beiliegenden Blockschaltbildern sind.

Die technische Funktion des Gerätes ist dadurch gekennzeichnet, dass durch einen Mikrocontroller die eingehenden Signale verarbeitet werden und nach einem Soll-Ist-Vergleich je nach Programmierung die Ausgabe einer Anzeige oder die Ausgabe eines Bons mit jeglicher Wort-, Zahlen-, Bild- und Zeichenkombination erfolgen kann oder bei bekanntem Source-Code und entsprechender Implementierung des Gerätes in die Software des Apparates bzw. Automaten, an den das Gerät angeschlossen wird, die Funktion durch die Hard- bzw. Software des Automaten bzw. Apparates übernommen oder hergestellt wird.

Ansprüche:

1. Elektronisches Gerät, *gekennzeichnet dadurch*, dass es mit elektrischen und oder elektronischen Musik-, Spiel- und Warenverkaufsautomaten, insbesondere bei Glücks-, Geschicklichkeits-, Münzgewinn- und Unterhaltungsspielapparaten bzw. Spielautomaten kompatibel und an diese in bzw. extern anschließbar ist und mit den serienmäßig von diesen Automaten bzw. Apparaten ausgegebenen Signalen bzw. Daten arbeitet, dessen Funktion in einer Weise programmierbar ist, dass durch Ausgabe eines Bons oder über eine Anzeige Wort-, Zahlen-, Bild- und Zeichenkombinationen ausgegeben werden, sodass beispielsweise zusätzliche Glücksspiele-, Geld- oder Warenausgaben möglich sind, und dass das Gerät auch ohne bekannten Source-Code mit elektrischen oder elektronischen Automaten betrieben werden kann.

2. Weiters ist es möglich, durch Einlesen des Barcodes eine Programmierung des Gerätes herbeizuführen.

3. Weiters ist es möglich, durch Einlesen des Barcodes bereits vorgegebene beziehungsweise programmierte Funktionen des Gerätes auszulösen.

Hiezu 8 Blatt Zeichnungen

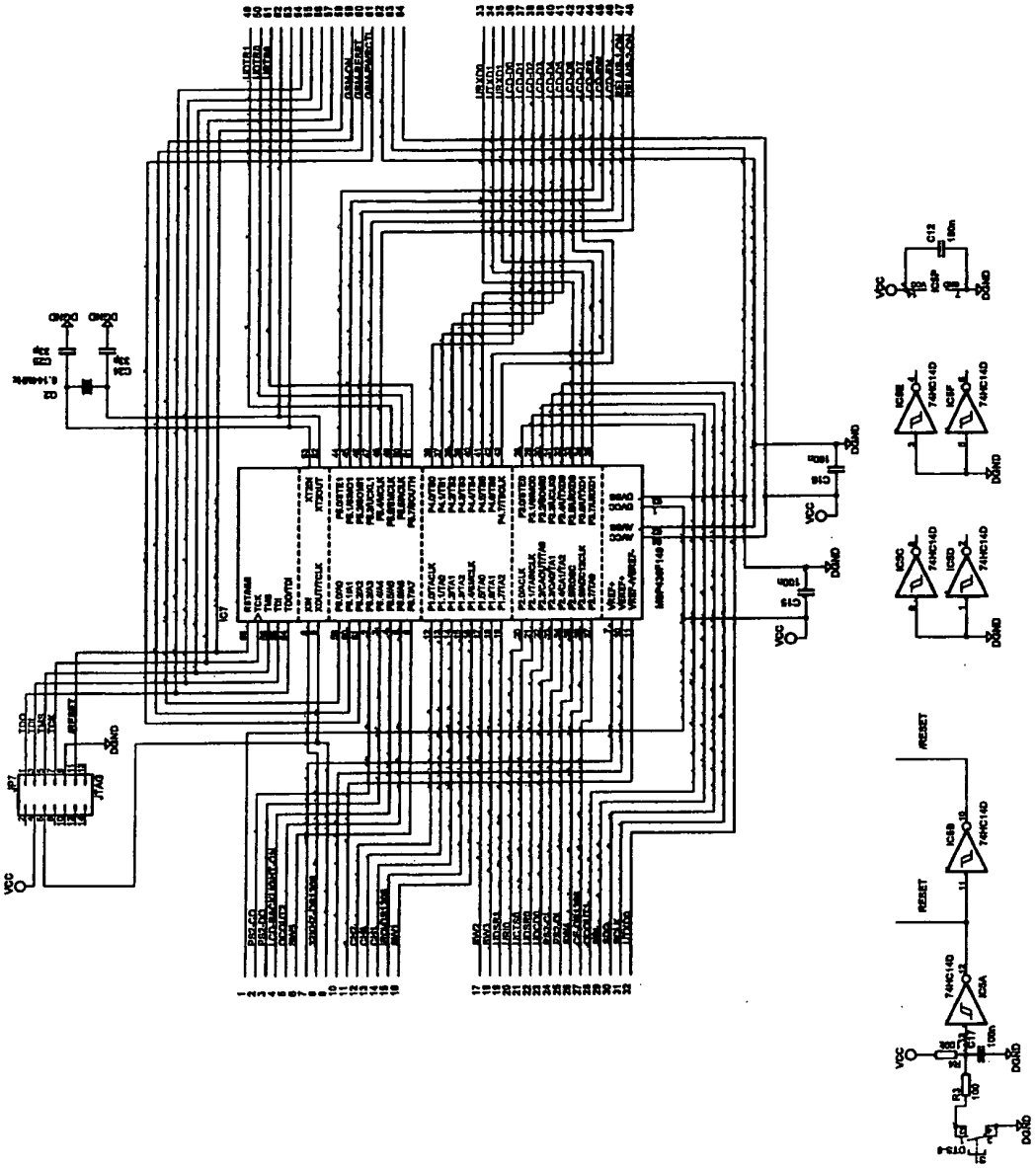



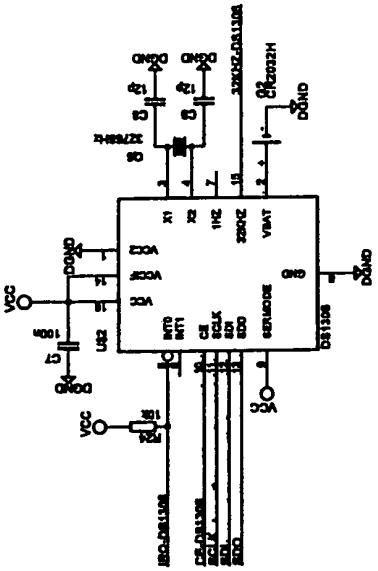

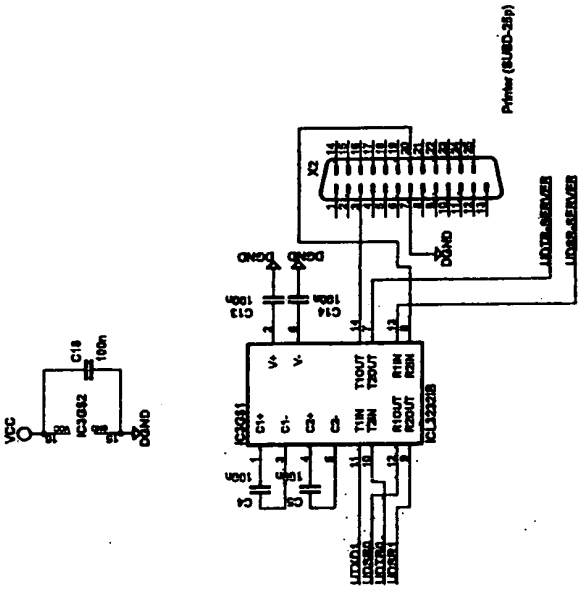
Printer (SUB-D-25p)

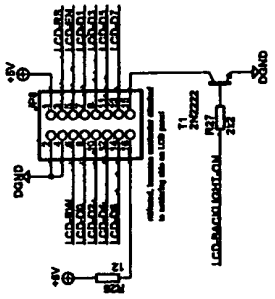

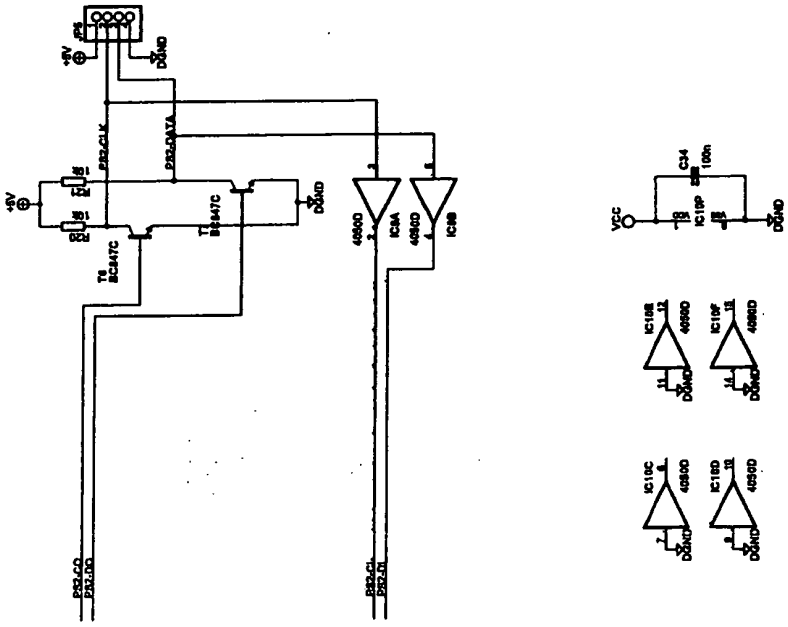

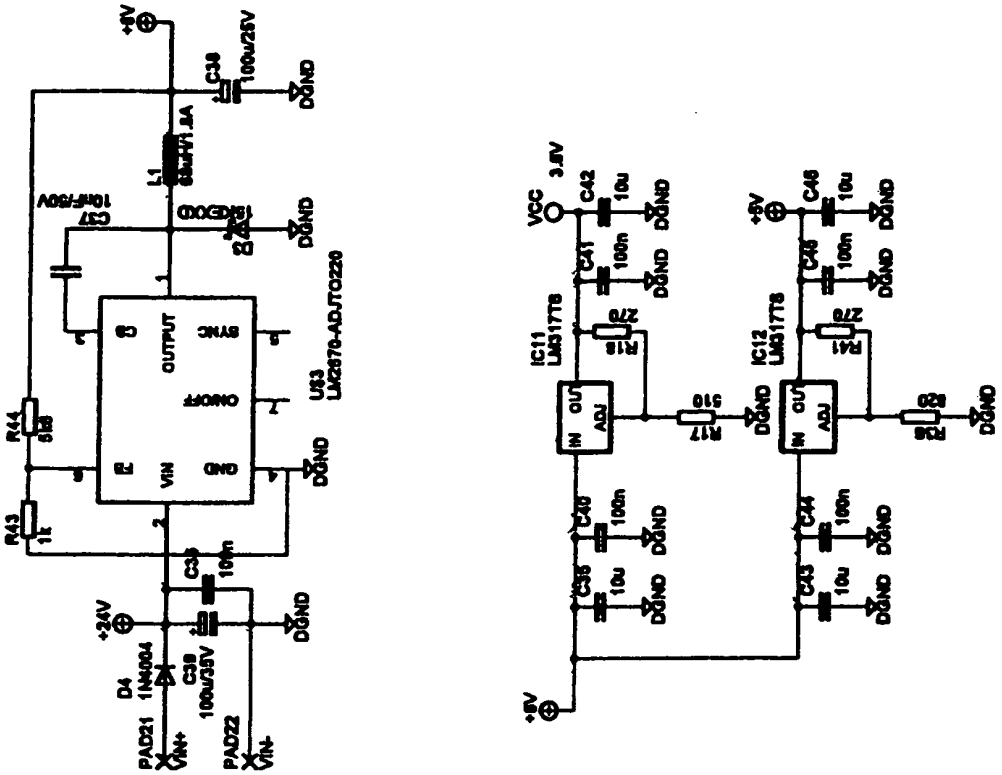
+8V
C38
100u/25V
DGND
L1
C37
10nF/50V
D3
15KEXXD
U53
LM2670-ADJTO220
CB
OUTPUT
SYNC
ON/OFF
FB
VIN
GND
R44
5k6
R43
1k
C36
100n
+24V
D4
1N4004
C39
100u/35V
PAD21
VIN+
PAD22
VIN-
VCC
3.8V
C42
10u
C41
100n
IC11
LM317TB
R18
270
IN
OUT
ADJ
R17
510
C40
100n
C35
10u
+5V
C46
10u
C45
100n
IC12
LM317TB
R41
270
R38
820
C44
100n
C43
10u

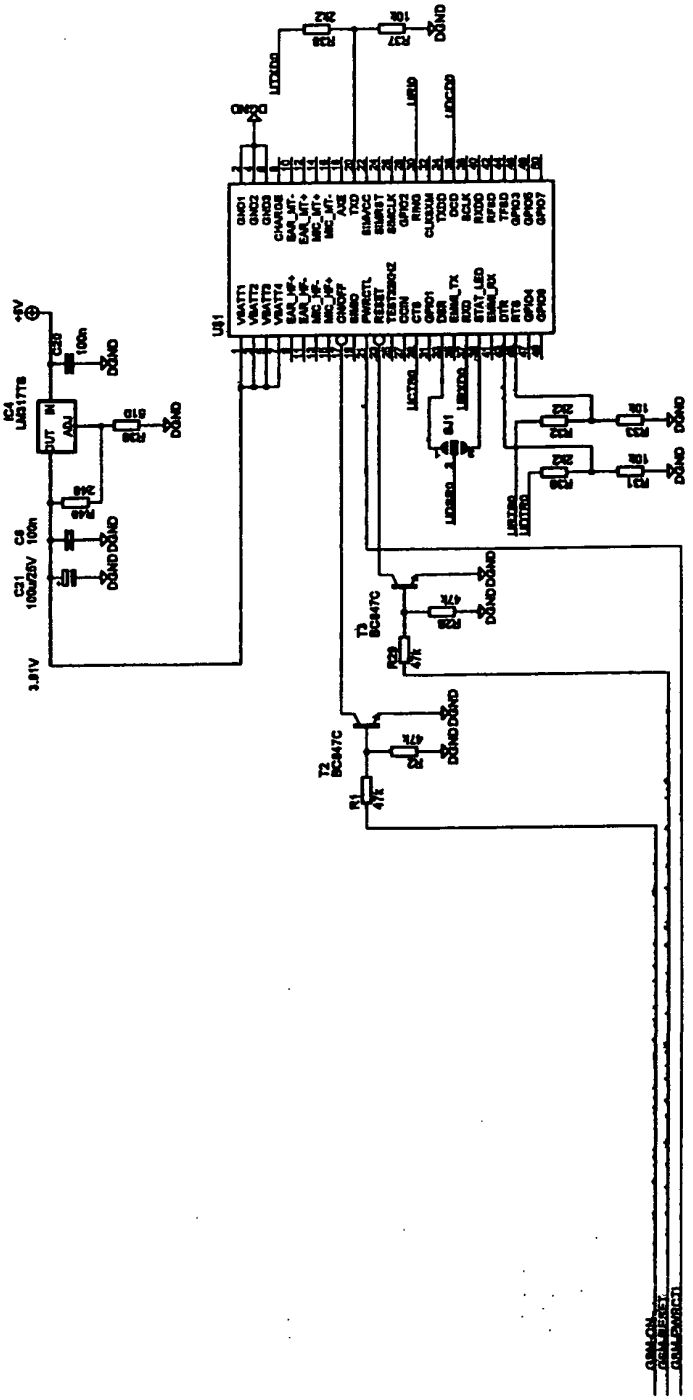

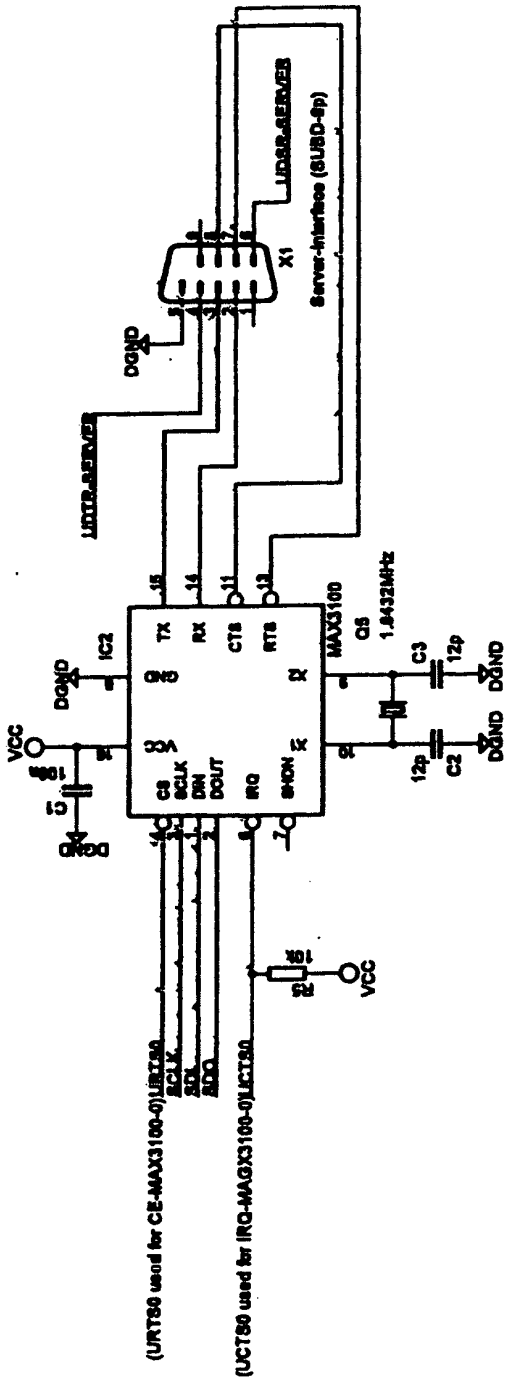
X1
Server-Interface (SUSB-8p)
DGND
IC2
MAX3100
Q5
1.8432MHz
C3
12p
C2
12p
C1
100n
VCC
R5
10k
(URT50 used for CE-MAX3100-0)URT50
(UCT50 used for IRQ-MAGX3100-0)UCT50

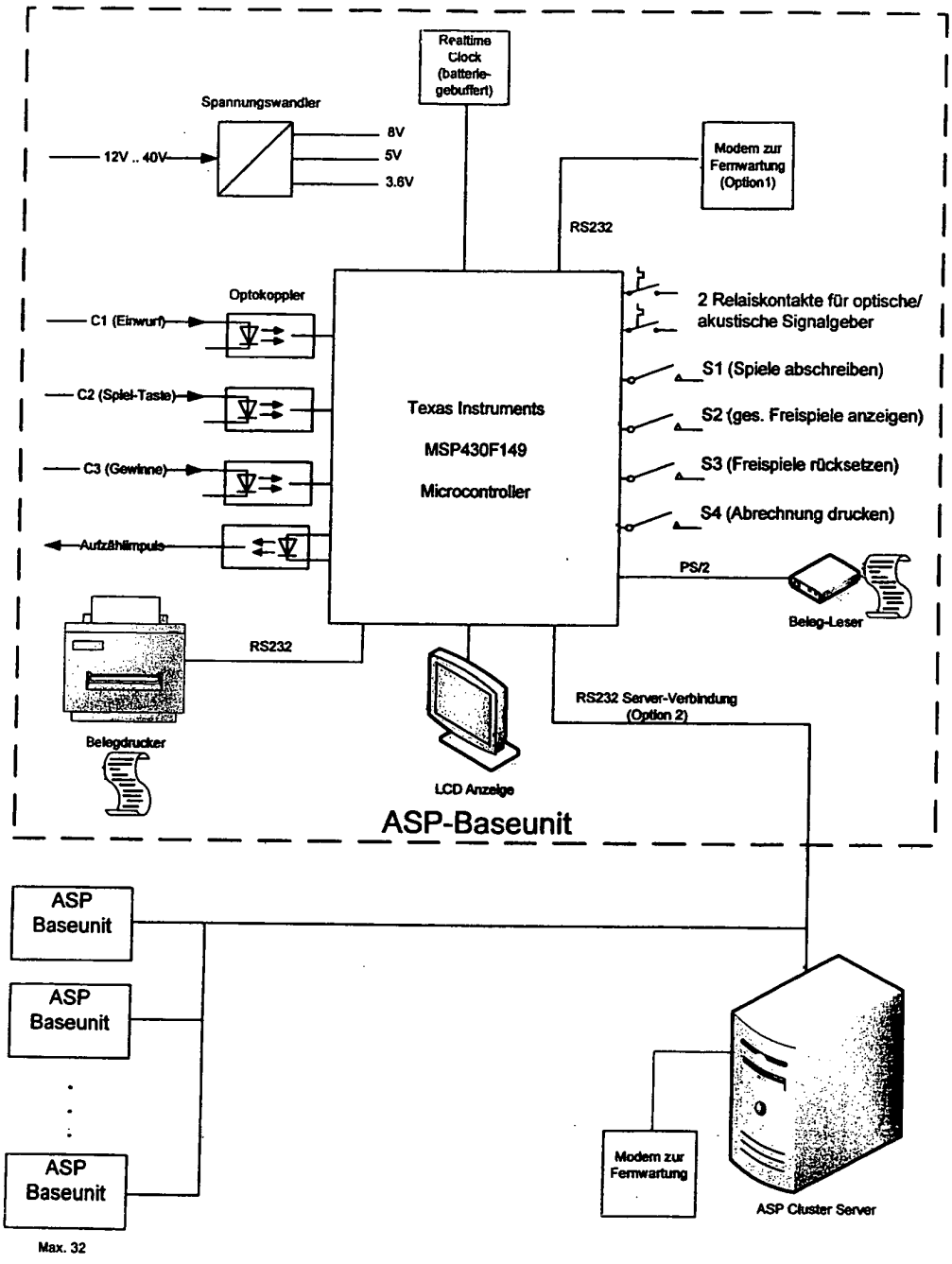
Realtime Clock (batterie-gebuffert)
Spannungswandler
12V .. 40V
8V
5V
3.6V
Modem zur Fernwartung (Option1)
RS232
Optokoppler
C1 (Einwurf)
C2 (Spiel-Taste)
C3 (Gewinne)
Aufzählimpuls
Texas Instruments
MSP430F149
Microcontroller
2 Relaiskontakte für optische/ akustische Signalgeber
S1 (Spiele abschreiben)
S2 (ges. Freispiele anzeigen)
S3 (Freispiele rücksetzen)
S4 (Abrechnung drucken)
PS/2
Beleg-Leser
RS232
Belegdrucker
LCD Anzeige
RS232 Server-Verbindung (Option 2)
ASP-Baseunit
ASP Baseunit
ASP Baseunit
ASP Baseunit
Max. 32
Modem zur Fernwartung
ASP Cluster Server