(19)中华人民共和国国家知识产权局

(12)实用新型专利

(10)授权公告号 CN 203343544 U
(45)授权公告日 2013.12.18

(21)申请号 201320374755.9

(22)申请日 2013.06.27

(73)专利权人 山东工具制造有限公司
地址 273200 山东省济宁市泗水县经济开发区泉鑫路88号（山东工具）

(72)发明人 徐庆杰 于东振

(51)Int.Cl.
B23D 77/00(2006.01)

权利要求书1页 说明书1页 附图1页

(54)实用新型名称

锥柄锪铰刀

(57)摘要

锥柄锪铰刀，由刀刃、刀体、锥柄、固定刀柄、通孔组成，其特征在于锥柄的前端设置刀体，刀体的四周均匀设置刀刃，锥柄的后端设置固定刀柄，刀体、锥柄、固定刀柄的轴线位置设置通孔，本实用新型的有益效果是锥柄锪铰刀结构简单，功能齐全，使用成本较低，使用寿命较长。

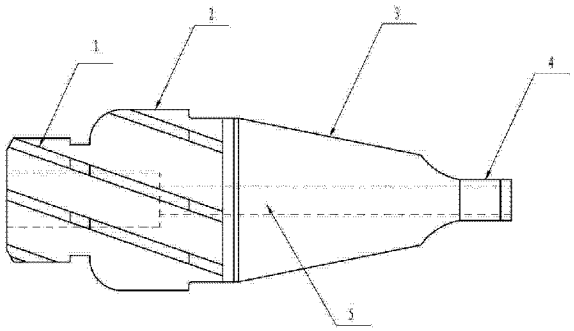

CN 203343544 U

1. 锥柄锪铰刀，由刀刃（1）、刀体（2）、锥柄（3）、固定刀柄（4）、通孔（5）组成，其特征在于锥柄（3）的前端设置刀体（2），刀体（2）的四周均匀设置刀刃（1），锥柄（3）的后端设置固定刀柄（4），刀体（2）、锥柄（3）、固定刀柄（4）的轴线位置设置通孔（5）。

锥柄锪铰刀

技术领域

[0001] 本实用新型属于加工机械技术领域，更具体的说是一种机械加工生产中使用的锥柄锪铰刀。

背景技术

[0002] 目前，随着经济建设的快速发展，机械加工行业也得到了前所未有快速发展，机械加工过程中所使用的各种刀具品种规格也越来越多，如螺旋锉、球头铣刀、铰刀、锪刀等，结构复杂，用途单一，使用成本较高，使用寿命短。

发明内容

[0003] 为了解决上述问题，本实用新型提供了一种结构简单、功能齐全、使用成本较低、使用寿命较长的锥柄锪铰刀，其具体方案为：所述的锥柄锪铰刀由刀刃、刀体、锥柄、固定刀柄、通孔组成，其特征在于锥柄的前端设置刀体，刀体的四周均匀设置刀刃，锥柄的后端设置固定刀柄，刀体、锥柄、固定刀柄的轴线位置设置通孔。

[0004] 本实用新型的有益效果是锥柄锪铰刀结构简单，功能齐全，使用成本较低，使用寿命较长。

附图说明

[0005] 附图 1 是本实用新型的结构示意图；附图 1 中：

[0006] 1. 刀刃，2. 刀体，3. 锥柄，4. 固定刀柄，5. 通孔。

具体实施方式

[0007] 结合附图 1 对本实用新型进一步详细描述，以便公众更好地掌握本实用新型的实施方法，本实用新型具体的实施方案为：所述的锥柄锪铰刀由刀刃 1、刀体 2、锥柄 3、固定刀柄 4、通孔 5 组成，其特征在于锥柄 3 的前端设置刀体 2，刀体 2 的四周均匀设置刀刃 1，锥柄 3 的后端设置固定刀柄 4，刀体 2、锥柄 3、固定刀柄 4 的轴线位置设置通孔 5。

[0008] 本实用新型的有益效果是锥柄锪铰刀结构简单，功能齐全，使用成本较低，使用寿命较长。

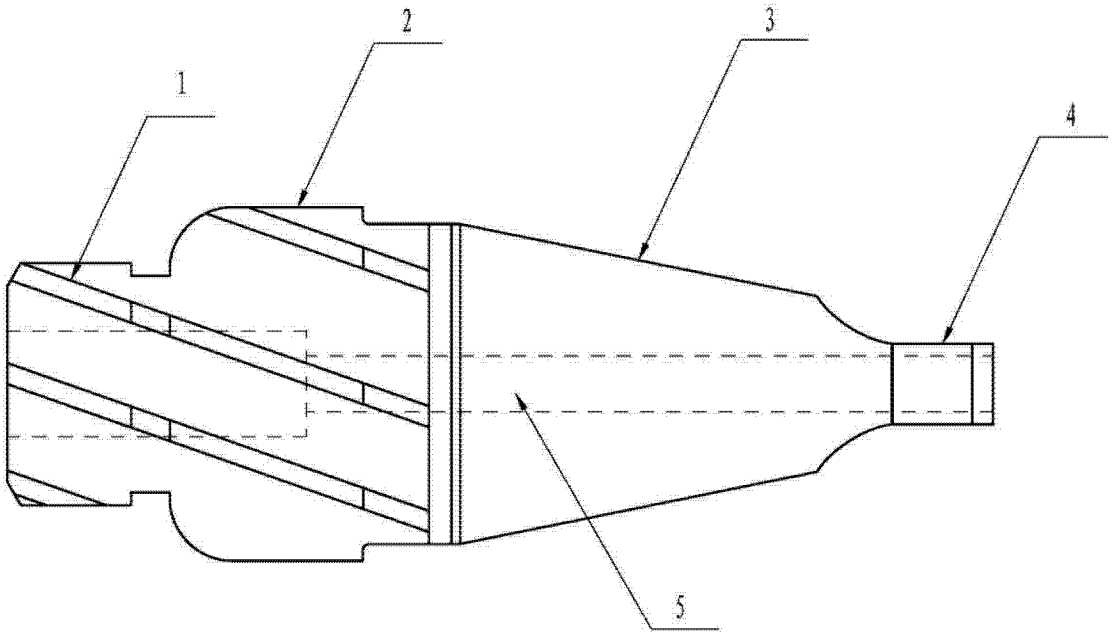

图 1