(19)中华人民共和国国家知识产权局

(12)实用新型专利

(10)授权公告号 CN 201850624 U
(45)授权公告日 2011.06.01

(21)申请号 201020606755.3

(22)申请日 2010.11.15

(73)专利权人 廖选明
地址 635106 四川省成都市大竹县石子镇居委二组

(72)发明人 廖选明

(74)专利代理机构 重庆博凯知识产权代理有限公司 50212
代理人 张先芸

(51)Int.Cl.
E03D 11/04(2006.01)
E03D 5/08(2006.01)
E03D 1/01(2006.01)
E03D 11/10(2006.01)

权利要求书 1 页 说明书 2 页 附图 1 页

(54)实用新型名称

全自动蹲便器

(57)摘要

本实用新型公开了一种全自动蹲便器，包括便槽、主水箱和副水箱，主水箱通过主水管与便槽连通，副水箱设置在主水箱内并通过副水管与主水管连通；主水管的进水口处设置电动阀Ⅰ，副水管的进水口处设置电动阀Ⅱ；便槽的左踏脚部位设置电源开关Ⅰ，便槽的右踏脚部位设置电源开关Ⅱ，在电源开关Ⅰ与电动阀Ⅰ之间串接延时继电器，在电源开关Ⅱ与电动阀Ⅱ之间串接控制器。脚踏在便槽的右踏脚部位上便可对便槽进行预先冲洗，有效地解决了大便粘附问题；同时定期间断的冲洗便槽，使干燥的大便有效地得到稀释，降低臭气；脚踏在便槽的左踏脚部位上，电源开关Ⅰ开启，脚松开后，电源断开，延时继电器启动电动阀Ⅰ，对便槽进行自动冲洗。

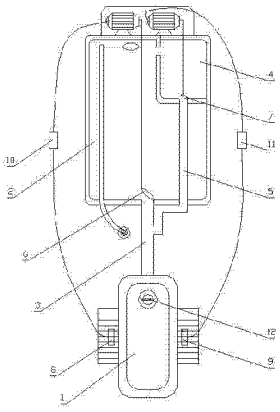

CN 201850624 U

1. 一种全自动蹲便器，包括便槽（1）和主水箱（2），所述主水箱（2）通过底部设置的主水管（3）与便槽（1）连通，其特征在于：还包括副水箱（4），所述副水箱（4）设置在主水箱（2）内的顶部，所述副水箱（4）的顶部与主水箱（2）内连通，副水箱（4）通过副水管（5）与主水管（3）连通；所述主水管（3）的进水口处设置用于开或关水的电动阀Ⅰ（6），所述副水管（5）的进水口处设置用于开或关水的电动阀Ⅱ（7）；所述便槽（1）的左踏脚部位设置电源开关Ⅰ（8），便槽（1）的右踏脚部位设置电源开关Ⅱ（9），在电源开关Ⅰ（8）与电动阀Ⅰ（6）之间串接延时继电器（10），在电源开关Ⅱ（9）与电动阀Ⅱ（7）之间串接有用于定时控制电动阀Ⅱ（7）开启的控制器（11）。

2. 根据权利要求1所述的全自动蹲便器，其特征在于：便槽（1）的出水口横向设有用于挡物的隔板（12）。

全自动蹲便器

技术领域

[0001] 本实用新型涉及一种蹲便器。

背景技术

[0002] 随着生活水平的提高，居民住房不断更新，人们对卫生间，特别是对蹲便器的要求越来越高。

[0003] 现有技术中，蹲便器包括便槽和水箱，所述水箱通过底部设置的水管与便槽连通。人们方便后，需按下水箱上的冲水按钮，水箱内的水通过水管流入便槽，对便槽开始冲刷。

[0004] 但现有技术中的蹲便器主要存在如下不足：一、人们在方便前，便槽一般是干的，容易使大便粘着在上面，不容易被冲洗干净，常常需用刷子去洗刷，再用水冲洗，这样既费时，又费水，而且大多数人都不愿去做；二、在方便过程中，大便一般都会发出臭气，使人感觉难闻，特别是在肠胃不好的情况下就更为严重，甚至发生呕吐；三、方便后，又需转身去开水冲洗便槽，这样又无法避免看到一堆不想看到的东西。

实用新型内容

[0005] 针对现有技术中的不足之处，本实用新型提供了一种全自动除臭，给人带有更为舒适环境的全自动蹲便器。

[0006] 本实用新型提供的全自动蹲便器，包括便槽、主水箱和副水箱，所述主水箱通过底部设置的主水管与便槽连通，所述副水箱设置在主水箱内的顶部，所述副水箱的顶部与主水箱内连通，副水箱通过副水管与主水管连通；所述主水管的进水口处设置用于开或关水的电动阀Ⅰ，所述副水管的进水口处设置用于开或关水的电动阀Ⅱ；所述便槽的左踏脚部位设置电源开关Ⅰ，便槽的右踏脚部位设置电源开关Ⅱ，在电源开关Ⅰ与电动阀Ⅰ之间串接延时继电器，在电源开关Ⅱ与电动阀Ⅱ之间串接有用于定时控制电动阀Ⅱ开启的控制器。

[0007] 进一步，所述便槽的出水口横向设有用于挡物的隔板。

[0008] 与现有技术相比，本实用新型的全自动蹲便器具有如下优点：

[0009] 1、人们在方便前，脚踏在便槽的右踏脚部位上，同时便可开启电源开关Ⅱ，通过控制器启动电动阀Ⅱ，副水箱内的水进入便槽，对便槽进行预先冲洗，有利于干燥的大便从便槽的表面滑向出水口，有效地解决了大便粘附问题。

[0010] 2、在方便过程中，控制器定时的启动电动阀Ⅱ，定期间断的冲洗便槽，使干燥的大便有效地得到稀释，不但降低了大便发出的臭气，而且也有利于大便滑向出水口。

[0011] 3、脚踏在便槽的左踏脚部位上，电源开关Ⅰ开启延时继电器，脚松开后，电源断开，延时继电器启动电动阀Ⅰ，主水箱内的水进入便槽内，对便槽进行自动冲刷。

[0012] 4、人们在整个方便的过程中，均实现对便槽自动冲洗，既方便，且有效地抑制了大便发出的臭气，给方便的人带来了一个舒适的环境，同时有效地避免了大便粘附问题。

附图说明

[0013] 图 1 为全自动蹲便器的结构示意图。

具体实施方式

[0014] 下面结合附图和具体实施方式对本实用新型作进一步详细地描述。

[0015] 如图 1 所示，全自动蹲便器包括便槽 1、主水箱 2 和副水箱 4，所述主水箱 2 通过底部设置的主水管 3 与便槽 1 连通，所述副水箱 4 设置在主水箱 2 内的顶部，所述副水箱 4 的顶部与主水箱 2 内连通，副水箱 4 通过副水管 5 与主水管 3 连通；所述主水管 3 的进水口处设置用于开或关水的电动阀Ⅰ 6，所述副水管 5 的进水口处设置用于开或关水的电动阀Ⅱ 7；所述便槽 1 的左踏脚部位设置电源开关Ⅰ 8，便槽 1 的右踏脚部位设置电源开关Ⅱ 9，在电源开关Ⅰ 8 与电动阀Ⅰ 6 之间串接延时继电器 10，在电源开关Ⅱ 9 与电动阀Ⅱ 7 之间串接有用于定时控制电动阀Ⅱ 7 开启的控制器 11。

[0016] 人们在方便前，脚踏在便槽的右踏脚部位上，同时便可开启电源开关Ⅱ，通过控制器启动电动阀Ⅱ，副水箱内的水进入便槽，对便槽进行预先冲洗，有利于干燥的大便从便槽的表面滑向出水口，有效地解决了大便粘附问题。在方便过程中，控制器定时的启动电动阀Ⅱ，定期间断的冲洗便槽，使干燥的大便有效地得到稀释，不但降低了大便发出的臭气，而且也有利于大便滑向出水口。脚踏在便槽的左踏脚部位上时，电源开关Ⅰ开启延时继电器，脚松开后，电源断开，延时继电器启动电动阀Ⅰ，主水箱内的水进入便槽内，对便槽进行自动冲刷。人们在整个方便的过程中，均实现对便槽自动冲洗，既方便，且有效地抑制了大便发出的臭气，给方便的人带来了一个舒适的环境，同时有效地避免了大便粘附问题。

[0017] 为了防止人们在洗澡时，香皂、澡巾等物品滑入便槽，既导致物品丢失，又堵塞便槽下的管道，本实施例在便槽 1 的出水口横向设有用于挡物的隔板 12，隔板 12 有效地堵着物品，避免物品进入管道而堵塞。

[0018] 最后说明的是，以上实施例仅用以说明本实用新型的技术方案而非限制，尽管参照较佳实施例对本实用新型进行了详细说明，本领域的普通技术人员应当理解，可以对本实用新型的技术方案进行修改或者等同替换，而不脱离本实用新型技术方案的宗旨和范围，其均应涵盖在本实用新型的权利要求范围当中。

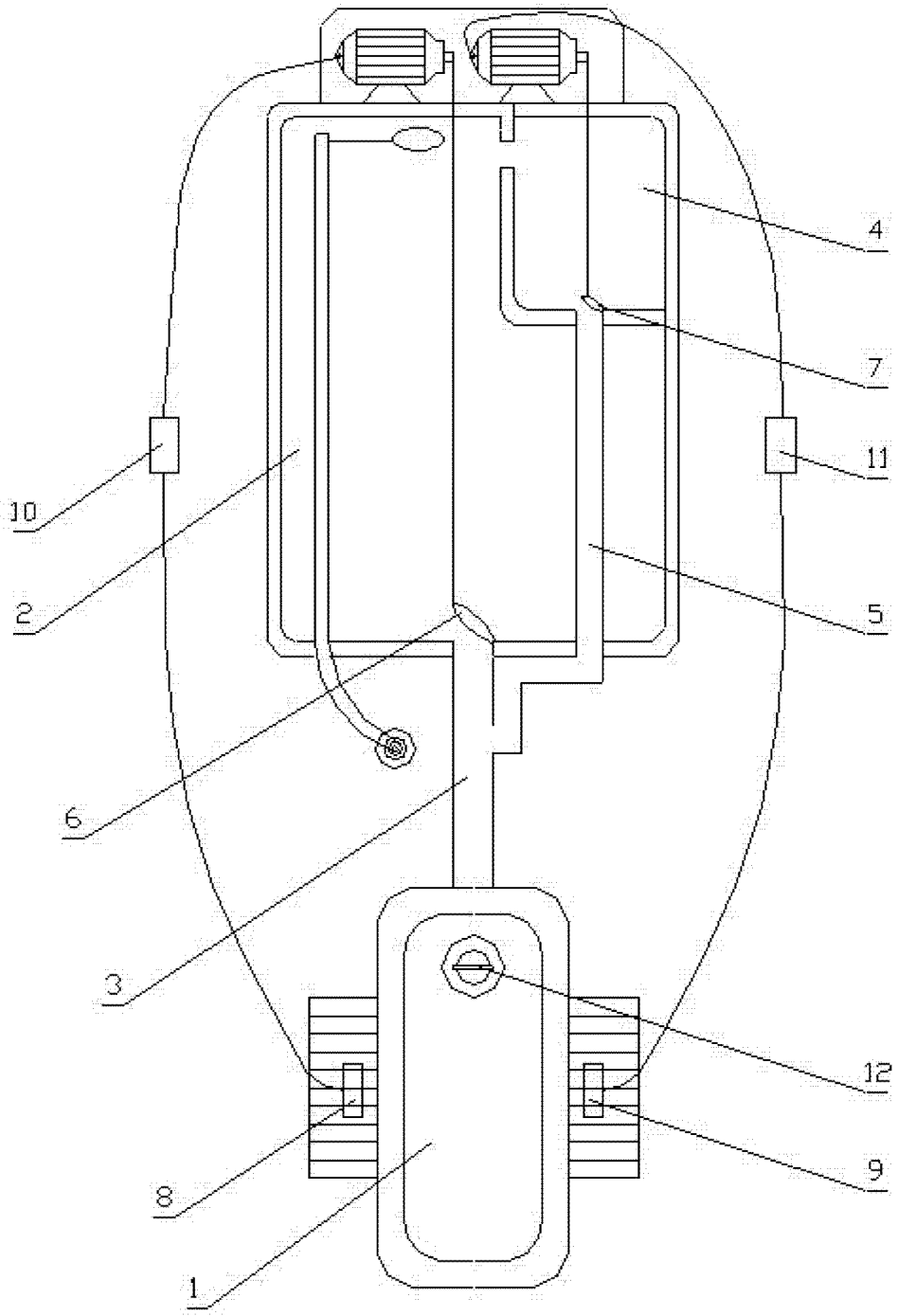

图 1