(19)国家知识产权局

(12)实用新型专利

(10)授权公告号 CN 222021803 U
(45)授权公告日 2024.11.19

(21)申请号 202420124483.5

(22)申请日 2024.01.18

(73)专利权人 安徽纳威家居有限公司
地址 230000 安徽省合肥市包河区西藏路旭辉御府25栋2801室

(72)发明人 王成功

(74)专利代理机构 深圳市励知致远知识产权代理有限公司 44795
专利代理师 万萍

(51)Int.Cl.
B27D 1/10(2006.01)
B08B 1/16(2024.01)
B08B 1/20(2024.01)

权利要求书1页 说明书3页 附图2页

(54)实用新型名称

一种家具制备木板拼接装置

(57)摘要

本实用新型公开了一种家具制备木板拼接装置,属于木板加工领域,包括底板,底板顶端设有向下贯穿的安装孔,安装孔内对称设有丝杆安装板,其中一个丝杆安装板的外壁设有外接电源的电机,电机的输出轴端部连接有穿过两个丝杆安装板的双向丝杆,双向丝杆的两端分别设有丝杆滑块,丝杆滑块顶端设有放置木材的放置板;还包括滑轨,滑轨对称设置底板顶端的安装孔两侧,放置板的底端设有与滑轨相配合的滑动块,放置板的后板顶壁设有截面为L形的螺柱连接板,螺柱连接板的横向段设有竖向的旋转螺柱,旋转螺柱的底端设有压合在木材上表面的压盘。有效的解决了两个木板在平拼的拼接方式后容易造成表面不齐的情况,提高了拼接后的完整度。

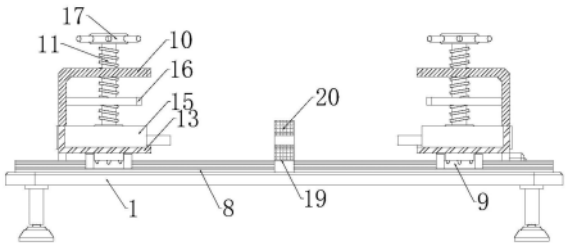

CN 222021803 U

1.一种家具制备木板拼接装置,包括底板,其特征在于,所述底板顶端设有向下贯穿的安装孔,安装孔内对称设有丝杆安装板,其中一个丝杆安装板的外壁设有外接电源的电机,电机的输出轴端部连接有穿过两个丝杆安装板的双向丝杆,双向丝杆的两端分别设有丝杆滑块,丝杆滑块顶端设有放置木材的放置板;

还包括滑轨,滑轨对称设置底板顶端的安装孔两侧,放置板的底端设有与滑轨相配合的滑动块,所述放置板的后板顶壁设有截面为L形的螺柱连接板,螺柱连接板的横向段设有竖向的旋转螺柱,旋转螺柱的底端设有压合在木材上表面的压盘;

所述放置板左右侧壁设有固定板,固定板后壁向前开设有卡槽,卡槽内设有卡条。

2.根据权利要求1所述的家具制备木板拼接装置,其特征在于,所述安装孔的横截面为矩形,所述木材放置板的截面为L形。

3.根据权利要求1所述的家具制备木板拼接装置,其特征在于,所述螺柱连接板的竖向段侧壁设有被旋转螺柱贯穿的限位板,所述旋转螺柱的顶端设有转盘。

4.根据权利要求1所述的家具制备木板拼接装置,其特征在于,所述压盘的截面为圆形设计,压盘的底壁设有硅胶软垫。

5.根据权利要求1所述的家具制备木板拼接装置,其特征在于,所述卡槽的截面为L形,卡槽的数量不低于两个。

6.根据权利要求1所述的家具制备木板拼接装置,其特征在于,所述底板的顶端设有框形板,框形板的侧壁开口,开口处上下端设有弹性刮板。

一种家具制备木板拼接装置

技术领域

[0001] 本实用新型涉及木板加工领域,具体为一种家具制备木板拼接装置。

背景技术

[0002] 在制作家具或特殊造型的家具时,如果需要大尺寸或特殊形状的材料,大多数会通过拼接技术将小块木板拼接成大尺寸或特殊形状的木板,满足制作需求。

[0003] 木板拼接的方式有很多种,如平拼、斜面拼、裁口拼、凹凸拼等其他多种方式,在平拼的过程中,首先会将两个拼接的木板接合面刨平直,然后采用胶合剂胶压接合,平拼方式加工简单,但是在拼接过后往往会出现拼接厚度不一致,形成拼接后表面不整齐的情况,对拼接后的木板造成浪费。

实用新型内容

[0004] 本实用新型的目的是提供一种家具制备木板拼接装置,有效的解决了木板平拼过程后造成厚度不一致,表面不整齐的情况发生。

[0005] 本实用新型的技术方案如下:

[0006] 一种家具制备木板拼接装置,包括底板,底板顶端设有向下贯穿的安装孔,安装孔内对称设有丝杆安装板,其中一个丝杆安装板的外壁设有外接电源的电机,电机的输出轴端部连接有穿过两个丝杆安装板的双向丝杆,双向丝杆的两端分别设有丝杆滑块,丝杆滑块顶端设有放置木材的放置板;

[0007] 还包括滑轨,滑轨对称设置底板顶端的安装孔两侧,放置板的底端设有与滑轨相配合的滑动块,放置板的后板顶壁设有截面为L形的螺柱连接板,螺柱连接板的横向段设有竖向的旋转螺柱,旋转螺柱的底端设有压合在木材上表面的压盘。

[0008] 放置板左右侧壁设有固定板,固定板后壁向前开设有卡槽,卡槽内设有卡条,通过卡条插入到卡槽中可以将木板左右侧固定住。

[0009] 进一步的,安装孔的横截面为矩形,木材放置板的截面为L形。

[0010] 进一步的,螺柱连接板的竖向段侧壁设有朝向旋转螺柱延伸的限位板,旋转螺柱的顶端设有转盘,转盘方便工作人员对旋转螺柱进行旋转。

[0011] 进一步的,压盘的截面为圆形设计,压盘的底壁设有硅胶软垫,可以在压盘对硅胶软垫按压过程中起到一定的保护作用。

[0012] 进一步的,卡槽的截面为L形,卡槽的数量不低于两个方便对不同长度的木板进行固定。

[0013] 进一步的,底板的顶端设有框形板,框形板的侧壁开口,开口处上下端设有弹性刮板,可以将从拼接木板缝隙中溢出的胶水刮掉。

[0014] 本实用新型的优点是:

[0015] 1、本实用新型通过在放置板上放置木板,旋转螺柱连接压盘压实在木板上表面,通过卡条和卡槽的配合方式固定住木板的左右侧,双向丝杆上设有两个滑动块,两个滑动

块相对运动,使两个平拼的木板在拼接过程中不会发生位移,保证了拼接中的稳定性,大大降低了木板拼接完成后表面不齐的情况,降低了木板拼接后成型板材的损失率低。

[0016] 2、本实用新型通过在放置板的两侧设置固定板,固定板上开设有多个数量的卡槽,可以对不同长度的木板进行固定,从而利用于两个不同长度的木板拼接,提高了装置的灵活性。

[0017] 3、本实用新型通过在底板的一侧对称设有弹性刮板,使木板在拼接完成后,从一侧抽出过程中,弹性刮板对木板上下拼接处溢出的胶水进行刮除,避免了后期人工刮除,提高了生产效率。

附图说明

[0018] 图1是本实用新型正视图。

[0019] 图2是本实用新型俯视图。

[0020] 图3是本实用新型压盘等部件结构示意图。

[0021] 图4是本实用新型双向丝杆和弹性刮板等部件结构示意图。

[0022] 附图标记:1、底板;2、安装孔;3、丝杆安装板;4、电机;5、双向丝杆;6、丝杆滑块;7、放置板;8、滑轨;9、滑动块;10、螺柱连接板;11、旋转螺柱;12、压盘;13、固定板;14、卡槽;15、卡条;16、限位板;17、转盘;18、硅胶软垫;19、框形板;20、弹性刮板。

具体实施方式

[0023] 下面将结合本实用新型实施例中的附图,对本实用新型实施例中的技术方案进行清楚、完整地描述,显然,所描述的实施例仅仅是本实用新型一部分实施例,而不是全部的实施例。

[0024] 如图1至图4所示,本实用新型提供了一种家具制备木板拼接装置,其中,包括底板1,底板1顶端设有向下贯穿的安装孔2,安装孔2内对称设有丝杆安装板3,其中一个丝杆安装板3的外壁设有外接电源的电机4,电机4的输出轴端部连接有穿过两个丝杆安装板3的双向丝杆5,双向丝杆5的两端分别设有丝杆滑块6,丝杆滑块6顶端设有放置木材的放置板7;

[0025] 还包括滑轨8,滑轨8对称设置底板1顶端的安装孔2两侧,放置板7的底端设有与滑轨8相配合的滑动块9,放置板7的后板顶壁设有截面为L形的螺柱连接板10,螺柱连接板10的横向段设有竖向的旋转螺柱11,旋转螺柱11的底端设有压合在木材上表面的压盘12。

[0026] 放置板7左右侧壁设有固定板13,固定板13后壁向前开设有卡槽14,卡槽14内设有卡条15,通过卡条15插入到卡槽14中可以将木板左右侧固定住。

[0027] 安装孔2的横截面为矩形,木材放置板7的截面为L形。

[0028] 螺柱连接板10的竖向段侧壁设有朝向旋转螺柱11延伸的限位板16,旋转螺柱11的顶端设有转盘17,转盘17方便工作人员对旋转螺柱11进行旋转。

[0029] 压盘12的截面为圆形设计,压盘12的底壁设有硅胶软垫18,可以在压盘12对硅胶软垫18按压过程中起到一定的保护作用。

[0030] 卡槽14的截面为L形,卡槽14的数量不低于两个方便对不同长度的木板进行固定。

[0031] 底板1的顶端设有框形板19,框形板19的侧壁开口,开口处上下端设有弹性刮板20,可以将从拼接木板缝隙中溢出的胶水刮掉。

[0032] 上述实施例的详细使用方法与作用：

[0033] 当需要对两个木板进行拼接时，首先，将两个木板分别放在放置板7上，木板的后侧在放置板7后壁上，放置板7的左右侧壁有固定板13，固定板13上有多个卡槽14，将卡条15插入到合适的卡槽14中对木板的左右侧壁进行固定，此时，工作人员通过转动转盘17使旋转螺柱11向下运动，压盘12压实在木板的上表面，保证了两个木板的完全固定，然后在两个木板拼接面涂抹上胶水。

[0034] 启动电机4，电机4带动双向螺杆旋转，在滑轨8和滑动块9配合下，丝杆滑块6带动两个放置板7相对运动，最终使两个木板拼接在一起，当拼接完成后，向上移动压盘12，卡条15抽出，不再对拼接完成后的木板进行固定，此时，向一侧抽出木板，在抽出过程中，两个弹性刮板20会对拼接处溢出的胶水进行刮除，最终完成对木板的拼接。

[0035] 尽管已经示出和描述了本实用新型的实施例，对于本领域的普通技术人员而言，可以理解在不脱离本实用新型的原理和精神的情况下可以对这些实施例进行多种变化、修改、替换和变型，本实用新型的范围由所附权利要求及其等同物限定。

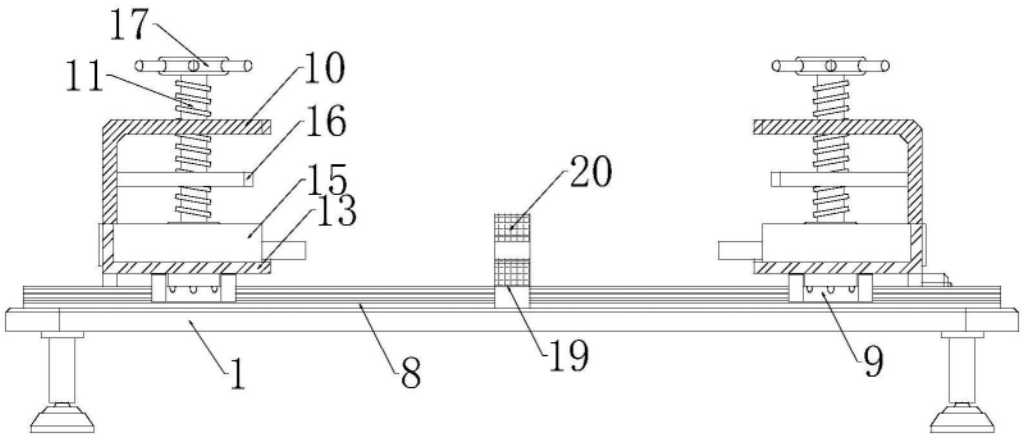

图1

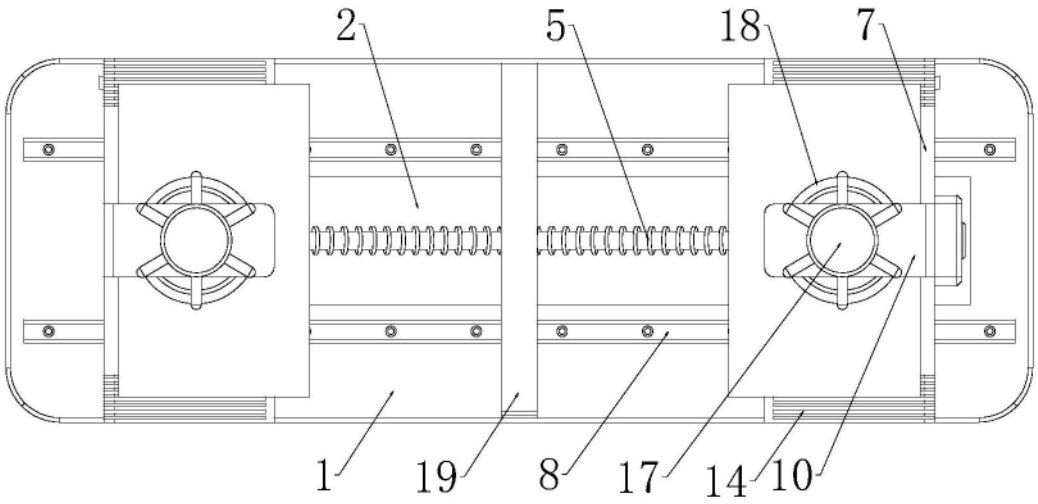

图2

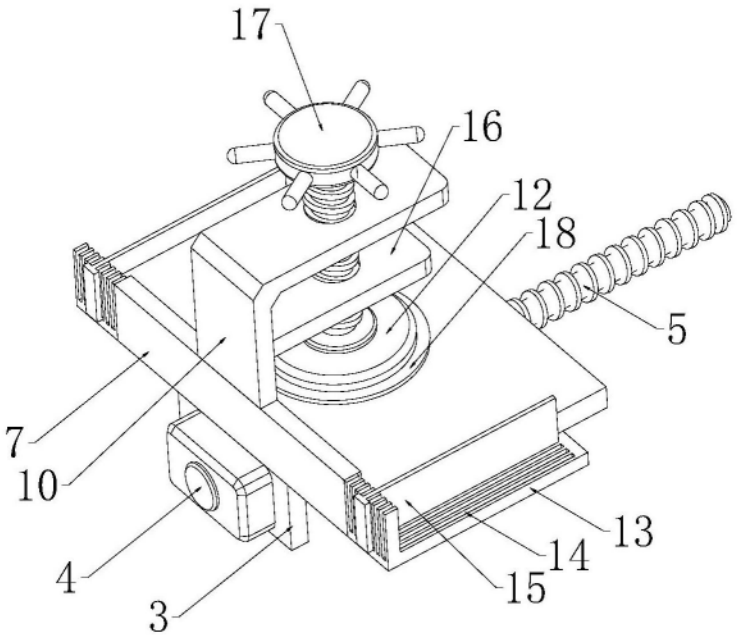

图3

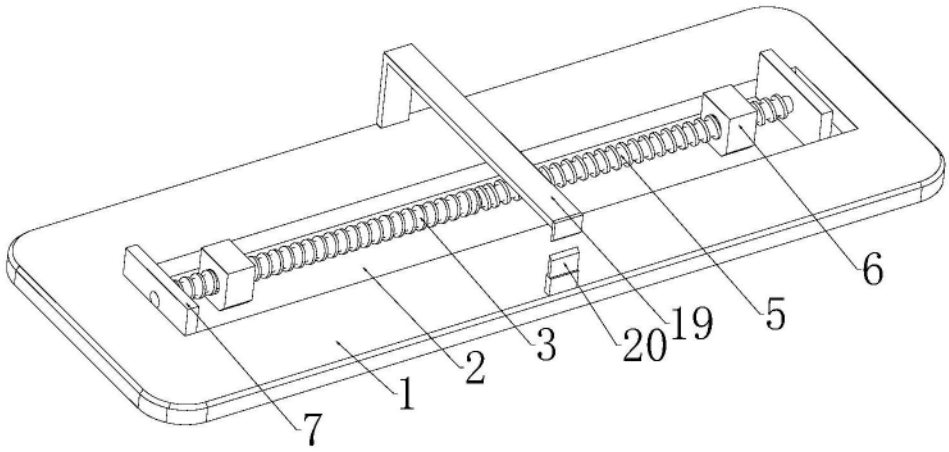

图4