D221656

(19)中華民國智慧財產局

(12)設計說明書公告本　**(11)證書號數：TW D221656 S**

(45)公告日： 中華民國 111 (2022) 年 10 月 11 日

(21)申請案號：111301887　　(22)申請日： 中華民國 110 (2021) 年 06 月 01 日

(51)LOC.(13)Cl.：13-99

(30)優先權：2020/12/04　美國　29/760,951

(71)申請人：荷蘭商ＡＳＭ　ＩＰ私人控股有限公司 (荷蘭) ASM IP HOLDING B.V.　(NL)
荷蘭

(72)設計人：高培培 GAO, PEIPEI (CN) ；王文濤 WANG, WENTAO (CN) ；林興 LIN, XING (CN) ；葉瀚 YE, HAN (CN) ；周　潤鴻 CHAO, ION HONG (MO) ；欒斯堯 LUAN, SIYAO (CN) ；迪摩斯　亞歷山卓 DEMOS, ALEXANDROS (US) ；高帆 GAO, FAN (CN)

(74)代理人：洪澄文

(56)參考文獻：

TW　I669408　　TW　201937643

審查人員：蔡俊溢

圖式數：13 共 11 頁

(54)名稱

舉升銷

代表圖：

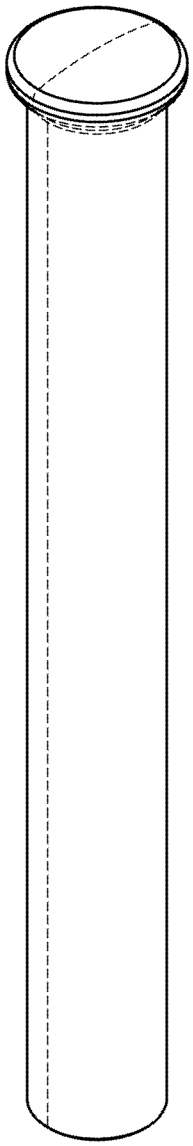

立體圖

專利案號：111301887
原申請案號：110302840

公告本

D221656

【設計說明書】

【中文設計名稱】舉升銷

【英文設計名稱】LIFT PIN

【物品用途】

【0001】 本設計物品關於一種舉升銷，用於舉升基座及支撐件。

【設計說明】

【0002】 圖式所揭露之虛線部分，為本案不主張之部分。

【0003】 剖視圖係沿俯視圖中之D-D剖面線所繪製。

【0004】 參考圖4係沿參考圖1中之C-C剖面線所繪製。

【設計圖式】

（指定代表圖）

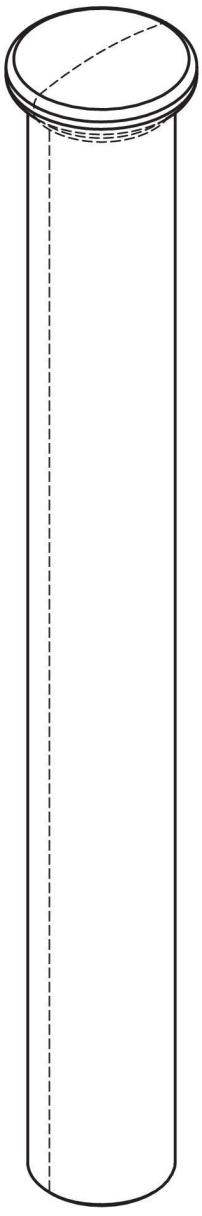

立體圖

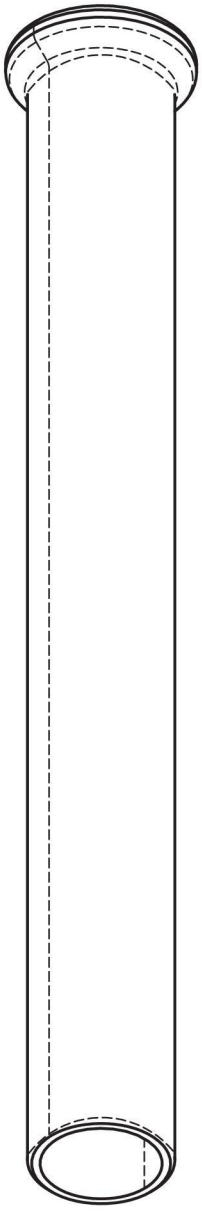

另一視角立體圖

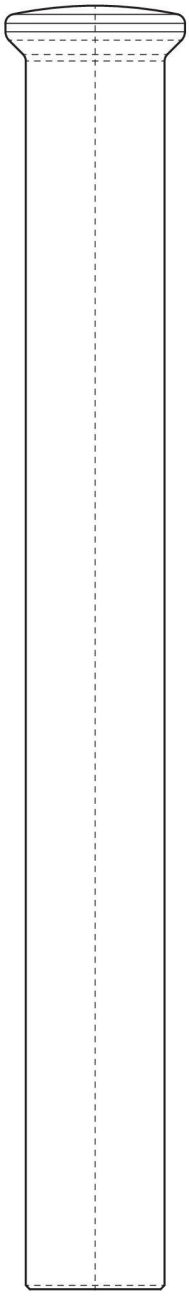

前視圖

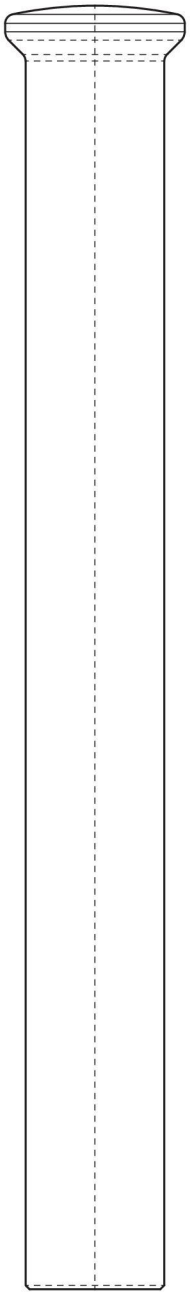

後視圖

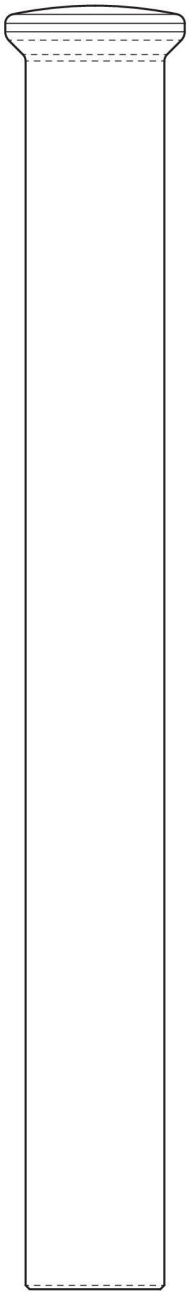

左側視圖

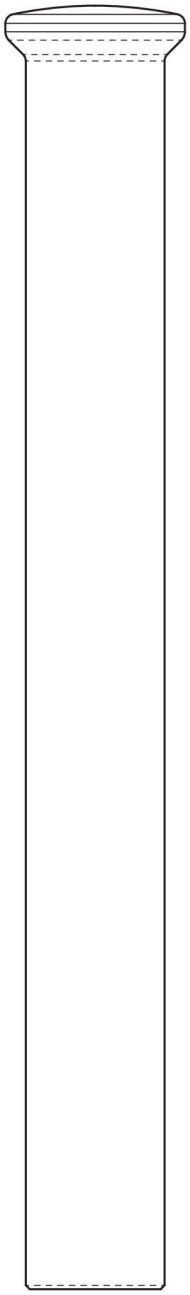

右側視圖

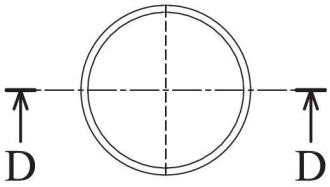

俯視圖

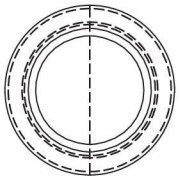

仰視圖

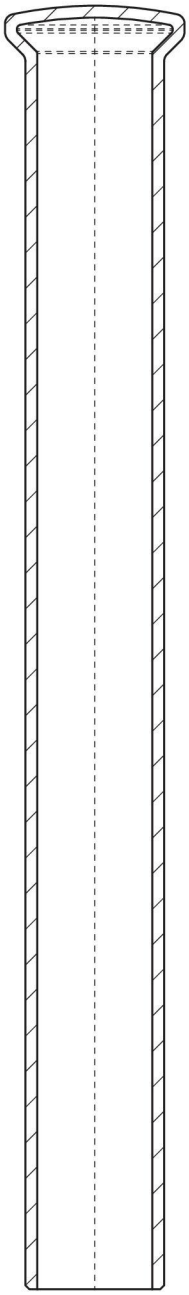

剖視圖

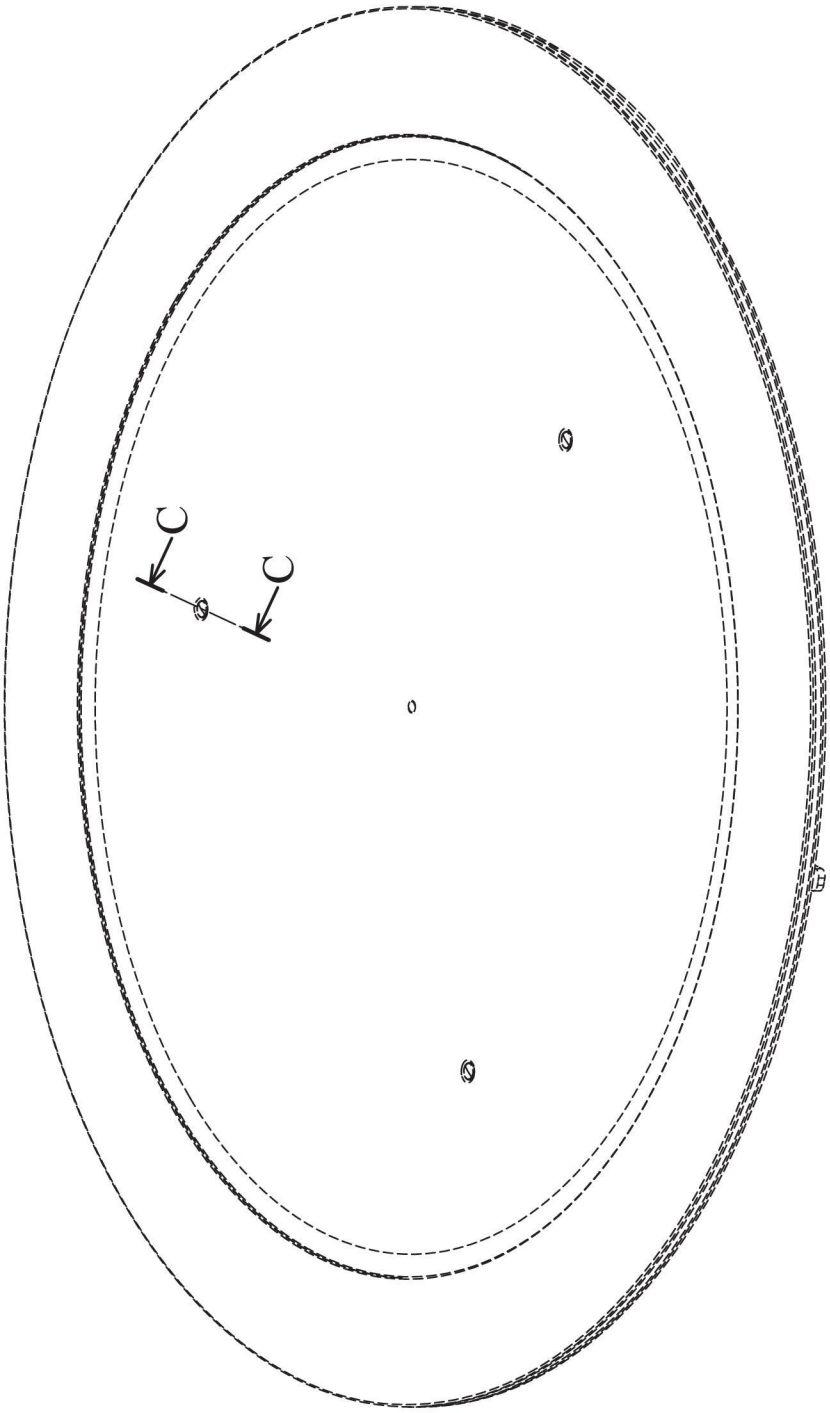

參考圖1

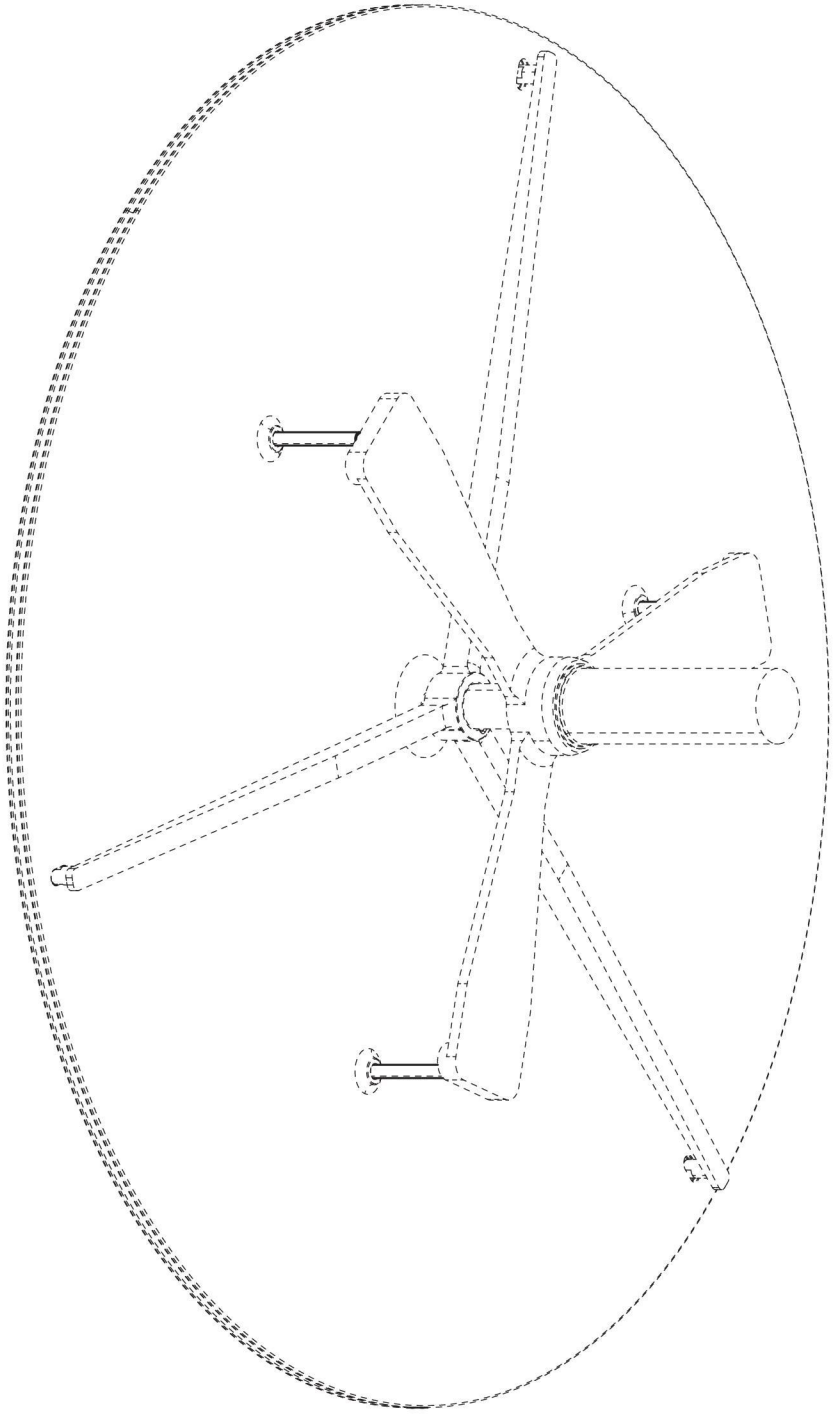

參考圖2

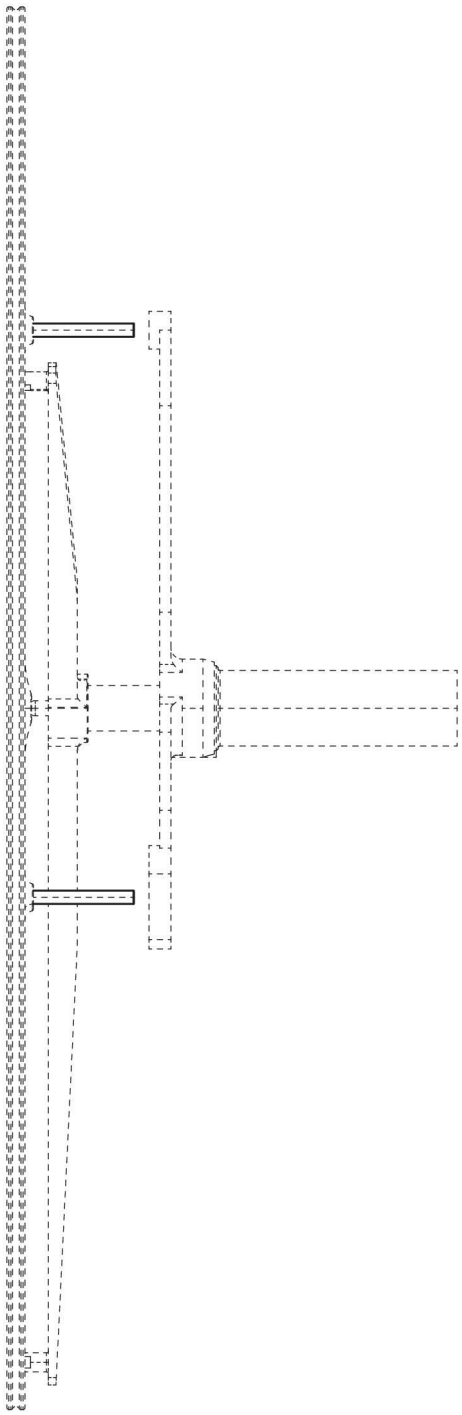

參考圖3

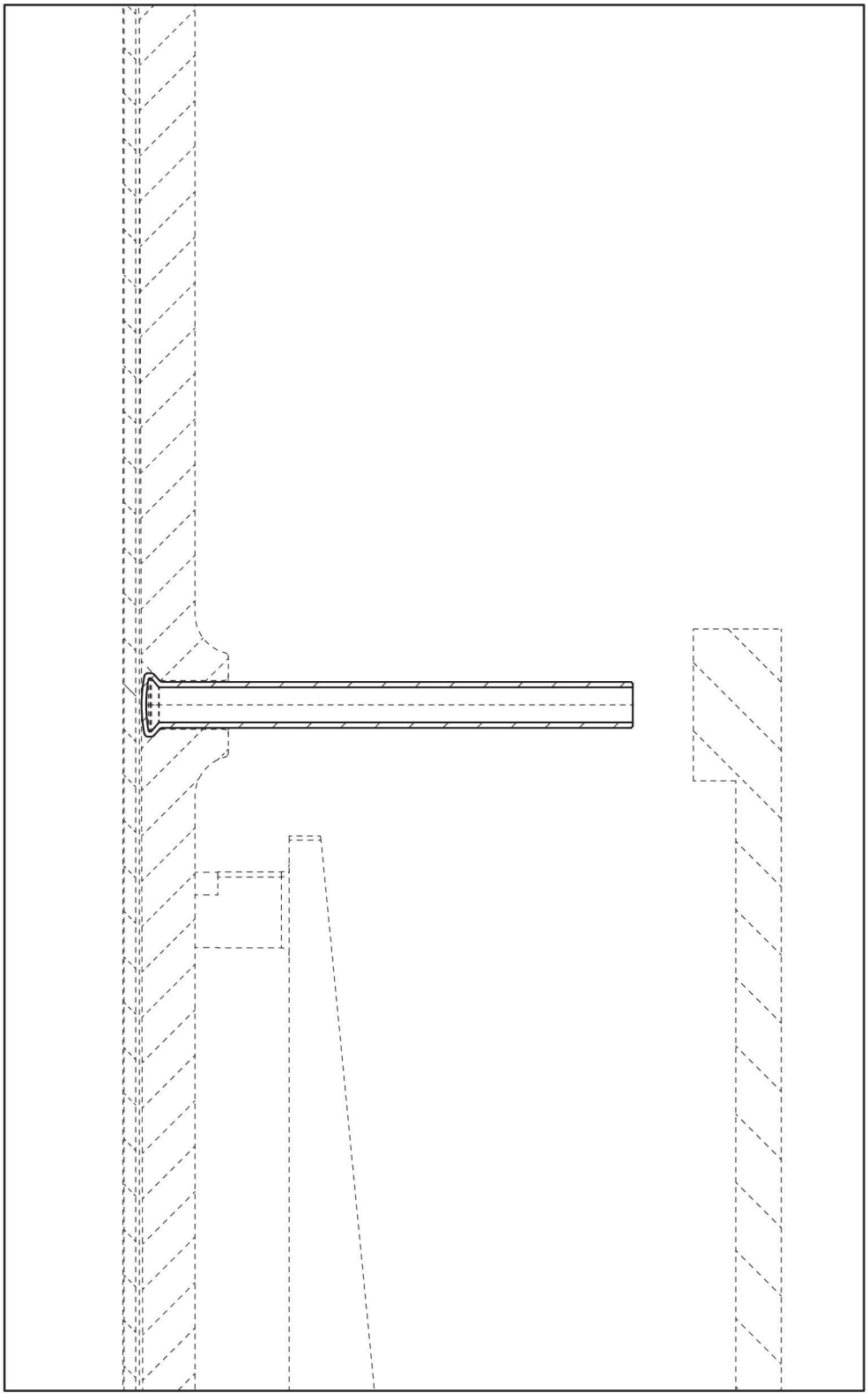

參考圖4