[19] 中华人民共和国国家知识产权局

[51] Int. Cl.
A43B 3/16 (2006.01)
A43B 13/22 (2006.01)

[12] 实用新型专利说明书

专利号 ZL 200620005133.9

[45] 授权公告日 2007 年 5 月 9 日

[11] 授权公告号 CN 2896947Y

[22] 申请日 2006.1.17
[21] 申请号 200620005133.9
[73] 专利权人 金逢锡
地址 133002 吉林省延边朝鲜族自治区延吉市延西街园军胡同 13－6 号
[72] 设计人 金逢锡
权利要求书 1 页 说明书 1 页 附图 2 页

[54] 实用新型名称

防滑鞋套

[57] 摘要

一种防滑鞋套，它是由鞋带、鞋底和鞋底部的防滑针组成。 防滑针与弹簧一起安装在鞋底的圆洞内，用针座连接固定。 鞋带是起绑紧防滑鞋作用的，鞋带和鞋底牢固地连在一起。 鞋底用合页连接做成三块折叠式，这样根据脚部在行走时的弯曲变化，三块鞋底在合页作用下形成脚底的弯曲形状，使行走自然舒坦。 在鞋底的圆洞内，防滑针与鞋底之间安装了倔强系数适合的弹簧，使人在冰上行走时，在人体重力的作用下，其鞋底下的防滑针扎进冰层内，阻止鞋底在冰上的打滑。 而在水泥或油漆马路上行走时，在弹簧的作用下，其防滑针缩进鞋底针座内，即能起缓冲作用，使人行走起来没有不便的感觉，又可以防止防滑针变钝，延长使用寿命。

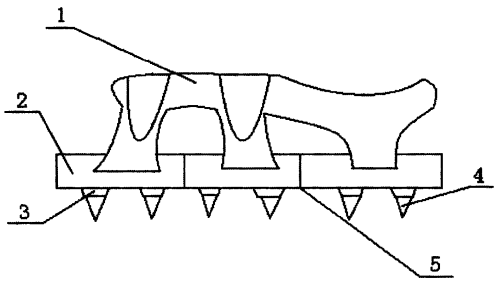

1．一种冰上使用的防滑鞋套，在鞋底下，弹簧和可活动防滑针一起安装在鞋底的圆洞内，其特征是：在防滑针与圆洞内顶之间安装了劲度系数恰当的弹簧。

防 滑 鞋 套

所属技术领域：

本实用新型是冬季在冰上行走时为防滑而设计的一种安全防滑鞋套。

背景技术：

目前市场上能够看到鞋底针式防滑鞋套，都是把防滑针直接固定在鞋底下，这样在冰上走动时，虽没有什么不便，但在水泥或油漆马路上行走时，由于防滑针高出其他部分，且整个身体重量全都压在针尖上，因此，不仅针尖容易变钝，而且有时防滑针扎进路面内，行走起来也非常不方便。

发明内容：

为了克服现有的产品在设计上的这种缺陷，本实用新型改进了其鞋底的防滑针安装方式，把弹簧和防滑针一起安装在鞋底的针座上，这样在冰上行走时，由于冰的硬度不是太大，所以选择适当的弹簧劲度系数，能够有效地“抓住”冰面，防止了在冰上打滑现象。而在水泥或油漆马路上行走时，由于路面很硬，防滑针在弹簧的作用下，缩进针座内，鞋底具有缓冲作用，使冰路和旱路交替出现时，能够行走方便，没有不适感。

本实用新型解决其技术问题所采用的技术方案是：在鞋底部扣出几个圆洞，圆洞周围表面车螺纹扣，针座内径表面也相应车螺纹扣（或者圆洞内螺纹，针座外螺纹），使针座和鞋底以螺纹接头方式固定连接。把弹簧和防滑针装入其圆洞内，用针座在鞋底的螺纹扣上拧紧，这样安装防滑针和弹簧的优点是可随时更换弹簧和防滑针。

本实用新型有益效果是，防滑鞋套鞋底的防滑针在冰上行走时，扎进冰体内起防滑作用，而防滑针上的弹簧起缓冲作用，在水泥或油漆马路上行走时，防滑针在弹簧的作用下，缩进针座内，缓冲防滑针与路面的反作用力，使冰路和旱路交替出现时，即能够行走方便，没有不适感，也能防止或减轻防滑针的变钝现象，延长防滑针的使用寿命。

附图说明：

下面结合附图和实施例对本实用新型进一步说明。

图 1 是本实用新型的侧视图

图 2 是本实用新型防滑针部分的局部纵剖面图

图 3 是本实用新型俯视图

图中 1.鞋带（带粘布） 2.鞋底 3.防滑针座 4.防滑针 5.合页 6.弹簧 7.螺纹扣 8.圆洞

具体实施方式

在图 1 中，穿上防滑鞋套，用鞋带（1）上的粘布粘紧，当走在冰面上时，其鞋底（2）上的防滑针（4）在人体重力作用下扎进冰层里，阻止鞋底（2）打滑。而踏上水泥路或油漆马路时，因路面比较硬，防滑针（4）上的弹簧（6）就发生作用，使防滑针（4）缩进圆洞（8）内，这样鞋底（2）和路面之间能够产生缓冲作用，行走方便。而人在自然行走状态时，脚中部会发生弯曲现象，此时可折叠的三块鞋底（2）在合页（5）作用下便相应形成脚底的弯曲形状，使人行走自如。

在图 2 所示实施例中，把弹簧（6）和防滑针（4）装入圆洞（8）之后，用针座（3）螺纹扣拧紧，安装弹簧（6）和防滑针（4）。

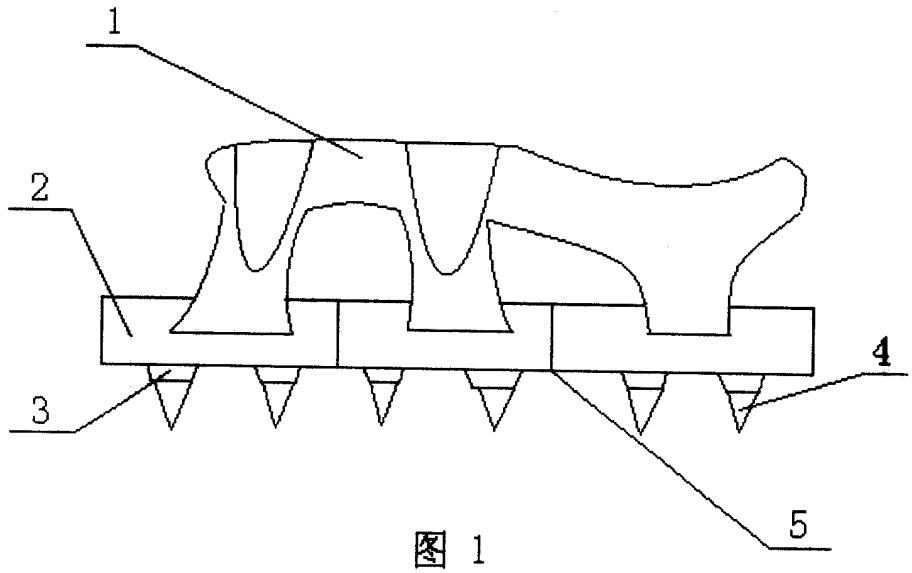

图 1

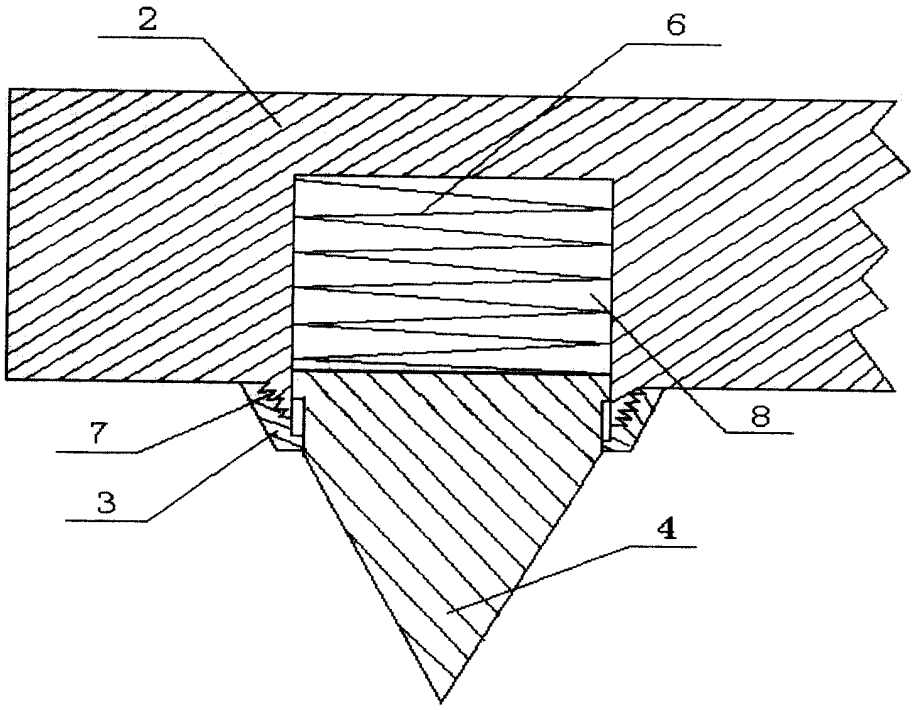

图 2

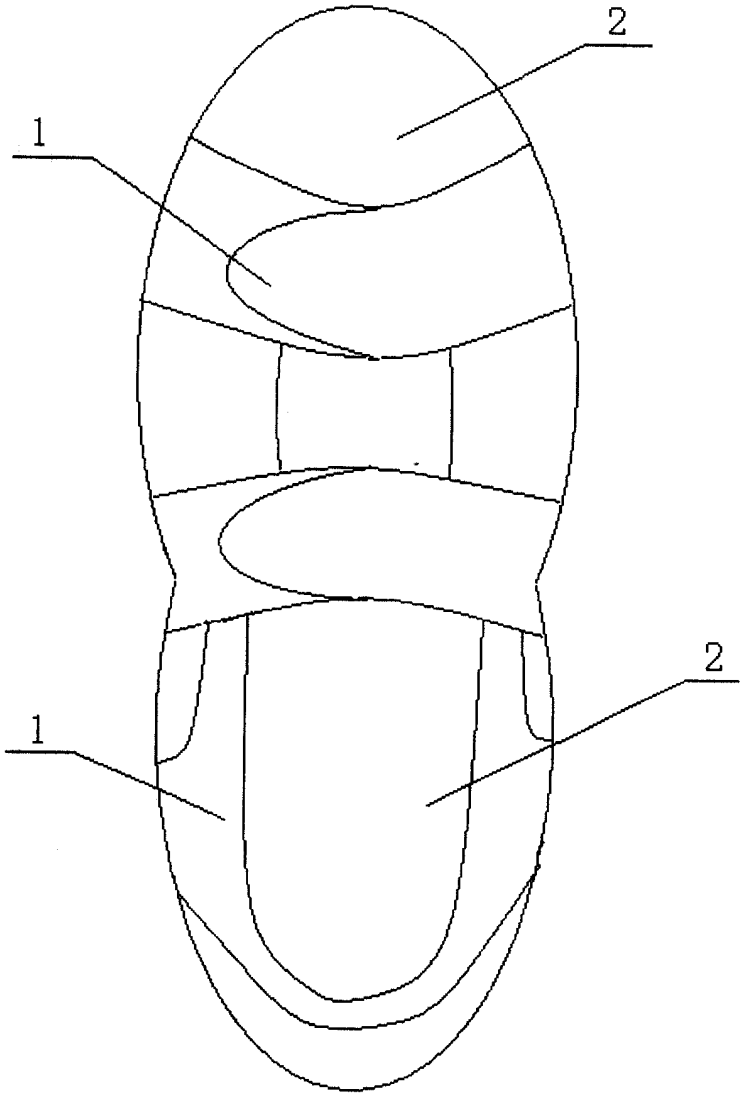

图 3