(19)中华人民共和国国家知识产权局

(12)实用新型专利

(10)授权公告号 CN 206252365 U
(45)授权公告日 2017.06.16

(21)申请号 201620886433.6

(22)申请日 2016.08.16

(73)专利权人 深圳市联创三金电器有限公司
地址 518109 广东省深圳市龙华新区龙华街道和平东路德信昌龙华工业厂房(一)(二)(三)栋

(72)发明人 李晓川

(74)专利代理机构 深圳市睿智专利事务所 44209
代理人 陈鸿荫 罗兴元

(51)Int.Cl.
A47J 37/06(2006.01)

(ESM)同样的发明创造已同日申请发明专利

权利要求书1页 说明书2页 附图3页

(54)实用新型名称

空气炸锅装置

(57)摘要

本实用新型涉及一种空气炸锅装置，包括锅底和筒状的锅身，该锅底是透气的，该锅身是上方开口的，该锅身上设有多个导风部，该导风部是向该锅身的内侧突伸的，用于引导锅身内的向上气流加速流动。本实用新型能够提高制作食物的效率，能够很好地制作食物。

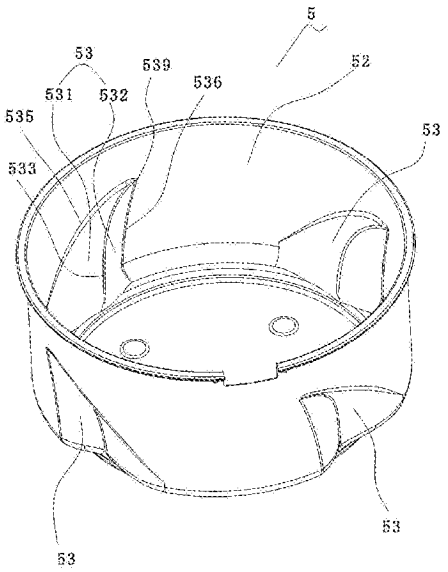

CN 206252365 U

1.一种空气炸锅装置，包括锅底和筒状的锅身，该锅底是透气的，该锅身是上方开口的，其特征在于，该锅身上设有多个导风部，该导风部是向该锅身的内侧突伸的，用于引导锅身内的向上气流加速流动。

2.根据权利要求1所述的空气炸锅装置，其特征在于，该导风部的底部向该锅身的内侧突伸较多，越往上，该导风部向该锅身的内侧突伸越少。

3.根据权利要求2所述的空气炸锅装置，其特征在于，该导风部包括两个相交的导风面，这两个导风面的相交处形成有一条脊，每个导风面底阔上窄，每个导风面由该锅身的底侧向上延伸出。

4.根据权利要求3所述的空气炸锅装置，其特征在于，该导风面呈三角状，其具有两条斜边，其中一条斜边是与该锅身交界处形成的弧形边，另一条斜边则是前述的脊，该脊也是一条弧形边。

5.根据权利要求4所述的空气炸锅装置，其特征在于，该脊的顶点在该锅身的最大高度的三分之二到四分之三处。

6.根据权利要求1至5任一项所述的空气炸锅装置，其特征在于，该锅身上设有四个导风部，均匀分布。

空气炸锅装置

技术领域

[0001] 本实用新型涉及空气循环制作食品的设备，特别涉及空气循环制作食品的设备的锅。

背景技术

[0002] 现有的空气炸锅装置，包括：锅，其具有可以透过空气的锅底和与该锅底配合的筒状的锅身，该锅底与该锅身围合出食品制备室，该锅的上方开口；热辐射装置，其位于食品制备室的上部，用于加热空气；风扇，用于使热空气流动；空气导向装置，用于配合该风扇，使热空气循环流动，依次流经该锅底、该食品制备室和该上方开口；以及空气导向构件，设置在该锅底的下方，用于将热空气向上导引至该锅底。现有的这种设备存在一些问题：热空气在风扇的驱动下，有部分会在导风道中，由上往下作圆转动，没有或者很难通过该锅底进入到该食物制作室中去；也就是说，进入该食物制作室的热空气的总量存在损耗，风速减慢，不能很好地给食物提供迅速的加热，也不能很好地将食物挥发出来的湿气迅速地排出设备外，导致食物制作时间很长或者不能很好地制作食物。

实用新型内容

[0003] 本实用新型要解决的技术问题在于，针对现有技术的上述缺陷，本实用新型提出了一种空气炸锅装置，能够提高制作食物的效率，能够很好地制作食物。

[0004] 本实用新型解决其技术问题所采用的技术方案包括：提供一种空气炸锅装置，包括锅底和筒状的锅身，该锅底是透气的，该锅身是上方开口的，该锅身上设有多个导风部，该导风部是向该锅身的内侧突伸的，用于引导锅身内的向上气流加速流动。

[0005] 在一些实施例中，该导风部的底部向该锅身的内侧突伸较多，越往上，该导风部向该锅身的内侧突伸越少。

[0006] 在一些实施例中，该导风部包括两个相交的导风面，这两个导风面的相交处形成有一条脊，每个导风面底阔上窄，每个导风面由该锅身的底侧向上延伸出。

[0007] 在一些实施例中，该导风面呈三角状，其具有两条斜边，其中一条斜边是与该锅身交界处形成的弧形边，另一条斜边则是前述的脊，该脊也是一条弧形边。

[0008] 在一些实施例中，该脊的顶点在该锅身的最大高度的三分之二到四分之三处。

[0009] 在一些实施例中，该锅身上设有四个导风部，均匀分布。

[0010] 与现有技术相比，本实用新型通过在锅的锅身上形成多个导风部，能够导引锅身内的向上气流加速流动，可以加快热空气的流动，加快湿气的排除，从而能够提高制作食物的效空气炸锅装置够很好地制作食物。

附图说明

[0011] 图1为本实用新型的空气炸锅装置的剖视结构示意图。

[0012] 图2为本实用新型的锅的立体图。

[0013] 图3为本实用新型的锅的侧视图。

具体实施方式

[0014] 现结合附图，对本实用新型的较佳实施例作详细说明。

[0015] 参见图1，本实用新型提出一种空气炸锅装置10，其包括：食物制作室1，食物制作室1具有上方排气的开口2和下方可通过空气的进气口3；食品制作室1周边有壁，且上方有发热装置4；食品制作室1的外周形成空气通道9；食品制作室1上方有风扇6，用来移动热空气，使热空气依序通过排气口2，经过空气通道9，顺着空气通道9下方的导风结构7方向，向上经过进气口3进入食物制作室1给食物加热，再经过食物制作室1上方的开口2回到风扇6处，并且，经过风扇6的驱动力，可以将湿气从排气口8排出设备10外。

[0016] 可以理解的是，该空气炸锅装置10包括锅5，上述的食物制作室1是指该锅5内部的可以盛放食物的空间。空气通道9位于该锅5的外周。参见图1中的箭头所示，热空气围绕食物制作室1循环流动的过程大致包括：在开口2处，由发热装置4加热空气，形成热空气；然后，在风扇6的作用下，热空气由开口2处沿锅5的外周，向下流动；接着，热空气在锅5下方，受该导风结构7的导引，向上流动；随后，热空气可以循着进气口3继续向上进入到该食物制作室1中，为其中的食物提供加热；最后，混杂有食物散发出来的水气的热空气，继续向上到达开口2，达成一个循环；并且，借助于风扇6的作用，湿气可以由排气口8排出。

[0017] 参见图2和图3，图2为本实用新型的空气炸锅装置的立体图。图3为本实用新型的锅的侧视图。本实用新型提出一种空气循环制作食品的设备的锅5，其包括：锅底51和筒状的锅身52。其中，锅底51是透气的，热空气能够穿越锅底51进入锅身52内（也即食物制作室1）。该锅身52上设有多个导风部53，用于破坏风按规则的运动轨道转动，达到迅速进入食物制作室1的目的，让热空气在食物制作室1内的上升途中，推动力更大，更容易将湿气排出空气炸锅装置10外。

[0018] 在本实施例中，该锅身52上均匀设置有四个导风部53。该导风部53是向锅身52的内侧突伸的。并且，该导风部53的底部向内突伸较多，越往上，向内突伸越少。每个导风部53进一步包括：两个相交的导风面531、532，相交处形成有一条脊533。具体而言，每个导风面531、532是底阔上窄，由锅身52的底侧向上延伸。

[0019] 导风面531大致呈三角状，其具有两条斜边，其中一条斜边535是与锅身52的交界处形成的弧形边，另一条斜边则是脊533，该脊533也是一条弧形边。类似地，导风面532大致呈三角状，其具有两条斜边，其中一条斜边536是与锅身52的交界处形成的弧形边，另一条斜边则是脊533。该脊533的顶点539，也即该导风部53的最高位置，大约在该锅身52的最大高度的三分之二到四分之三处。

[0020] 与现有技术相比，本实用新型通过在锅5的锅身52上形成多个导风部53，能够导引锅身52内的气流加速流动，可以加快热空气的流动，加快湿气的排除，从而能够提高制作食物的效率，能够很好地制作食物。

[0021] 应当理解的是，以上实施例仅用以说明本实用新型的技术方案，而非对其限制，对本领域技术人员来说，可以对上述实施例所记载的技术方案进行修改，或者对其中部分技术特征进行等同替换；而这些修改和替换，都应属于本实用新型所附权利要求的保护范围。

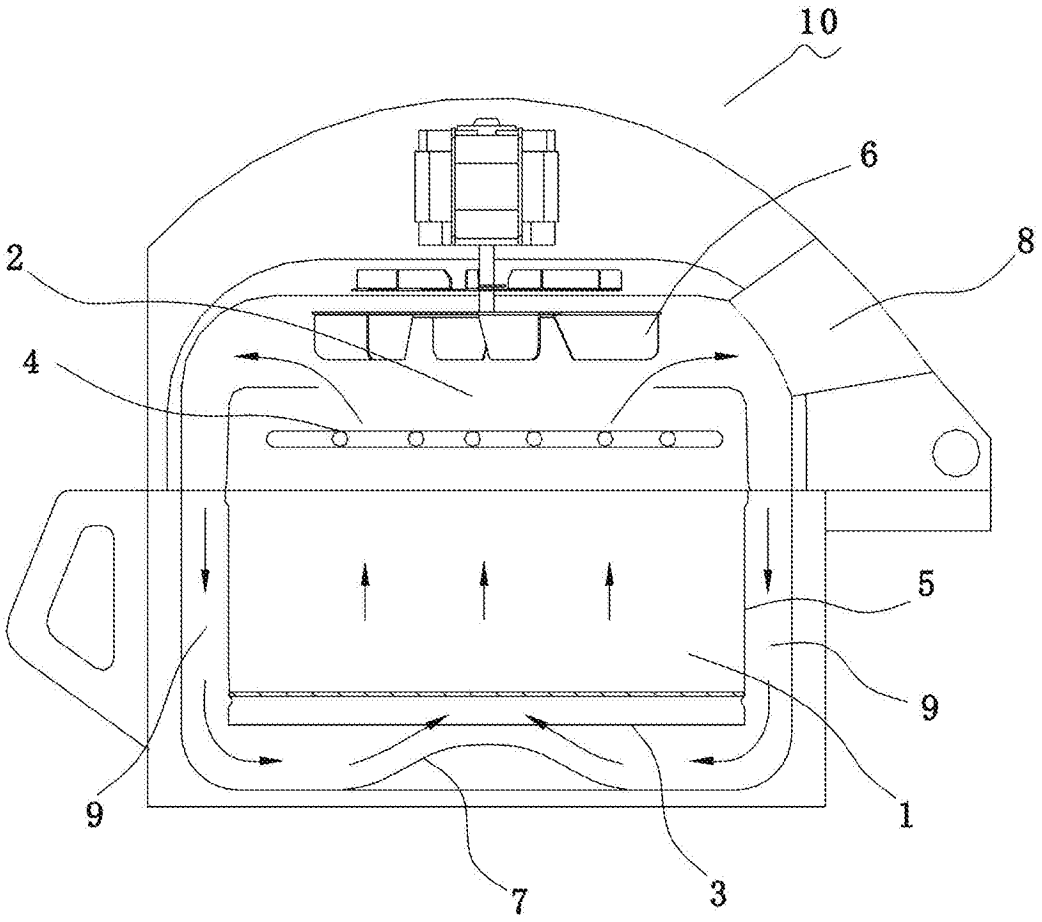

图1

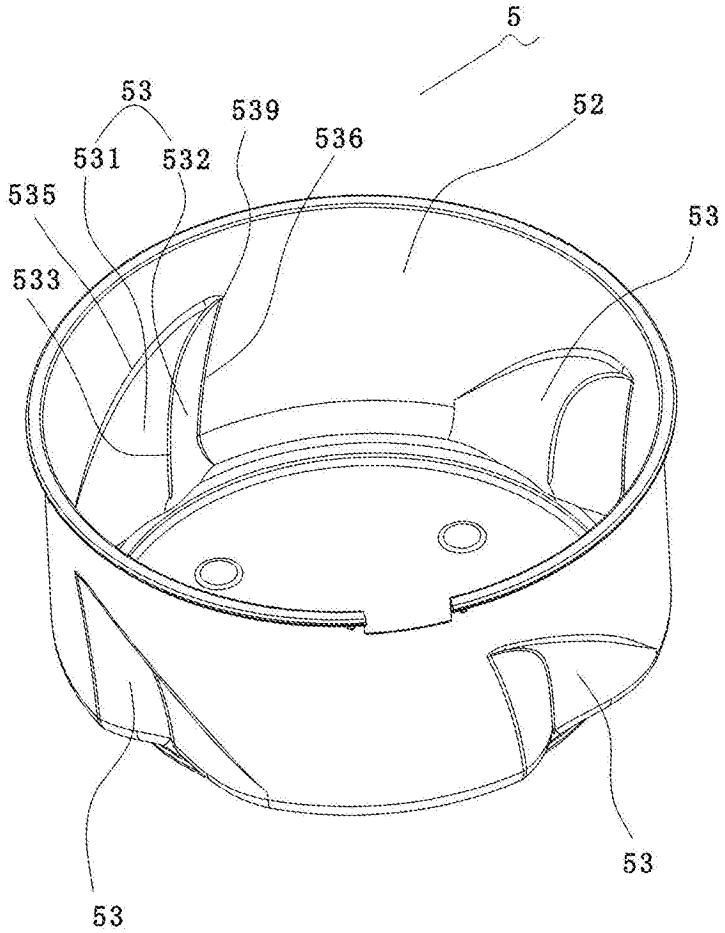

图2

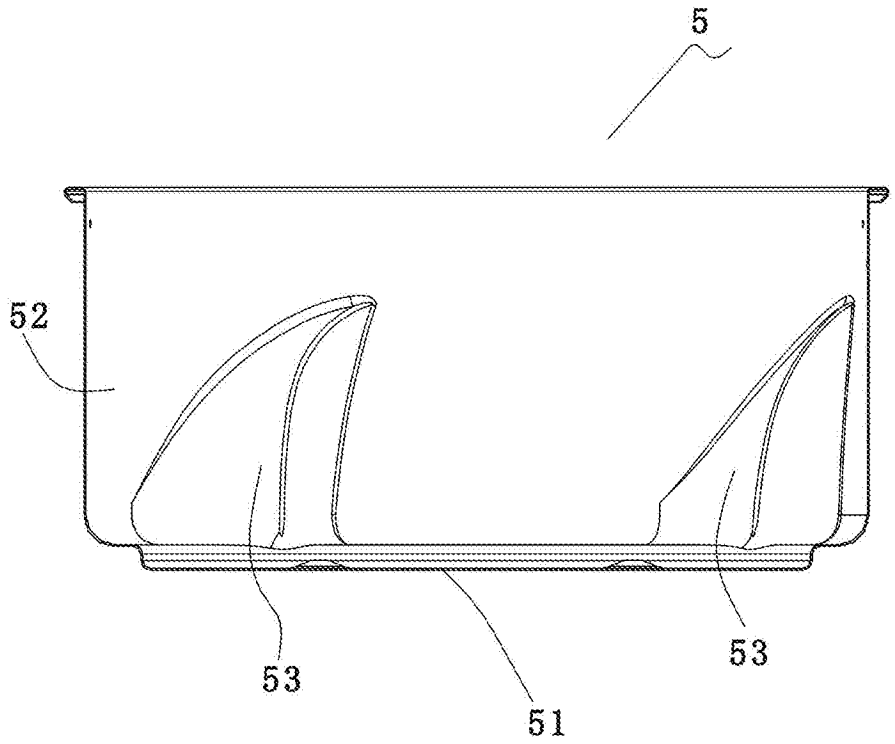

图3