(19)中华人民共和国国家知识产权局

(12)实用新型专利

(10)授权公告号 CN 205649135 U
(45)授权公告日 2016.10.19

(21)申请号 201620301704.7

(22)申请日 2016.04.12

(73)专利权人 周安琪
地址 215300 江苏省苏州市昆山市新城丽园2栋106

(72)发明人 周安琪

(74)专利代理机构 北京轻创知识产权代理有限公司 11212
代理人 谈杰

(51)Int.Cl.
A47B 9/18(2006.01)
A47B 13/08(2006.01)

权利要求书1页 说明书2页 附图2页

(54)实用新型名称

一种部分升降式餐桌

(57)摘要

一种部分升降式餐桌，包括餐桌、底座，其特征在于：所述的餐桌上设有部分餐桌；所述的部分餐桌内部设有气撑。部分餐桌通过气撑的作用调节高度，从而起到升降的作用，同时满足儿童和大人的就餐时的餐桌高度要求，而且节省空间，便于存放。本实用新型结构简单，易于实现，方便实用，便于推广。

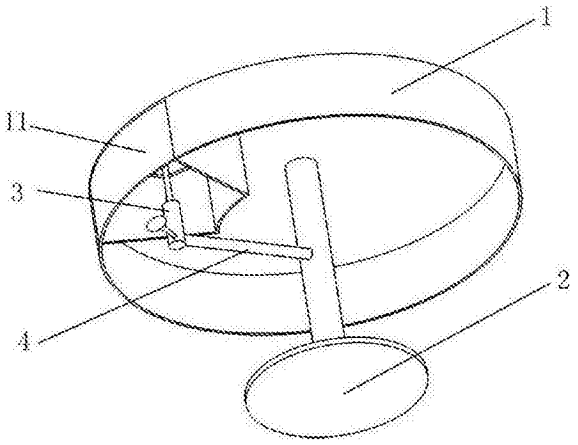

CN 205649135 U

1.一种部分升降式餐桌，包括餐桌(1)、底座(2)，其特征在于：所述的餐桌(1)上设有部分餐桌(11)；所述的部分餐桌(11)内部设有气撑(3)；所述的气撑(3)上设有伸缩杆(31)、连接杆(32)、升降开关(33)；所述的气撑(3)通过杆件(4)与餐桌(1)相连；所述的连接杆(32)的一端与伸缩杆(31)相连，连接杆(32)的另一端与部分餐桌(11)相连。

2.根据权利要求1所述的一种部分升降式餐桌，其特征在于：所述的部分餐桌(11)形状为环形或扇形或方形。

3.根据权利要求1所述的一种部分升降式餐桌，其特征在于：所述的餐桌(1)为圆桌或方桌。

4.根据权利要求2至3其中之一所述的一种部分升降式餐桌，其特征在于：所述的部分餐桌(11)桌角设有圆角保护套。

5.根据权利要求4所述的一种部分升降式餐桌，其特征在于：所述的餐桌(1)材质为木质或塑料或石材。

6.根据权利要求5所述的一种部分升降式餐桌，其特征在于：所述的底座(2)为盘形底座或圆柱形底座或圆锥形底座。

一种部分升降式餐桌

技术领域

[0001] 本实用新型涉及一种餐桌，特别是一种可调节高度的儿童餐桌。

背景技术

[0002] 儿童想趴在餐桌上自己吃，但是个子太小够不到，而且他在踮起脚夹菜的时候把热汤给打翻了，溅的全身都是，这样的餐桌不便于儿童就餐。目前大多数都是一整个桌面全部拆卸组装的，但是这样的话对于小孩子来说是方便了，但是大人们就会觉得低了，反而不方便了。

实用新型内容

[0003] 为解决现有技术中存在的问题，本实用新型提供一种部分升降式餐桌。

[0004] 本实用新型解决其技术问题所采用的技术方案是：一种部分升降式餐桌，包括包括餐桌、底座，其特征在于：所述的餐桌上设有部分餐桌；所述的部分餐桌内部设有气撑；所述的气撑上设有伸缩杆、连接杆、升降开关；所述的气撑通过杆件与餐桌相连；所述的连接杆的一端与伸缩杆相连，连接杆的另一端与部分餐桌相连。

[0005] 部分餐桌形状为环形或扇形或方形，餐桌为圆桌或方桌，部分餐桌桌角设有圆角保护套，餐桌材质为木质或塑料或石材，底座为盘形底座或圆柱形底座或圆锥形底座。

[0006] 本实用新型的有益效果是：通过升降部分餐桌，来调节部分餐桌高度来满足小孩子的需求，另外的面积可以供大人使用，这样的话满足儿童的同时，也能满足大人。

附图说明

[0007] 图1为一种部分升降式餐桌整体示意图；

[0008] 图2为一种部分升降式餐桌使用图1；

[0009] 图3为一种部分升降式餐桌使用图2；

[0010] 图4为一种部分升降式餐桌部分示意图。

[0011] 图中：餐桌1、部分餐桌11、底座2、气撑3、伸缩杆31、连接杆32、升降开关33、杆件4。

具体实施方式

[0012] 为使本实用新型的技术方案更加清楚明白，下面结合附图具体实施例对本实用新型作进一步说明。

[0013] 如图1-4所示，一种部分升降式餐桌，包括餐桌1、底座2，其特征在于：所述的餐桌1上设有部分餐桌11；所述的部分餐桌11内部设有气撑3；所述的气撑3上设有伸缩杆31、连接杆32、升降开关33；所述的气撑3通过杆件4与餐桌1相连；所述的连接杆32的一端与伸缩杆31相连，连接杆32的另一端与部分餐桌11相连。

[0014] 部分餐桌11形状为环形或扇形或方形；餐桌1为圆桌或方桌；部分餐桌11桌角设有圆角保护套，防止儿童在就餐时磕磕碰碰；所述的餐桌1材质为木质或塑料或石材；所述的

底座2为盘形底座或圆柱形底座或圆锥形底座。

[0015] 当儿童和大人就餐时，儿童在部分餐桌11处就餐，大人按压升降开关33，利用气撑3使伸缩杆31带动部分餐桌11下降或上升，根据儿童自身的身高和使用情况，调整所需高度，儿童和大人都能满足自身的需要就餐；当儿童不需要下降或上升部分餐桌11时，部分餐桌11的桌面与餐桌1的桌面在同一平面上，与正常的餐桌没有差别，不影响正常情况在使用。

[0016] 此外，该部分升降式餐桌操作简单，能同时满足儿童和大人的就餐时的餐桌高度要求，升降方便，而且节省空间，便于存放。

[0017] 以上所述仅为本实用新型的具体实施方式，但本实用新型的保护范围并不局限于此，任何熟悉本技术领域的技术人员在本实用新型揭露的技术范围内，可轻易想到变化或替换，都应涵盖在本实用新型的保护范围之内。

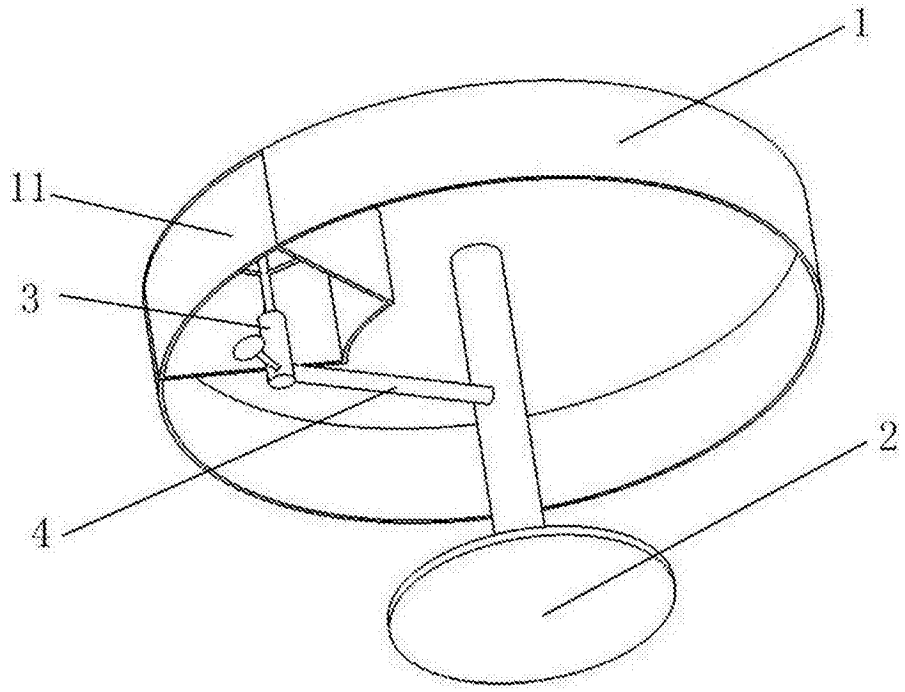

图1

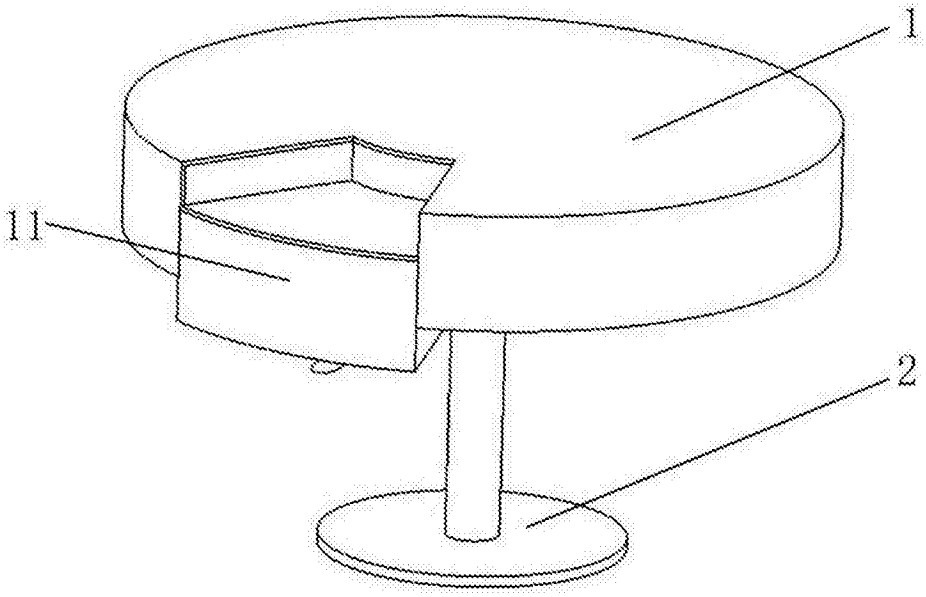

图2

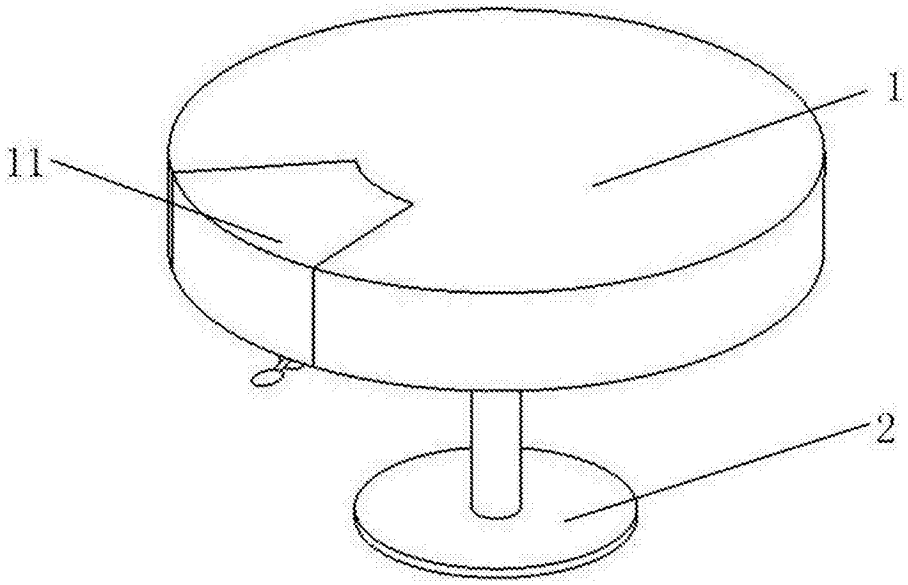

图3

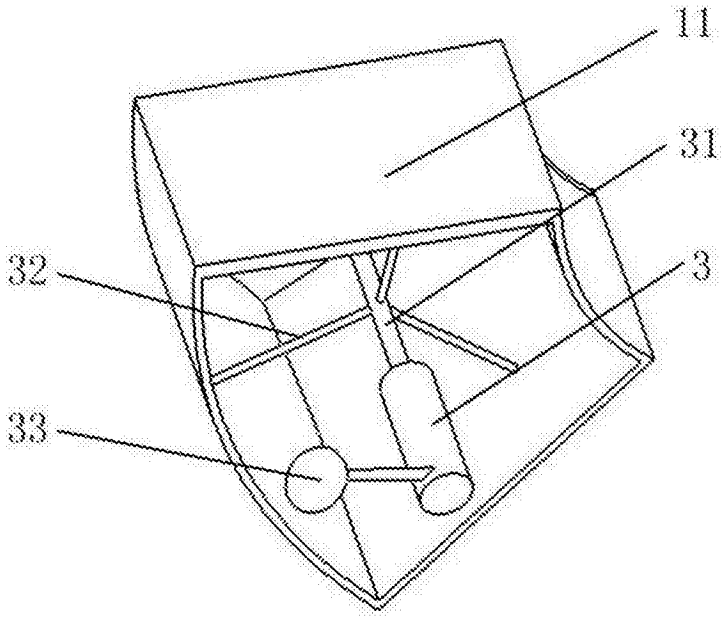

图4