(19)中华人民共和国国家知识产权局

(12)实用新型专利

(10)授权公告号 CN 215328667 U
(45)授权公告日 2021.12.28

(21)申请号 202022524260.2

(22)申请日 2020.11.04

(73)专利权人 徐州势甲信息科技有限公司
地址 221200 江苏省徐州市睢宁县金城街道商务中心九楼

(72)发明人 陆文龙

(74)专利代理机构 合肥市科融知识产权代理事务所(普通合伙) 34126
代理人 刘冉

(51)Int.Cl.
D04H 1/74(2012.01)
D04H 3/045(2012.01)

权利要求书1页 说明书2页 附图2页

(54)实用新型名称

一种便于清洁的交叉铺网机

(57)摘要

本实用新型公开了一种便于清洁的交叉铺网机，包括交叉铺网机本体，所述交叉铺网机本体包括机架，所述机架内设置有碳帘，所述碳帘包括前帘和后帘，所述机架内位于前帘一侧和后帘一侧均设置有清洁辊，所述清洁辊内均转动连接有固定轴，所述机架内对称固定连接有电动滑台，所述电动滑台上表面均固定连接有固定块，所述固定块上表面固定连接有支撑块，所述支撑块一侧均固定连接有支撑板，所述支撑板通过锁紧螺母固定连接于固定轴一侧，本实用新型的目的在于提供一种便于清洁的交叉铺网机，通过清洁辊实现对碳帘的清洁，在使用一定时间，便于拆卸和更换清洁辊，以解决上述背景技术中提出的问题。

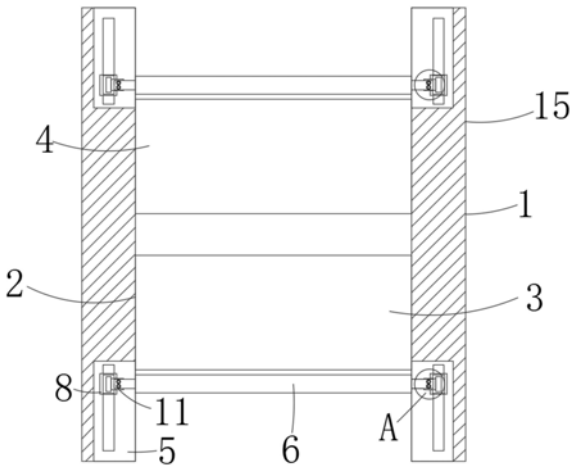

CN 215328667 U

1.一种便于清洁的交叉铺网机,包括交叉铺网机本体(1),其特征在于:所述交叉铺网机本体(1)包括机架(15),所述机架(15)内设置有碳帘(2),所述碳帘(2)包括前帘(3)和后帘(4),所述机架(15)内位于前帘(3)一侧和后帘(4)一侧均设置有清洁辊(6),所述清洁辊(6)内均转动连接有固定轴(7),所述机架(15)内对称固定连接有电动滑台(8),所述电动滑台(8)上表面均固定连接有固定块(9),所述固定块(9)上表面固定连接有支撑块(10),所述支撑块(10)一侧均固定连接有支撑板(11),所述支撑板(11)通过锁紧螺母(13)固定连接于固定轴(7)一侧。

2.根据权利要求1所述的一种便于清洁的交叉铺网机,其特征在于:所述机架(15)内壁对称开设有凹槽(5),所述电动滑台(8)位于凹槽(5)内部。

3.根据权利要求1所述的一种便于清洁的交叉铺网机,其特征在于:所所述支撑板(11)位于固定连接固定轴(7)一侧位置均对称固定连接有丝杆(12)。

4.根据权利要求1所述的一种便于清洁的交叉铺网机,其特征在于:所述固定轴(7)两端位于固定连接支撑板(11)位置均对称开设有通孔(14)。

5.根据权利要求1所述的一种便于清洁的交叉铺网机,其特征在于:所述锁紧螺母(13)设置为八组,八组所述锁紧螺母(13)均为外六角锁紧螺母。

6.根据权利要求2所述的一种便于清洁的交叉铺网机,其特征在于:所述凹槽(5)设置为四组,四组凹槽(5)均为矩形。

一种便于清洁的交叉铺网机

技术领域

[0001] 本实用新型涉及交叉铺网机技术领域，具体为一种便于清洁的交叉铺网机。

背景技术

[0002] 在无纺布加工中，一直延续的铺网工序是将纤网通过输网帘输入交叉铺网机，运用交叉铺网机的小车，将纤网左右摆动地落在一个与纤网运行方向呈90°直线运动的出料机上；从出料机输出的就是连续性交叉层叠的半成品，再经过水刺、烘干即成无纺布成品，

[0003] 其中，交叉铺网机内包括碳帘，碳帘分为前帘和后帘，而碳帘的清洁度好坏直接影响到生产速度和产品质量，现有中的碳帘采用固定清洁棒和停机清洁相结合的方式，实现对碳帘的清洁，由于固定清洁棒一直处于固定雨碳帘紧贴状态，清洁过程中容易对碳帘造成磨损，现有技术虽然可以实现对清洁棒与碳帘间距的调节，但是，无法实现对清洁棒的拆卸更换，在清洁棒工作一定时间后需要对其清洗和更换，因此我们提出一种便于清洁的交叉铺网机。

实用新型内容

[0004] 本实用新型的目的在于提供一种便于清洁的交叉铺网机，通过本装置的设计，通过清洁辊实现对碳帘的清洁，在使用一定时间，便于拆卸和更换清洁辊，以解决上述背景技术中提出的问题。

[0005] 为实现上述目的，本实用新型提供如下技术方案：一种便于清洁的交叉铺网机，包括交叉铺网机本体，所述交叉铺网机本体包括机架，所述机架内设置有碳帘，所述碳帘包括前帘和后帘，所述机架内位于前帘一侧和后帘一侧均设置有清洁辊，所述清洁辊内均转动连接有固定轴，所述机架内对称固定连接有电动滑台，所述电动滑台上表面均固定连接有固定块，所述固定块上表面固定连接有支撑块，所述支撑块一侧均固定连接有支撑板，所述支撑板通过锁紧螺母固定连接于固定轴一侧。

[0006] 优选的，所述机架内壁对称开设有凹槽，所述电动滑台位于凹槽内部。

[0007] 优选的，所所述支撑板位于固定连接固定轴一侧位置均对称固定连接有丝杆。

[0008] 优选的，所述固定轴两端位于固定连接支撑板位置均对称开设有通孔。

[0009] 优选的，所述锁紧螺母设置为八组，八组所述锁紧螺母均为外六角锁紧螺母。

[0010] 优选的，所述凹槽设置为四组，四组凹槽均为矩形。

[0011] 与现有技术相比，本实用新型的有益效果是：

[0012] 1、本实用新型通过交叉铺网机本体设计，通过交叉铺网机本体和碳帘设计，实现加工，通过清洁辊的自转实现对碳帘的清洁功能，通过电动滑台带动清洁辊移动实现对清洁辊与碳帘的间距调节，使用一定时间后通过拆卸锁紧螺母，人工拆卸清洁辊，实现对其清理和更换，优化了现有的交叉铺网机本体的清洁装置。

附图说明

[0013] 图1为本实用新型的俯视剖视结构示意图；

[0014] 图2为本实用新型的图1中A部分放大结构示意图；

[0015] 图3为本实用新型的固定轴结构示意图。

[0016] 图中：1、交叉铺网机本体；2、碳帘；3、前帘；4、后帘；5、凹槽；6、清洁辊；7、固定轴；8、电动滑台；9、固定块；10、支撑块；11、支撑板；12、丝杆；13、锁紧螺母；14、通孔；15、机架。

具体实施方式

[0017] 下面将结合本实用新型实施例中的附图，对本实用新型实施例中的技术方案进行清楚、完整地描述，显然，所描述的实施例仅仅是本实用新型一部分实施例，而不是全部的实施例。基于本实用新型中的实施例，本领域普通技术人员在没有做出创造性劳动前提下所获得的所有其他实施例，都属于本实用新型保护的范围。

[0018] 请参阅图1-3，本实用新型提供一种技术方案：一种便于清洁的交叉铺网机，包括交叉铺网机本体1，交叉铺网机本体1包括机架15，通过交叉铺网机本体1和机架15实现加工，机架15内设置有碳帘2，碳帘2包括前帘3和后帘4，机架15内位于前帘3一侧和后帘4一侧均设置有清洁辊6，通过清洁辊6与固定轴7配合自转实现对前帘3和后帘4的清洁；

[0019] 清洁辊6内均转动连接有固定轴7，机架15内对称固定连接有电动滑台8，通过两组电动滑台8实现对清洁辊6的移动，进而实现调节清洁辊6与前帘3和清洁辊6与后帘4的间距；

[0020] 机架15内壁对称开设有凹槽5，电动滑台8位于凹槽5内部，凹槽5设置为四组，四组凹槽5均为矩形，电动滑台8上表面均固定连接有固定块9，固定块9上表面固定连接有支撑块10，支撑块10一侧均固定连接有支撑板11，支撑板11通过锁紧螺母13固定连接于固定轴7一侧，锁紧螺母13设置为八组，八组锁紧螺母13均为外六角锁紧螺母，通过锁紧螺母13便于安装和拆卸，所支撑板11位于固定连接固定轴7一侧位置均对称固定连接有丝杆12，固定轴7两端位于固定连接支撑板11位置均对称开设有通孔14，通过丝杆12与通孔14配合，通过锁紧螺母13固定；

[0021] 工作原理：工作时，通过交叉铺网机本体1和机架15实现加工，通过清洁辊6与固定轴7配合自转实现对前帘3和后帘4的清洁，通过两组电动滑台8移动，实现对清洁辊6的移动，进而实现调节清洁辊6与前帘3和清洁辊6与后帘4的间距，清洁辊6使用一定时间后，自身表面具有灰尘污垢时，人工手动拆卸锁紧螺母13，此时，人工向上移动固定轴7带动清洁辊6移动，清洁辊6和固定轴7与本装置脱离，人工对清洁辊6清洗或更换，安装时，人工通过通孔14与丝杆12配合，把固定轴7与清洁辊6安装在支撑板11上表面，通过锁紧螺母13对前固定，整体实现对清洁辊6的拆卸和安装。

[0022] 尽管已经示出和描述了本实用新型的实施例，对于本领域的普通技术人员而言，可以理解在不脱离本实用新型的原理和精神的情况下可以对这些实施例进行多种变化、修改、替换和变型，本实用新型的范围由所附权利要求及其等同物限定。

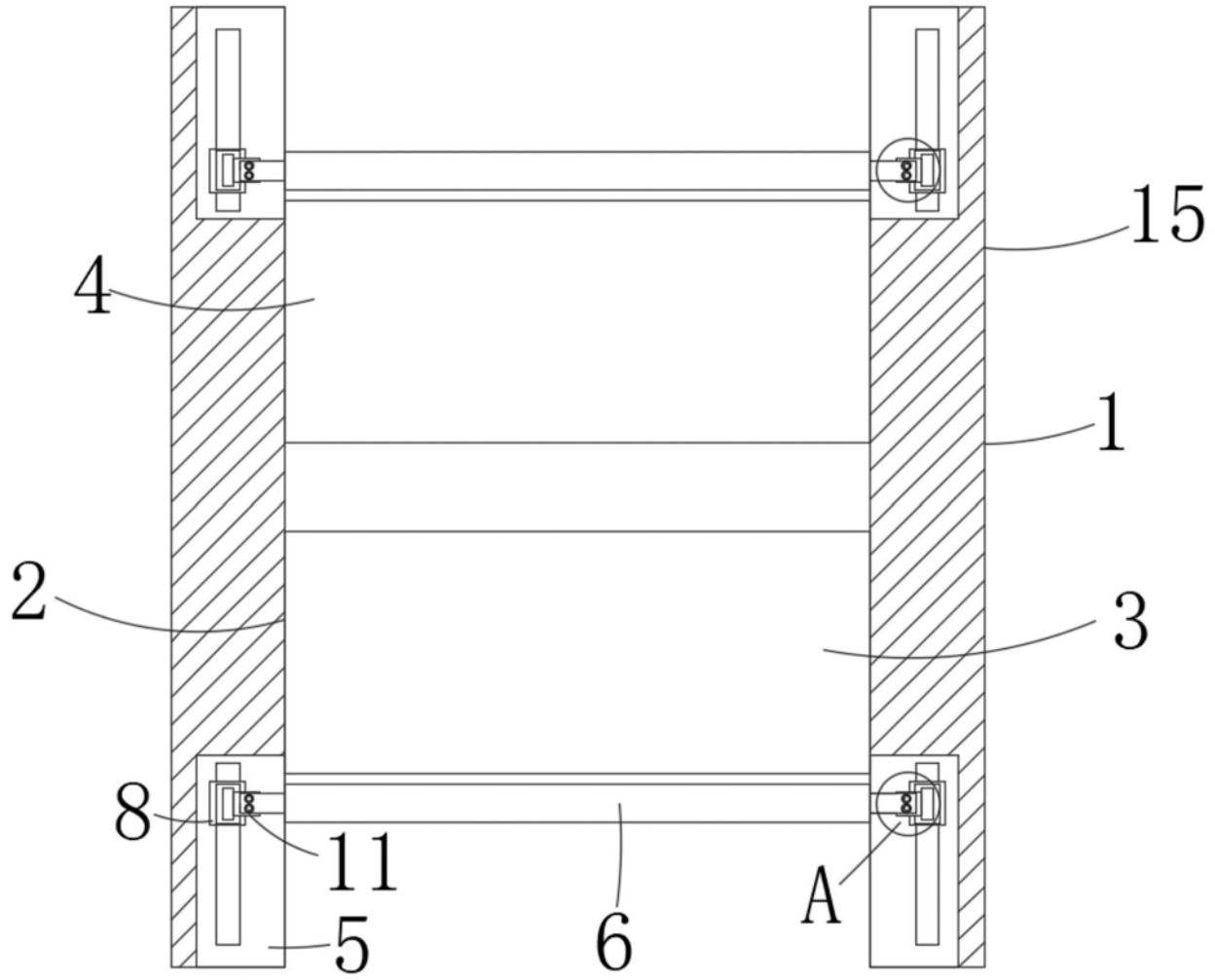

图1

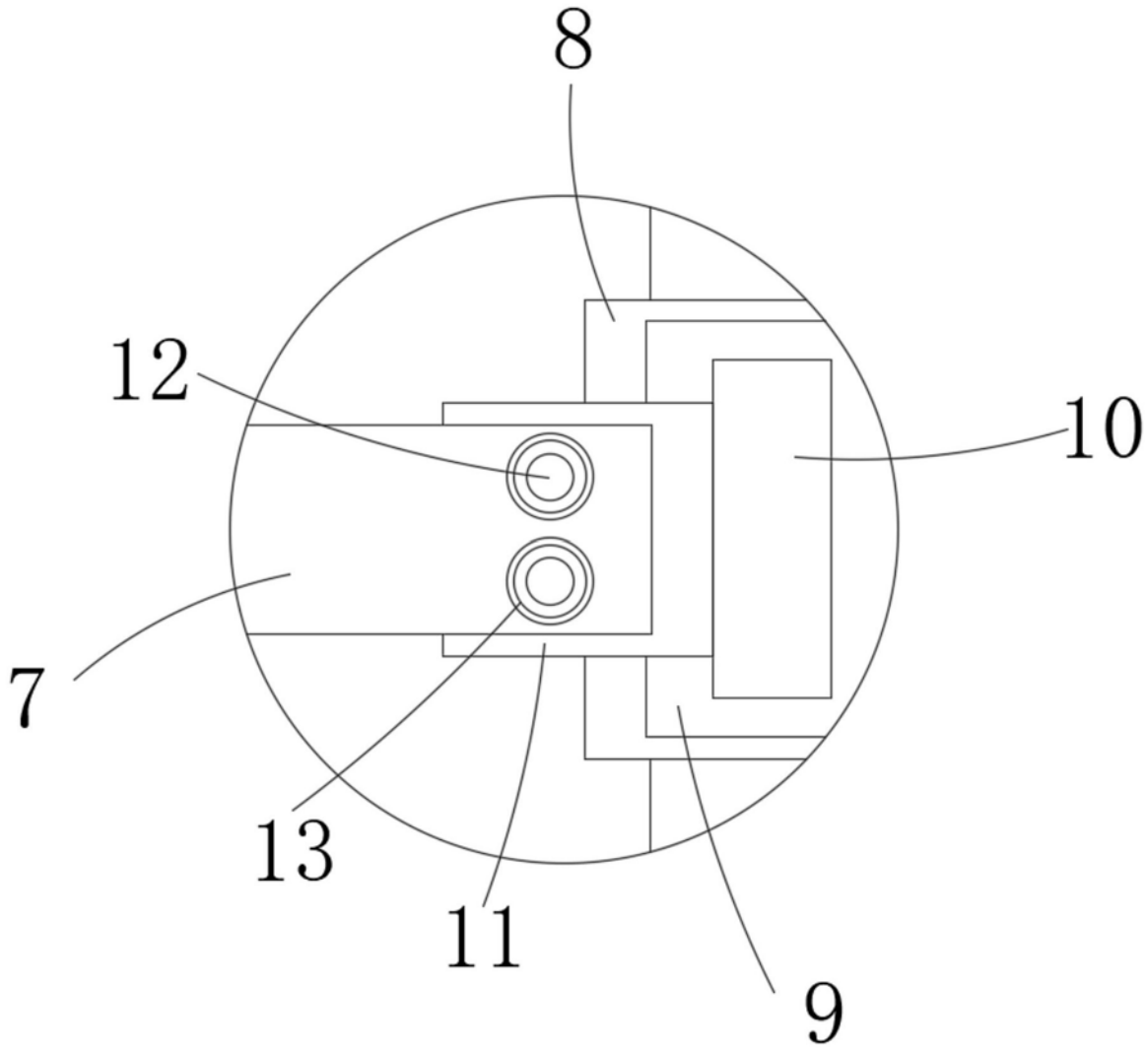

图2

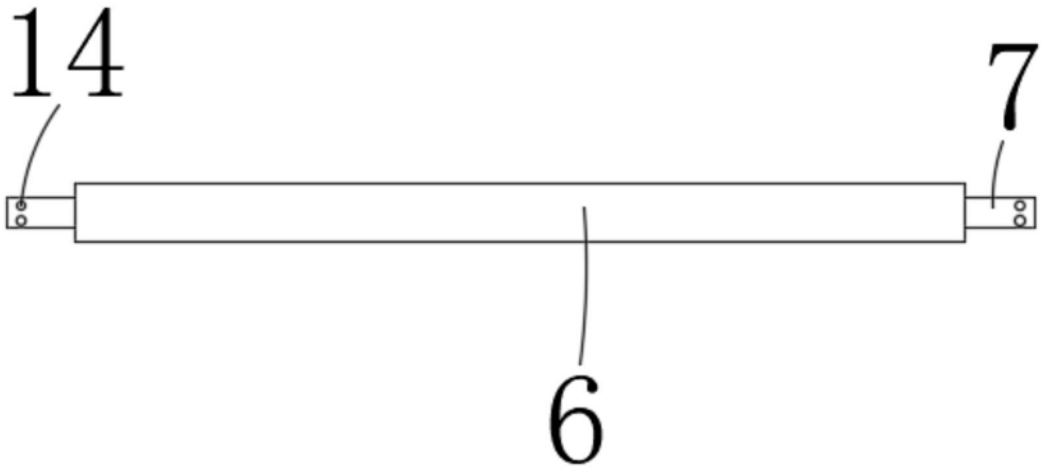

图3